B (1 : 10)

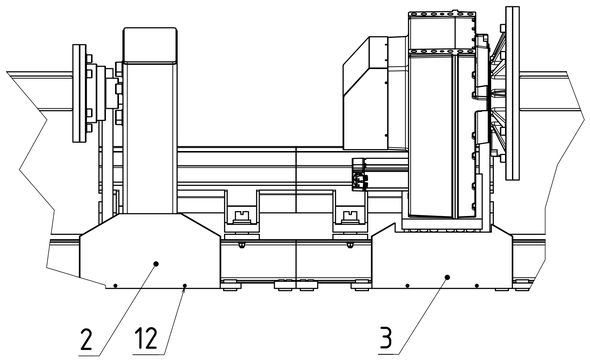

F (1 : 5)

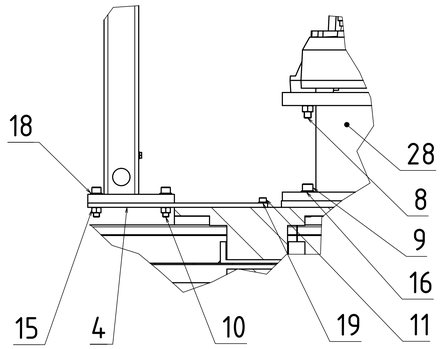

E-E

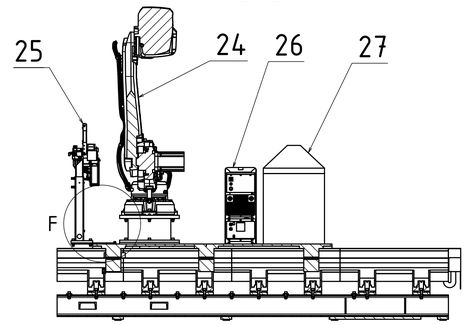

C (1 : 5)

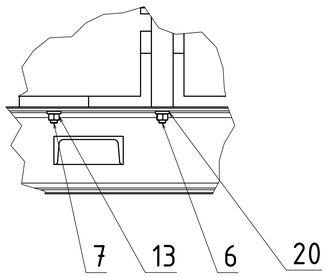

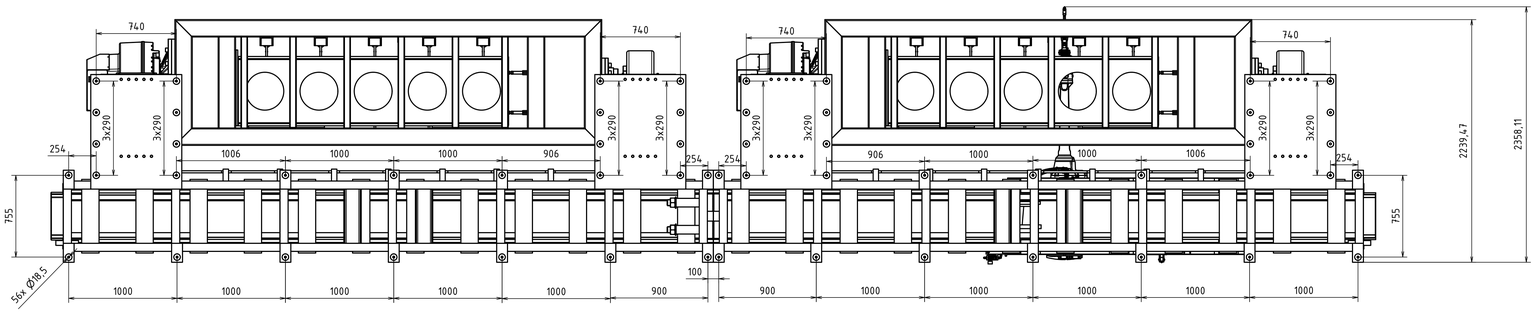

A-A

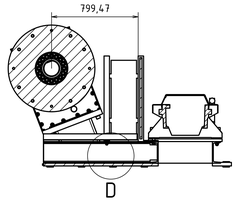

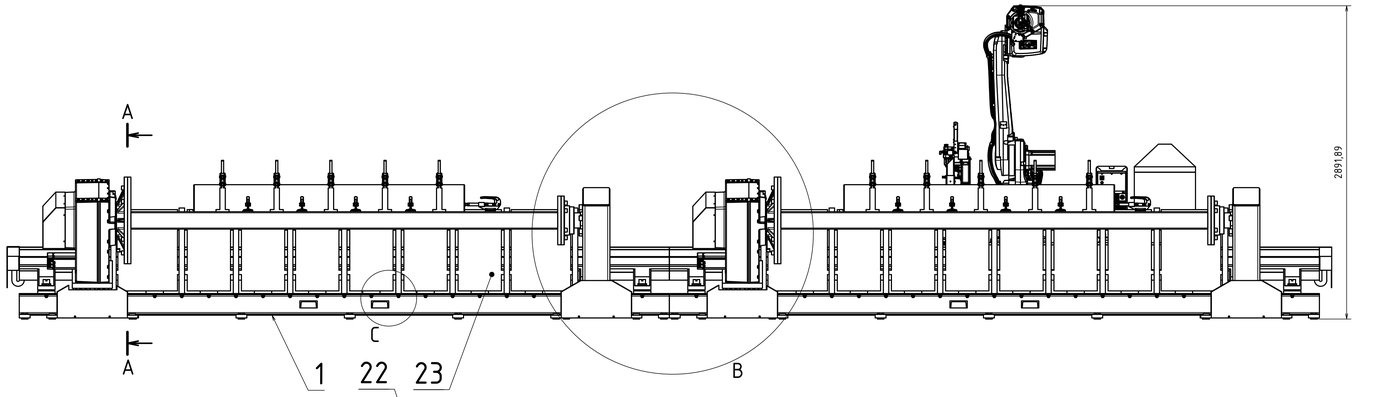

D (1 : 5)

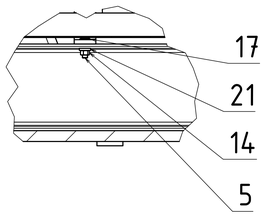

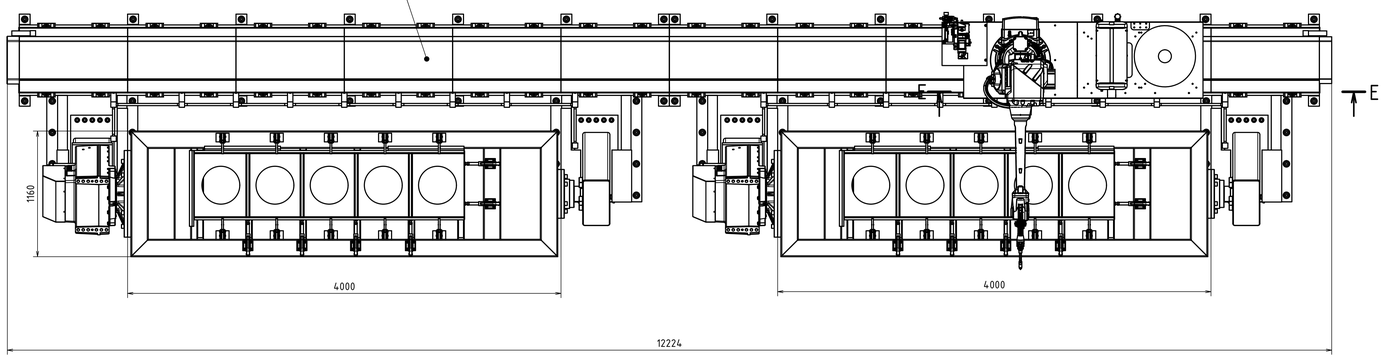

		Autor	Datum		Podpis	Datum	HMOTNOST: 11995,447 kg	MĚŘÍTKO 1:20(1:X)
NAVRHL	Ondřej Sáva		26.04.2021	PŘEZK.			SESTAVA BP-00.S	
KRESLL	Ondřej Sáva		11.06.2021	SCHVÁLL			NOSOVNÍK BP-00.4	PROMÍTÁNÍ: ISO E ( )

ČESKÉ VYSOKÉ UČENÍ TECHNICKÉ V PRAZE — FAKULTA STROJNÍ

TYP

NÁZEV: E-RÁM SE VŠEMI KOMPONENTY

ČÍSLO VÝKRESU: BP-00

LIST: 1 /1