ŘEZ A-A'

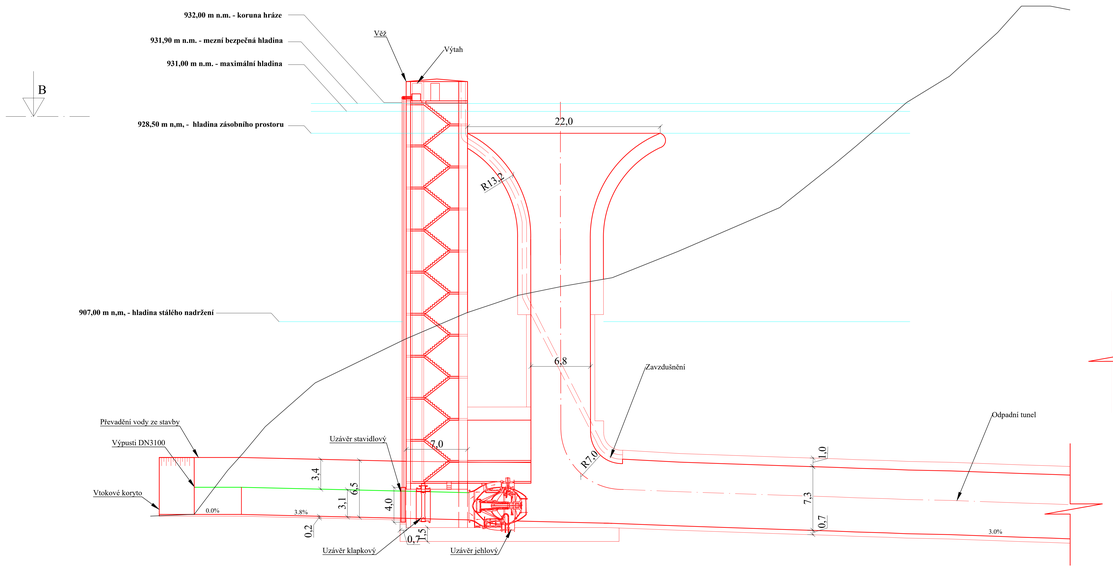

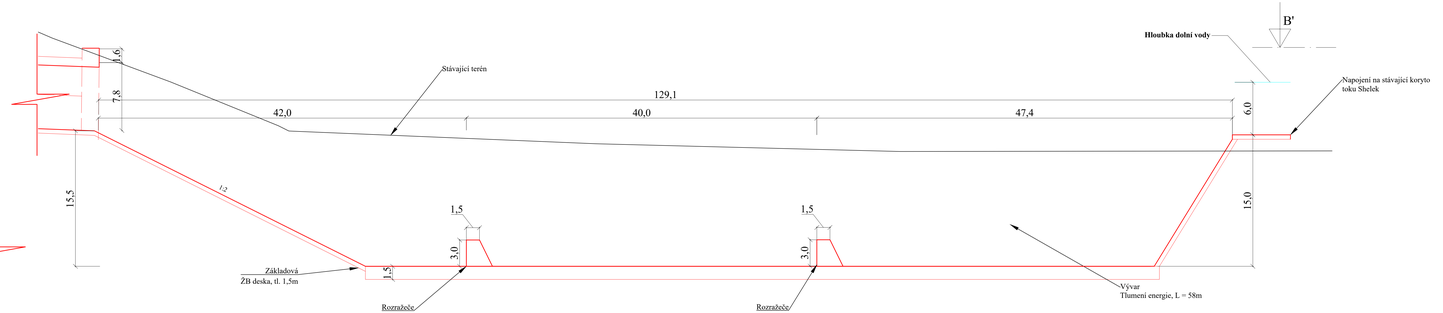

ŘEZ B-B'

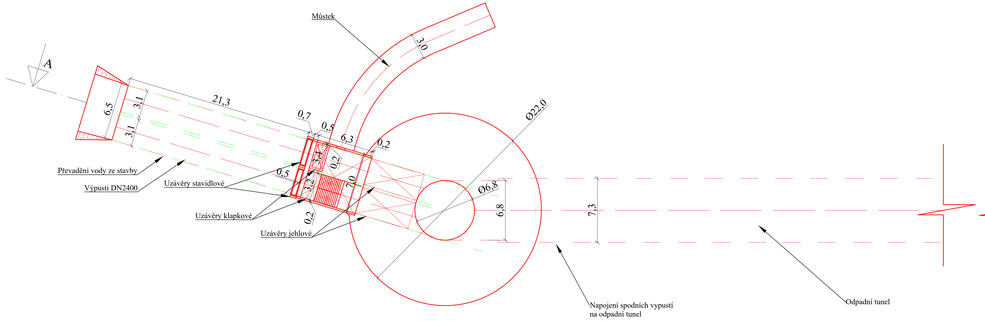

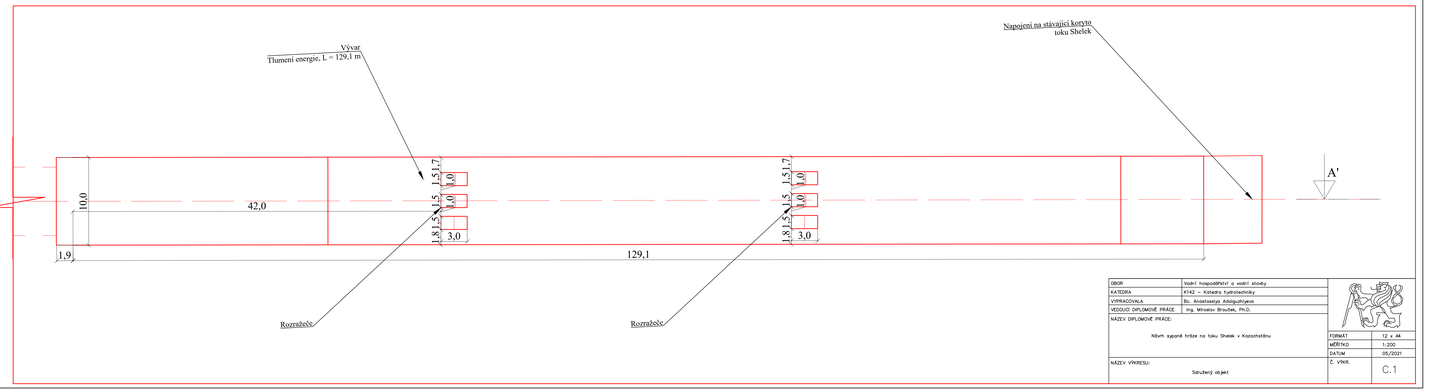

OBOR	Vodní hospodářství a vodní stavby
KATEDRA	K142 – Katedra hydrotechniky
VYPRACOVALA	Bc. Anastasiya Addjuchjeva
VEDOUCÍ DIPLOMOVÉ PRÁCE	Ing. Miroslav Brouček, Ph.D.
NÁZEV DIPLOMOVÉ PRÁCE	Návrh vypadné hráze na toku Shelek v Kazachstánu
NÁZEV VÝKRESU	Souhrnný objekt
FORMÁT	12 x A4
MĚŘÍTKO	1:200
DATUM	05/2021
Č. VÝKR.	C.1