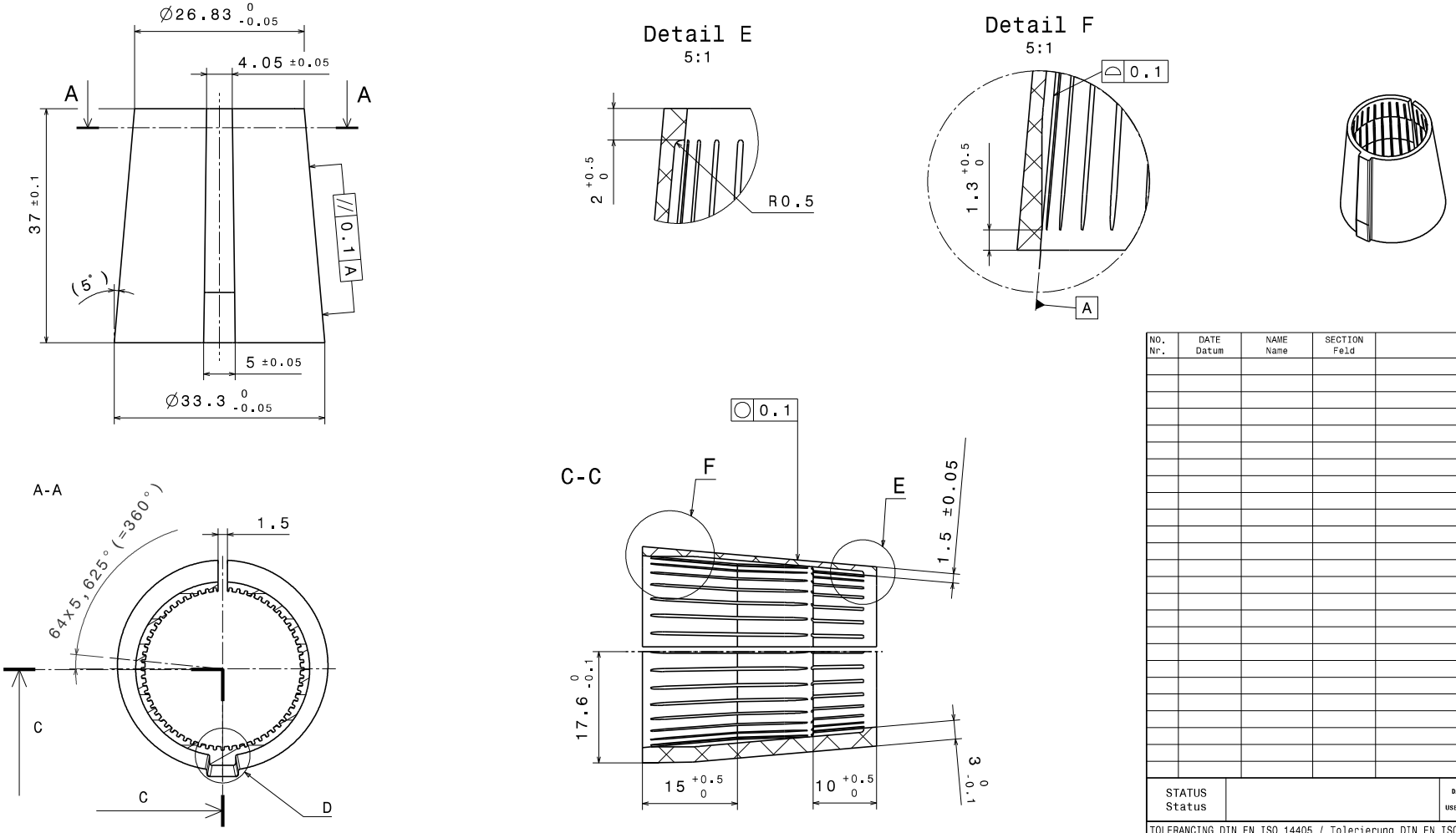

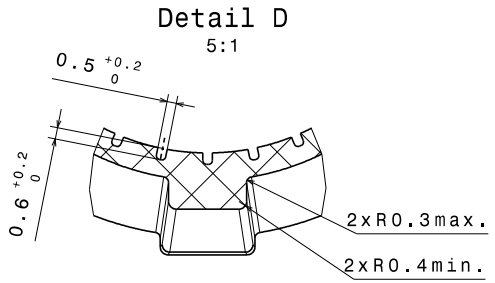

Rz 25

NO. Nr.	DATE Datum	NAME Name	SECTION Feld	MODIFICATION Art der Aenderung

STATUS Status		DATE / Datum USER / Benutzer		DOC-ID Dok-ID	

TOLERANCING DIN EN ISO 14405 / Tolerierung DIN EN ISO 14405

GENERAL TOLERANCE ISO 2768-mK / Allgemeintoleranz ISO 2768-mK

Nennmaß NOMINAL SIZE ueber ABOVE	bis UP TO				
	10		0.4	0.6	0.2
10	30	0.05			
30	100	0.2			
100	300	0.4	0.6		
300	1000	0.6	0.8	0.8	
1000	3000	0.8	1	1	

Nennmaß NOMINAL SIZE ueber ABOVE	bis UP TO	Laengen-maße MEASURES OF LENGTH	Radien Fase RADII CHAMPFERS	Nennmaß kuerzerer Schenkel NOMINAL SIZE SHORTER SIDE ueber ABOVE	bis UP TO	Winkel-maße ANGULAR MEASURE
0.5	3	±0.1	±0.2	-	-	
3	6	±0.1	±0.5	-	10	±1°
6	30	±0.2	±1	10	50	±0°30'
30	120	±0.3		50	120	±0°20'
120	400	±0.5		120	400	±0°10'
400	1000	±0.8		400	-	±0°5'
1000	2000	±1.2				
2000	4000	±2				

SURFACE FINISH ISO 1302 / Oberflaechenrauheit ISO 1302

EDGE FINISH DIN ISO 13715 Werkstueckkanten DIN ISO 13715

ALL DIMENSIONS APPLY TO THE FINISHED PRODUCT INCLUDING MATERIAL SURFACE PROTECTION
Alle Maße gelten fuer das Fertigteil einschließlich metallischen Oberflaechenschutzes

SURFACE PROTECTION / Oberflaechenschutz
WITHOUT / ohne

CATIA V5

SCALE Maßstab 2:1(1:1;5:1)

WEIGHT Gewicht kg

ALL PROPRIETARY RIGHTS RESERVED ACCORDING TO DIN ISO 16016
Fuer dieses Dokument behalten wir uns alle Rechte gemaeß DIN ISO 16016 vor

MATERIAL / Werkstoff

THIS DOCUMENT IS CONFIDENTIAL AND THE PROPERTY OF MUBEA.
THE DOCUMENT AND ANY INFORMATION IN THERE MAY NOT BE USED, COPIED OR DISCLOSED TO ANY THIRD PARTY WITHOUT THE WRITTEN AUTHORIZATION OF MUBEA.
Dieses Zeichnung ist ausschließlich unser Eigentum, die darf weder vollständig noch teilweise verwaltfaeltigt, verbreitet und zu Zwecken des Wettbewerbs unbefugt verwertet oder an Dritte ausgereicht werden.

	DATE Datum	NAME Name
DRAWN Gez.	20.06.2020	Kratejl D.
CHECKED Geprueft		
STANDARDS Norm-gesr.		

TITLE / Benennung
DAMPING ELEMENT
Daempfungsbelag

D.SIZE Format A2

Mubea Motorkomponenten GmbH
Attendorn
Belt Tensioner Systems

DRAWING-NO / Zeichnungsnr.: 000000691

REV A

VER 01

SHEET Blatt

OF von

PART-ID:

ENGLISH LANGUAGE IS BINDING / Englische Sprache ist verbindlich

SC	SIGNIFICANT CHARACTERISTICS Signifikante Merkmale	KPC	KEY PRODUCT CHARACTERISTICS Merkmale fuer Montage/Funktion
CC	CRITICAL CHARACTERISTICS Kritische Merkmale	KCC	KEY CONTROL CHARACTERISTICS Merkmale fuer Sicherheit/Uebereinstimmung