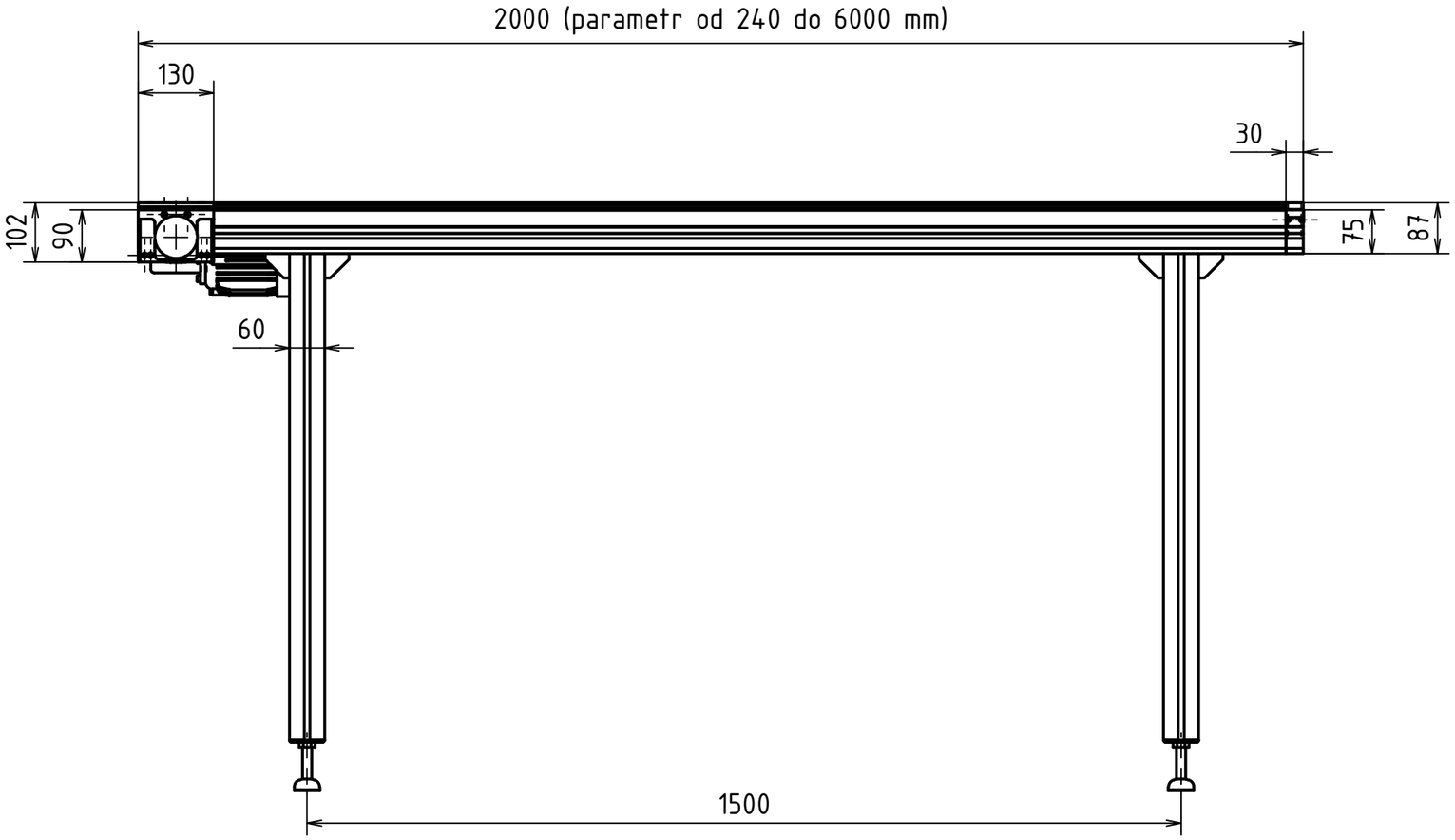

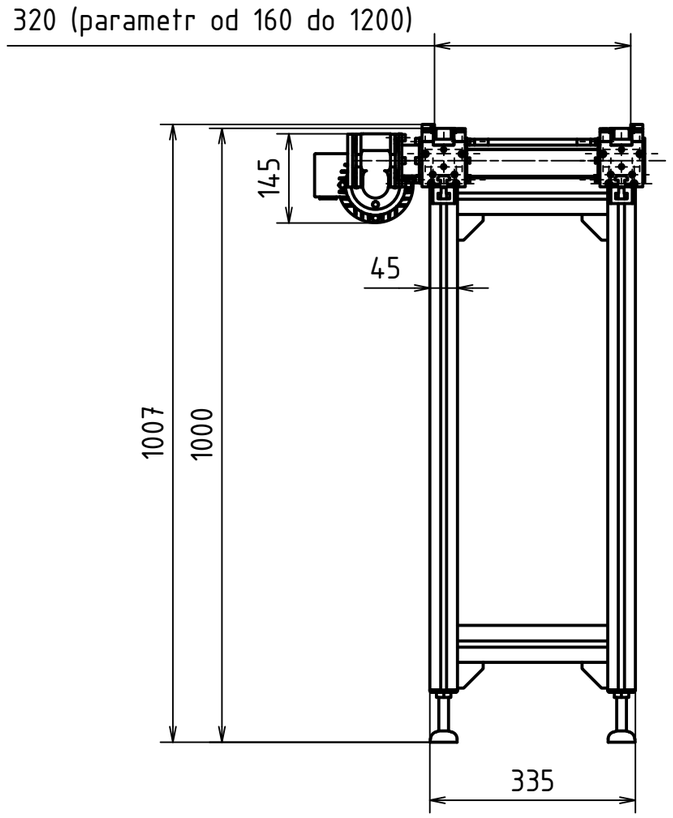

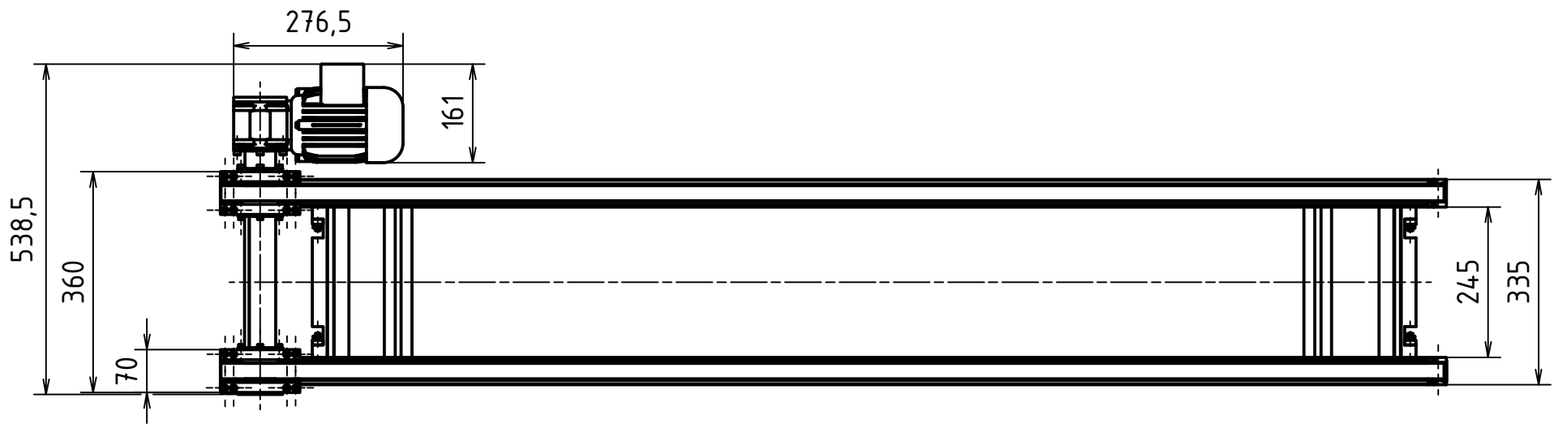

	Autor	Datum		Podpis	Datum	HMOTNOST Není k dispozici	MĚŘÍTKO 1:10
NAVRHL	STĚHULE Jakub	23.6.2020	PŘEZK.			SESTAVA	
KRESLIL	STĚHULE Jakub	23.6.2020	SCHVÁLIL			KUSOVNÍK	PROMÍTÁNÍ: (ISO E)

ČESKÉ VYSOKÉ UČENÍ TECHNICKÉ V PRAZE

FAKULTA STROJNÍ

NÁZEV

TYP:

DOPRAVNÍK S OZUBENÝM ŘEMENEM

ČÍSLO VÝKRESU

DP-01

LIST: 1 /1