PŘÍLOŽKA 1

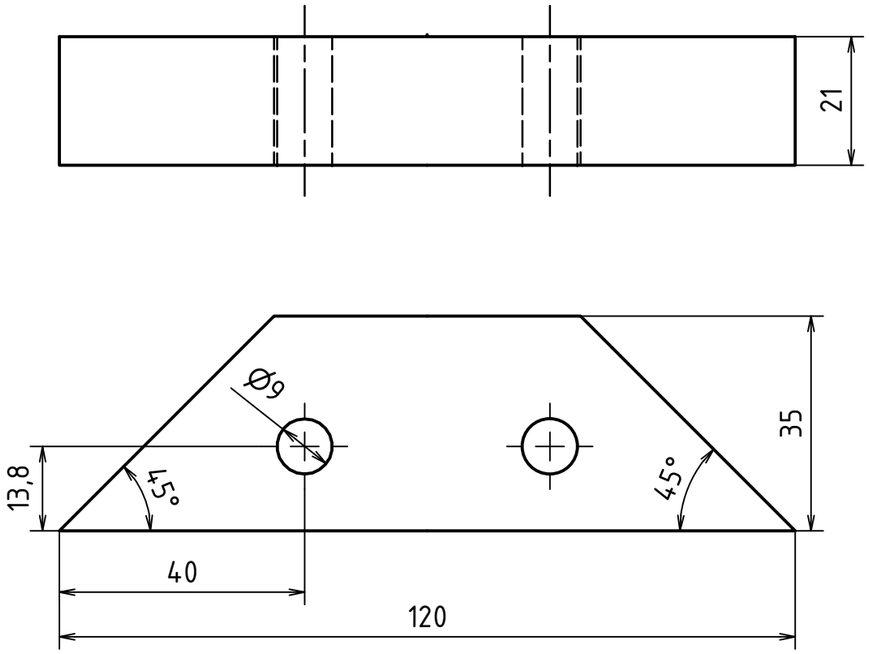

PŘÍLOŽKA 2

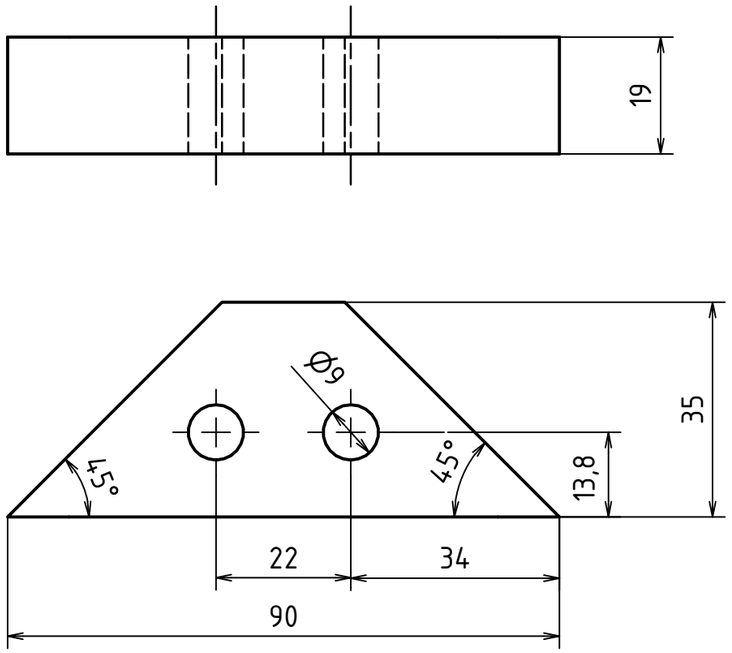

PŘÍLOŽKA 3

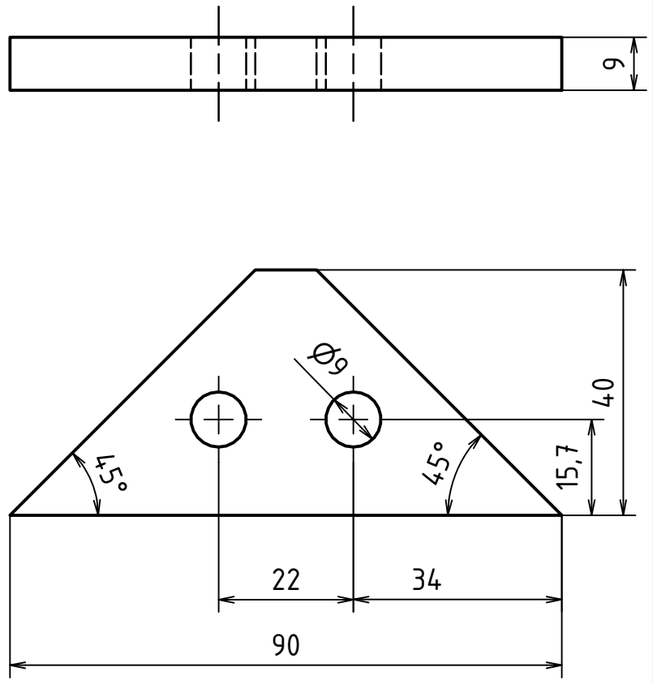

PŘÍLOŽKA 4

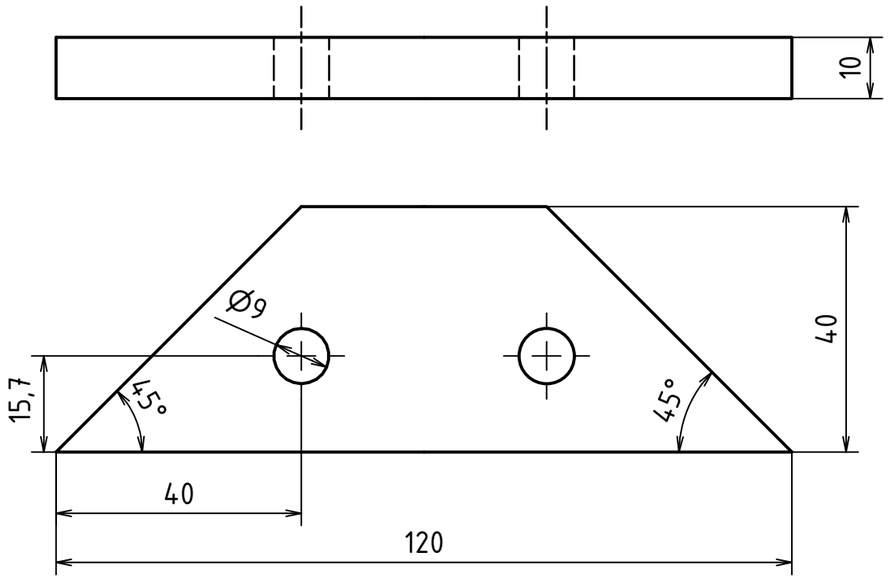

MATERIÁL: S235JR (11 375)									
POLOTOVAR: ČSN EN 315 - 24x1250x2500									
TOLEROVÁNÍ DLE ISO 8015									
PŘESNOST ISO 2768 - mK									
VŠEOB. TOL. ISO 8062 -							INDEX	ZMĚNA	DATUM	PODPIS
	Autor	Datum		Podpis	Datum	HMOTNOST 0.236 kg	MĚŘÍTKO 1:1		
NAVRHL	Jan Pipek	15.5.2020	PŘEZK.			SESTAVA			
KRESLIL	Jan Pipek	16.5.2020	SCHVÁLIL			KUSOVNÍK	PROMÍTÁNÍ: (ISO E)		

+0,5 +0,1 -0,2 -0,5

ČESKÉ VYSOKÉ UČENÍ TECHNICKÉ V PRAZE

FAKULTA STROJNÍ

v5.0

NÁZEV: PŘÍLOŽKA 1, 2, 3, 4

TYP:

ČÍSLO VÝKRESU: BP-01-01-0008

LIST: 1 /