VÝUKOVÁ VERZE ARCHICADU

DETAIL 7

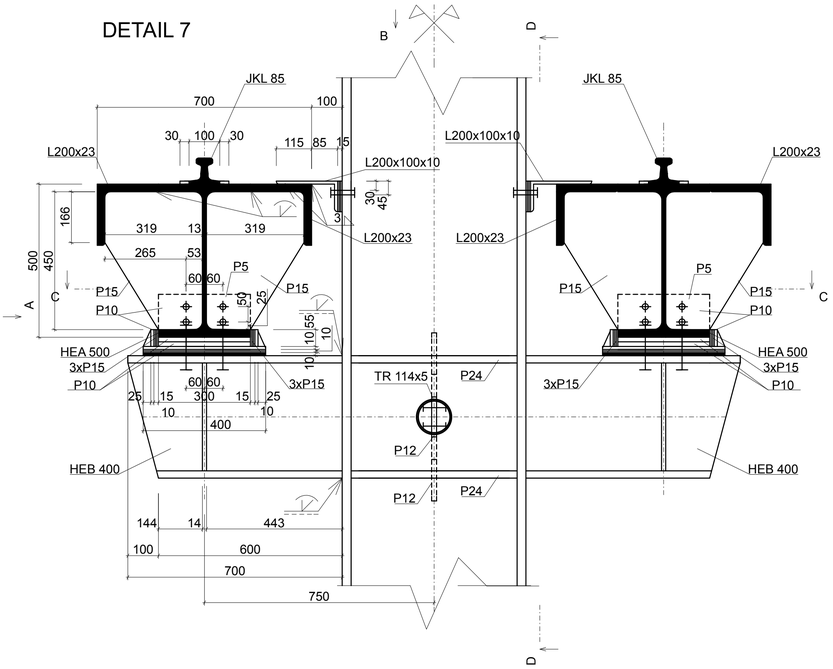

POHLED A

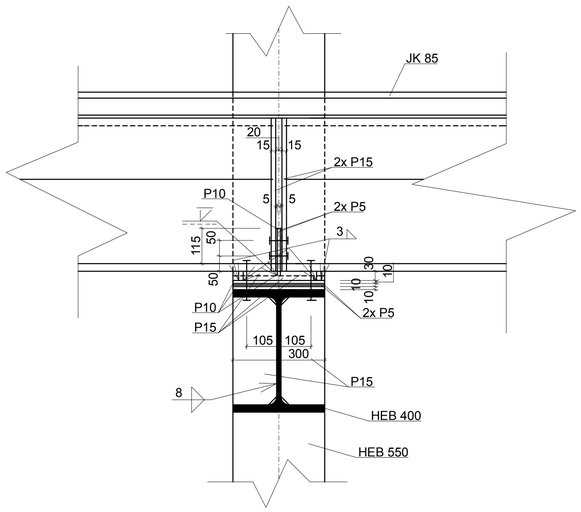

POHLED B

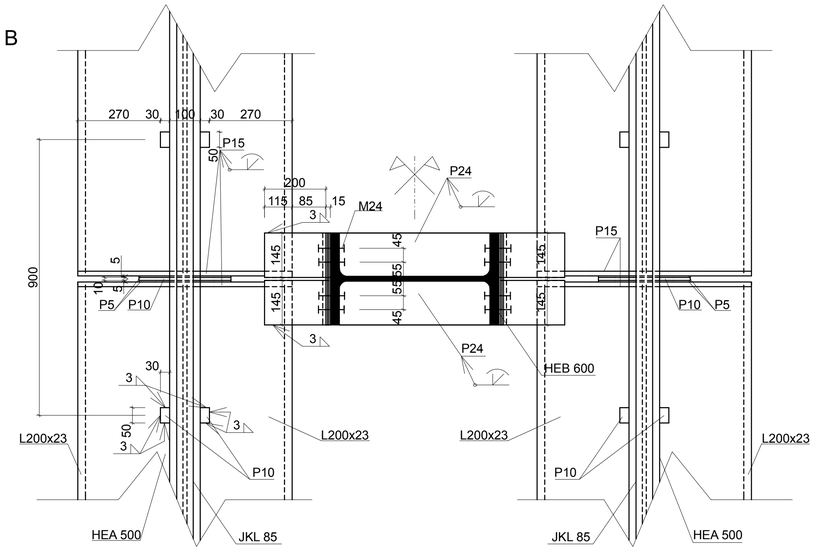

ŘEZ C-C'

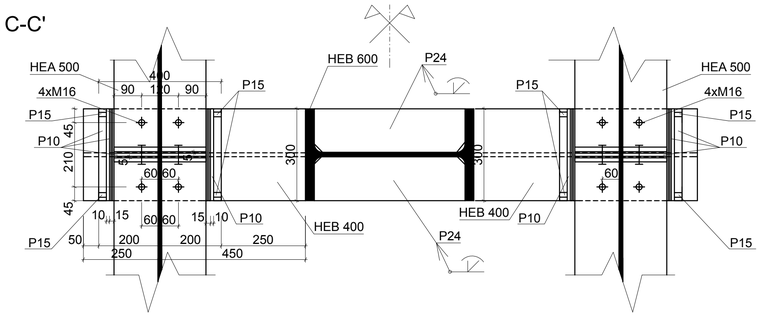

ŘEZ D-D'

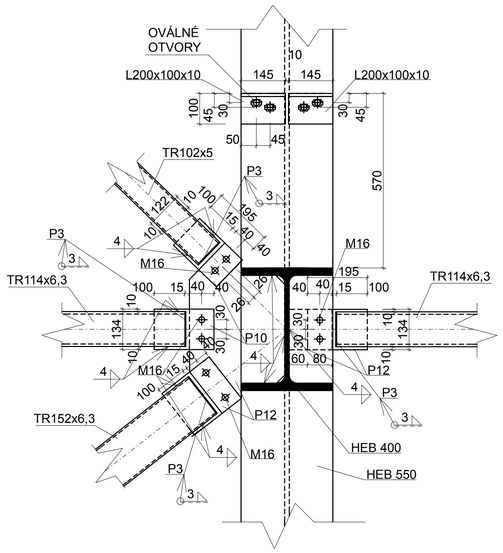

ŘEZ L-L'

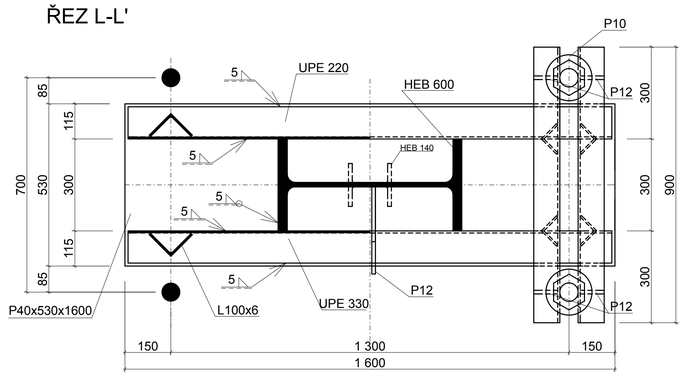

DETAIL D8

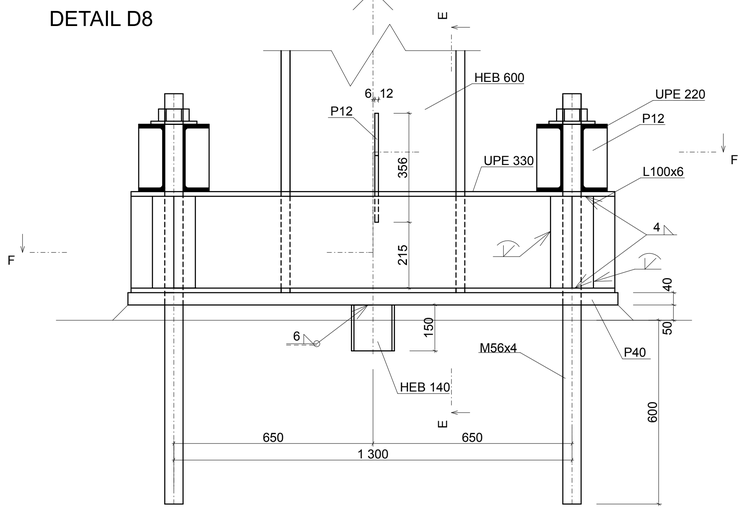

POHLED K

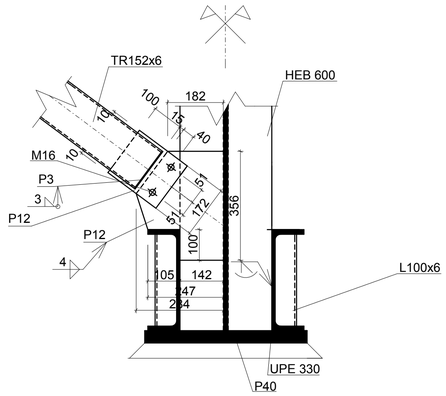

OCEL S235J0
ŠROUBY 8.8 KLOUBOVÉ SPOJE
ŠROUBY 10.9 MOMENTOVÉ SPOJE
TŘÍDA PROVEDENÍ EXC3 JEŘÁBOVÁ DRÁHA
TŘÍDA PROVEDENÍ EXC2 OSTATNÍ KONSTRUKCE

ČVUT FAKULTA STAVEBNÍ V PRAZE	
NÁZEV PRÁCE: TROJLODNÍ PRŮMYSLOVÁ HALA S MOSTOVÝMI JEŘÁBY	
NÁZEV: DETAILY	PŘEDMĚT: DIPC
	12.2019
	VÝKRES Č.: 3
VYPRACOVAL: PAVELKA MARTIN	M 1:10