ŘEZ SCHODIŠTĚM A-A'
M 1:25

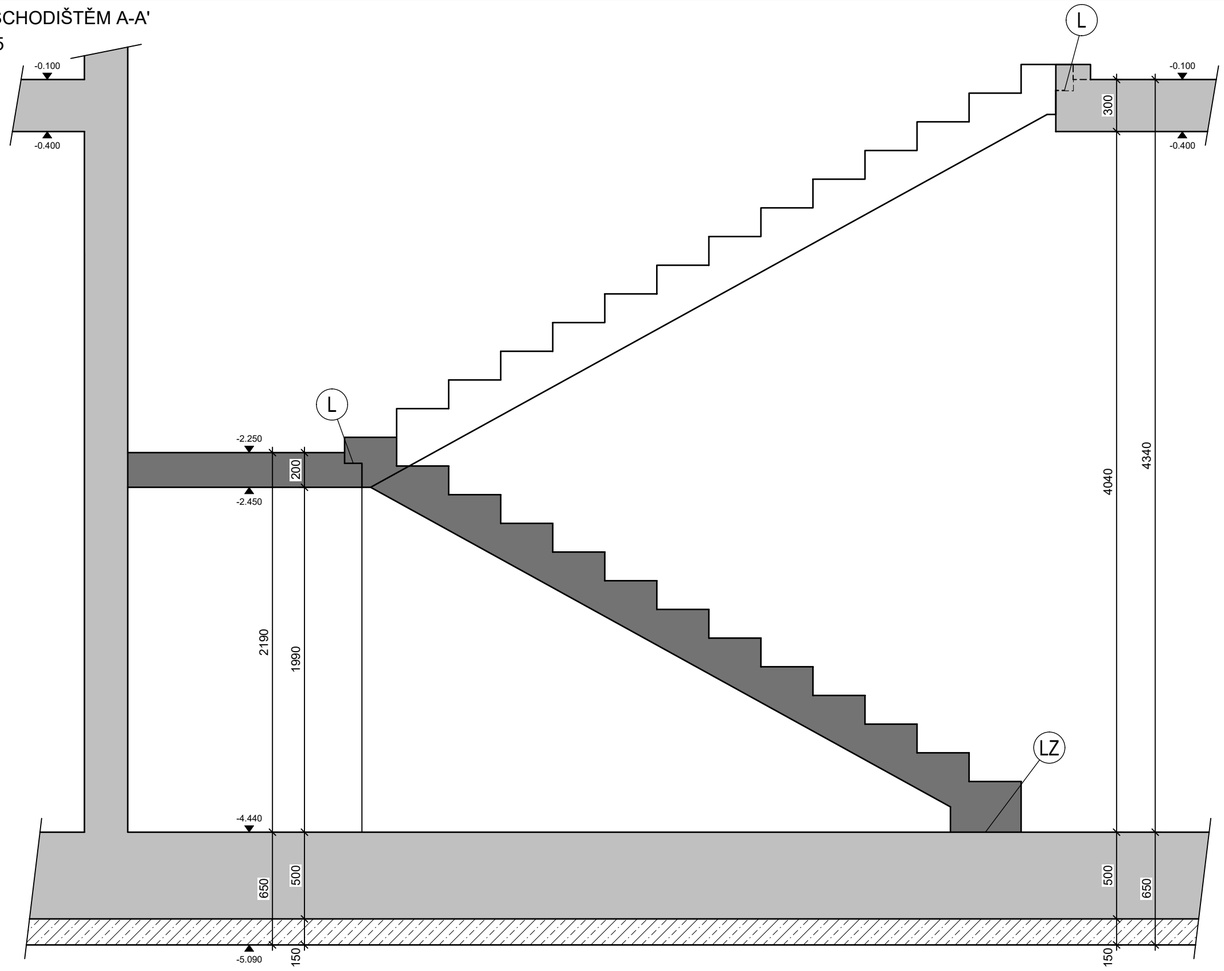

DETAIL A
M 1:10
- uložení mezipodesty pomocí stykovací výztuže

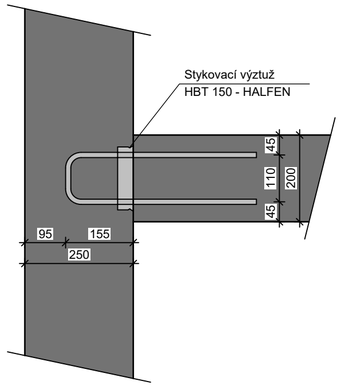

DETAIL B
M 1:10
- uložení schodišťových ramen na mezipodestu

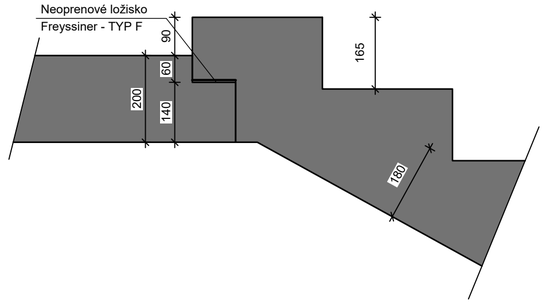

TVAR SCHODIŠTĚ
M 1:25

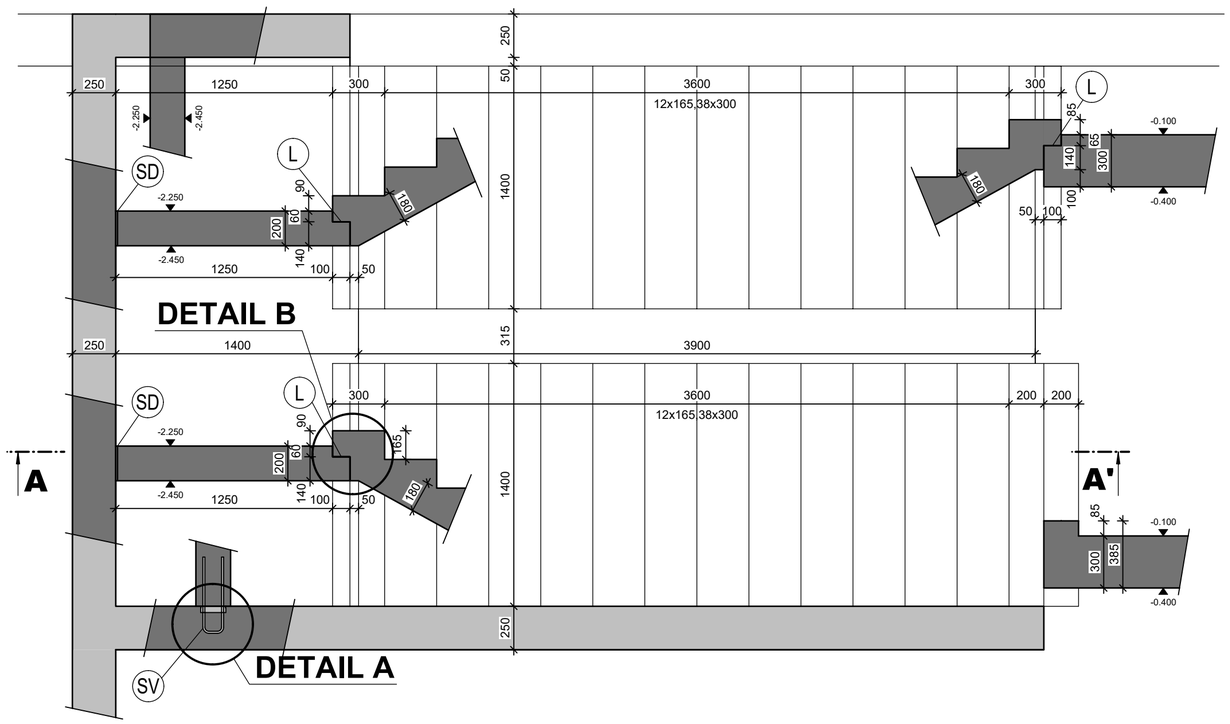

TVAR SCHODIŠTĚ
M 1:25
- napojení schodišťového ramene na základovou desku

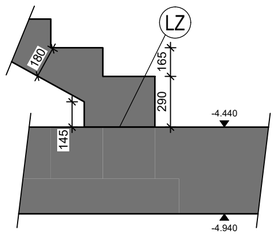

LEGENDA MATERIÁLŮ:

- ŽELEZOBETON
- ŽELEZOBETON VE SKLOPENÉM ŘEZU

LEGENDA PRVKŮ:

- (SV) STYKOVACÍ VÝZTUŽ HALFEN HBT 15, Pozn. 1
- (SD) SPÁROVÁ DESKA HALFEN HTPL
- (L) NEPORENOVÉ LOŽISKO FREYSSINER TYP F
- (LZ) LOŽISKO PRO ULOŽENÍ PREF. RAMENE NA ZÁKLADOVOU DESKU HALFEN HTF-B

POZNÁMKY:

Pozn. 1: Typ stykovací výztuže bude upřesněn po podrobném návrhu vyztužení stěn a mezipodest

MATERIÁLY:

BETON ČSN EN 206 A ČSN EN P 73 2404
C25/30-XC2,XA1-Cl0.2-Dmax16-S4 - obvodové stěny 1.PP, základová deska
C30/37-XC3-Cl0.2-Dmax16-S4 - vnitřní stěny, deska nad 1.PP
C30/37-XC1-Cl0.2-Dmax16-S4 - schodišťová ramena, mezipodesta

BETONÁŘSKÁ VÝZTUŽ DLE ČSN EN 10080 A ČSN 420139
B500B

Konstrukce bude provedena dle ČSN EN 13670 - Provádění betonových konstrukcí

KRYTÍ:
krytí pro XC2 desky: c_{min} = 30 mm
krytí pro XC3 desky: c_{min} = 30 mm
krytí pro XC1 desky: c_{min} = 25 mm

±0,000 = 235,20 m n.m. Bpv
KÓTOVÁNO V MILIMETRECH, VÝŠKOVÉ KÓTY V METRECH

OBOR: SI-NC	KATEDRA: K133	JMÉNO STUDENTA: Bc. Dominika Majerová	ČVUT V PRAZE FAKULTA STAVEBNÍ
ROČNÍK	KONZULTANT		
DRUHÝ	Ing. Hana Hanzlová, CSc.		
PŘEDMĚT: DIPLOMOVÁ PRÁCE - K133 Konstrukční řešení objektu Vinařství Olbramovice		FORMÁT	A2
		MĚŘÍTKO	1:25
		DATUM	01/2020
ÚLOHA: Statická část - betonové konstrukce Výkres tvaru vedlejšího schodiště 1.PP-1.NP		Č. VÝKRESU	6