Nekótovaná zkosení u děr 0,5x45°

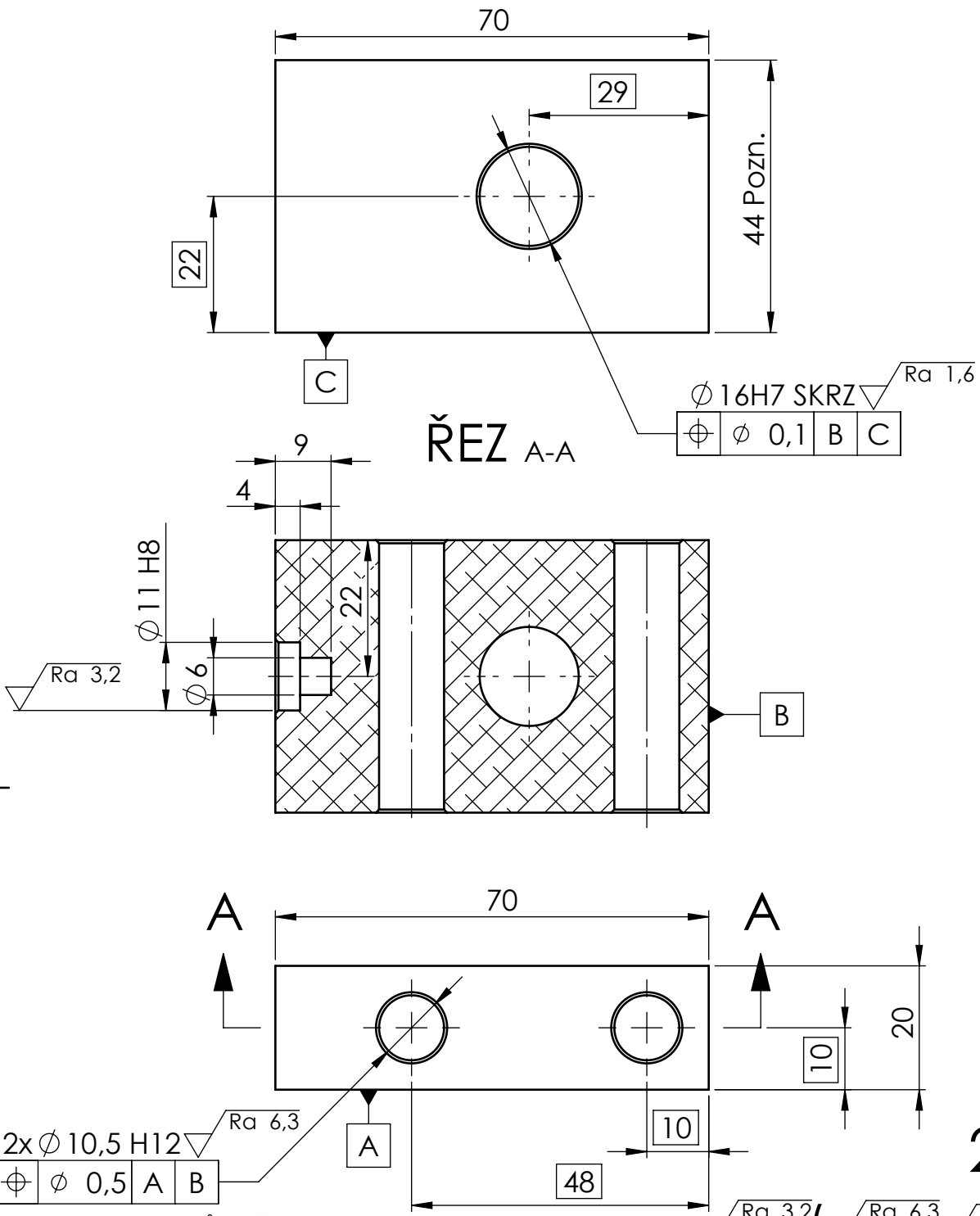

Pozn.: Spasovat bez vůle s č.v.: 01-L0-0011 nebo 01-0P-0012

MATERIÁL: EN 573-3 AW 6060 T66			
POLOTOVAR: TYČ 50x50-1000			
PROMÍTÁNÍ: (ISO E)	TOL. DLE ISO 8015: Ne		
PŘESNOST ISO 2768 - mK			
VŠEOB. TOL. ISO 8062-		INDEX	ZMĚNA / DATUM / PODPIS

	Autor	Datum		Podpis	Datum		
NAVRHL			PŘEZK.			HMOTNOST 0,133 kg	MĚŘÍTKO 1:1
KRESLIL	MARTIN MACHAČ	15.12.2018	SCHVÁLIL			SESTAVA	KUSOVNIK
TECHNOL.						STARÝ V.	

ČESKÉ VYSOKÉ UČENÍ TECHNICKÉ V PRAZE

FAKULTA STROJNÍ

NÁZEV: KOSTKA PRO LOŽISKO

TYP:

ČÍSLO VÝKRESU: 01-LP-0006

LIST: 1/1