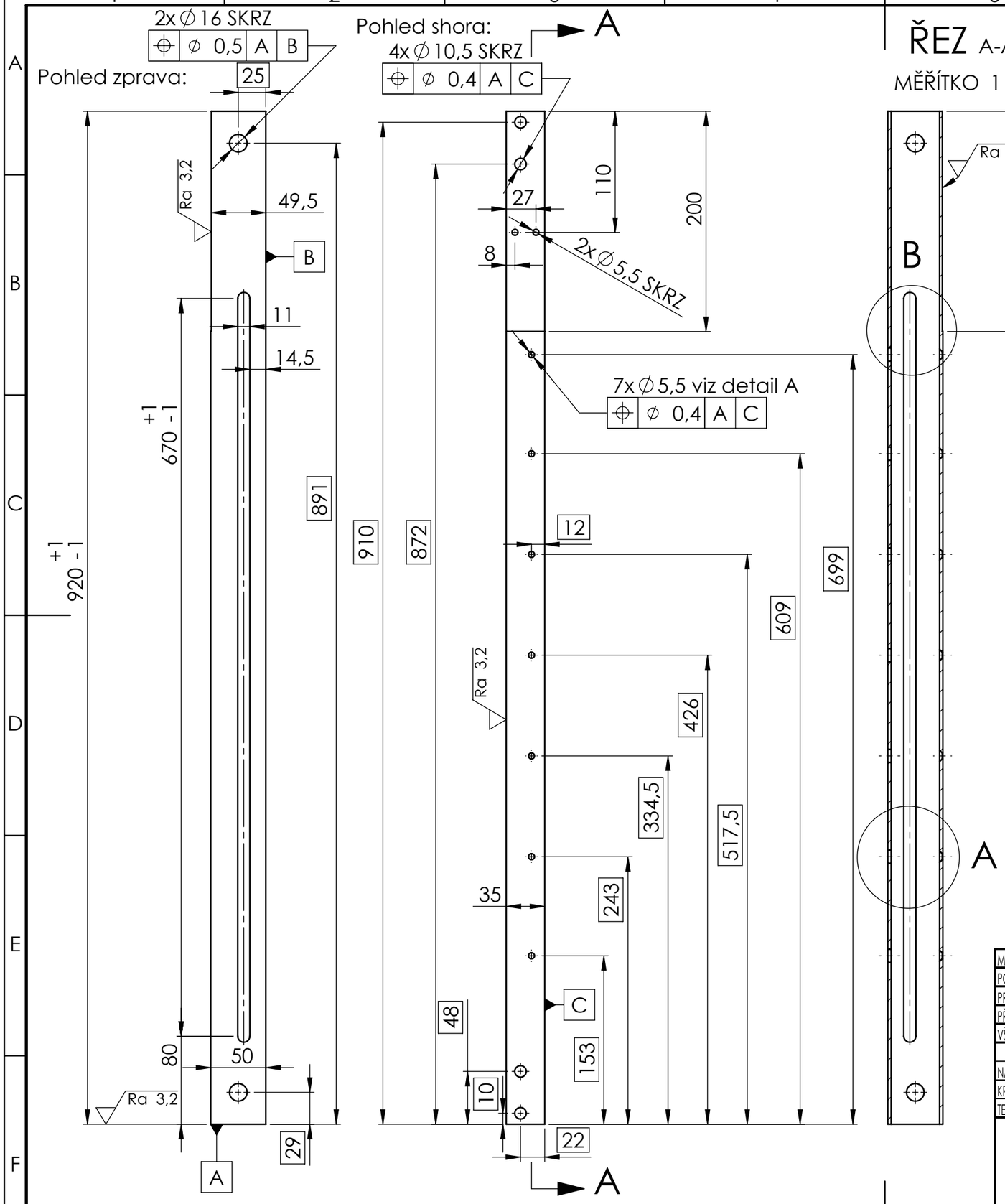

ŘEZ A-A

MĚŘÍTKO 1 : 4

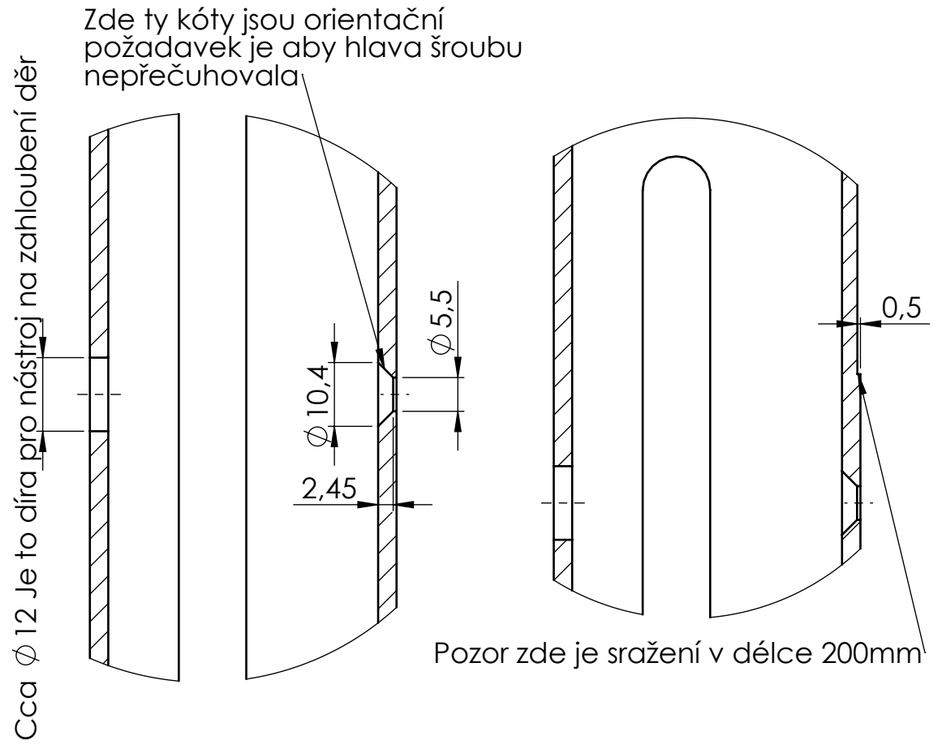

DETAIL A

MĚŘÍTKO 1 : 1

DETAIL B

MĚŘÍTKO 1 : 1

Pouze těchto 7 děr je se zahloubením, ostatní díry jsou klasika. Všechny díry jsou skrz na skrz materiál. Díry budou vrtané. Technologii výroby drážky nechávám na výrobci, drsnost netřeba řešit...

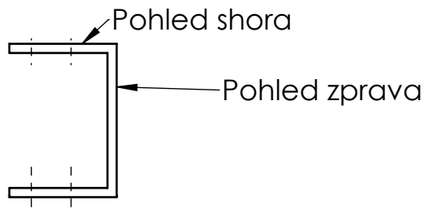

√ (√ Ra 3,2)

MATERIÁL: EN 573-3 AW 6060 T66									
POLOTOVAR: PROFIL U 50x50 - 1000									
PROMÍTÁNÍ: (ISO E)	TOL. DLE ISO 8015:								
PŘESNOST ISO 2768 - mK									
VŠEOB. TOL. ISO 8062-						INDEX	ZMĚNA	DATUM	PODPIS
	Autor	Datum		Podpis	Datum			MĚŘÍTKO	
NAVRHL			PŘEZK.			HMOTNOST	0,7 kg	1:4	
KRESLIL	MARTIN MACHAČ	26.2.2019	SCHVÁLIL			SESTAVA		KUSOVNIK	
TECHNOL.						STARÝ V.			

ČESKÉ VYSOKÉ UČENÍ TECHNICKÉ V PRAZE

FAKULTA STROJNÍ

NÁZEV: PROFIL U - LEVÝ

TYP:

ČÍSLO VÝKRESU: 01-L0-0011

LIST: 1/1