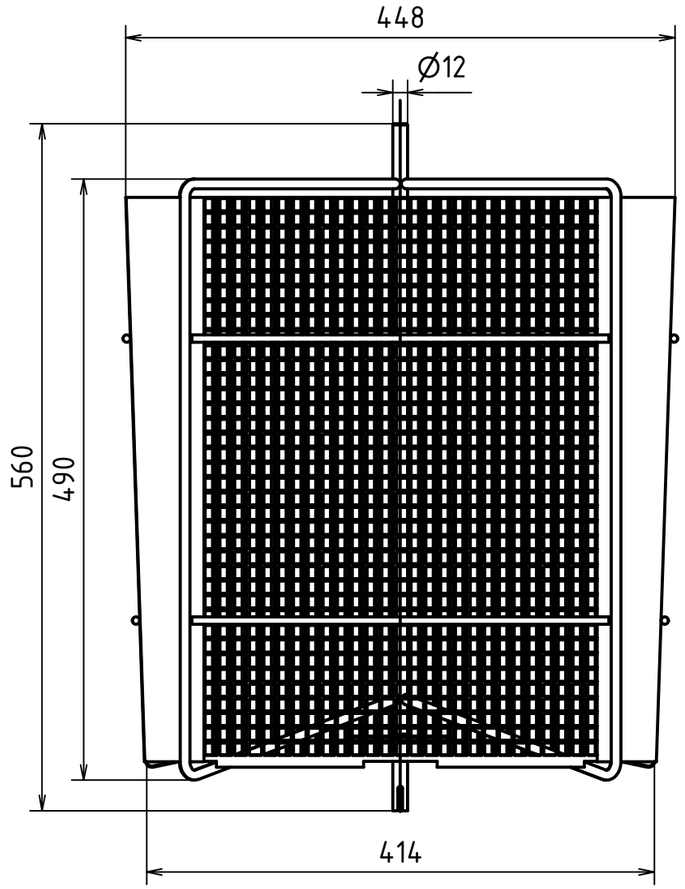

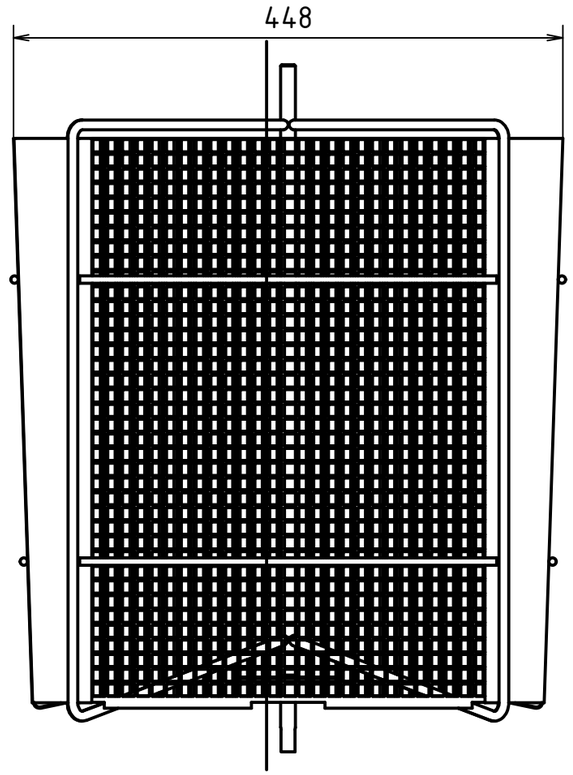

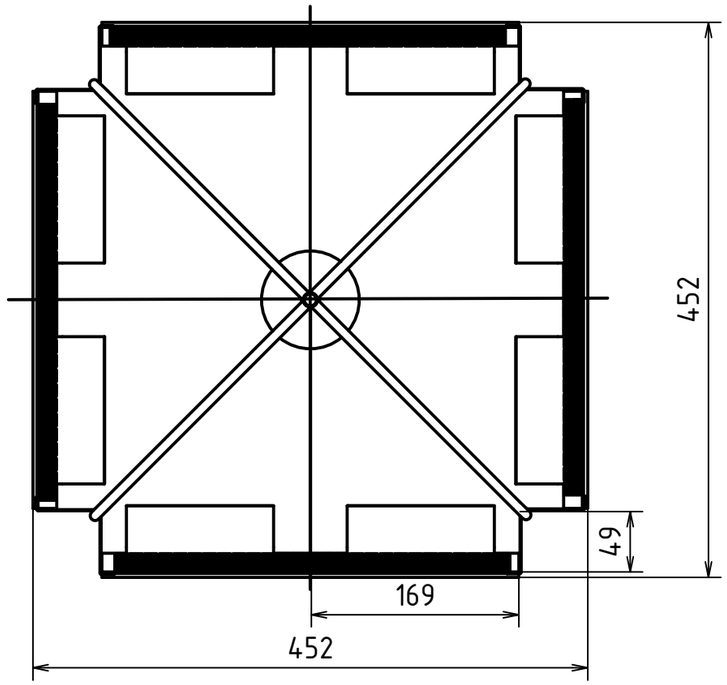

MATERIÁL:
POLOTOVAR:
PROMÍTÁNÍ: (ISO E)
TOLEROVÁNÍ PODLE ISO 8015:
PŘESNOST ISO 2768 -

+0,5 −0,3 −0,5

INDEX	ZMĚNA	DATUM	PODPIS

	Podpis	Datum		Podpis	Datum			MĚŘÍTKO
NAVRHL			STATIK			HMOTNOST	kg	1:5
KRESLIL	Jan Dušek	2.7.2019	NORM. REF			MIKROFILM		Č. SVITKU
SKUPINÁŘ			PŘEZK.			SESTAVA	1	KUSOVNIK
TECHNOL.			SCHVÁLIL			STARÝ V.		

ČESKÉ VYSOKÉ UČENÍ TECHNICKÉ V PRAZE

FAKULTA STROJNÍ

NÁZEV: Koš medometu

TYP:

ČÍSLO VÝKRESU: 2

LIST: 1