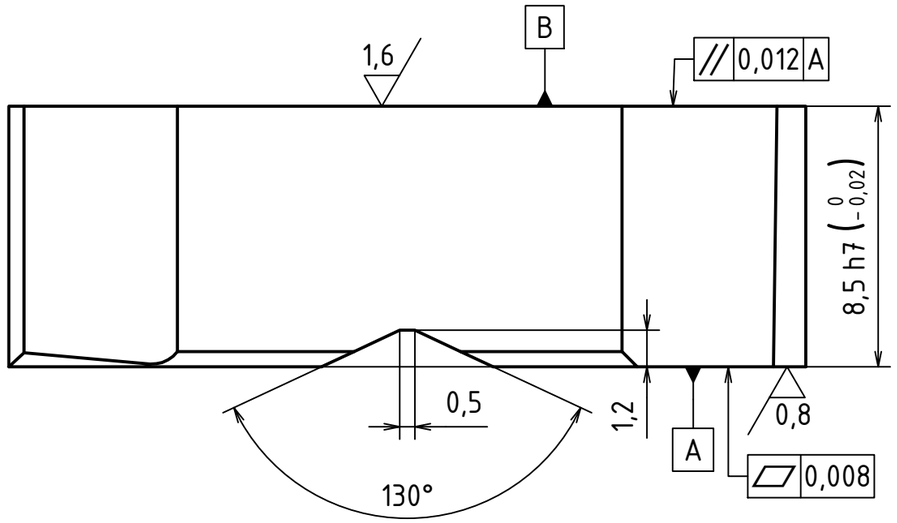

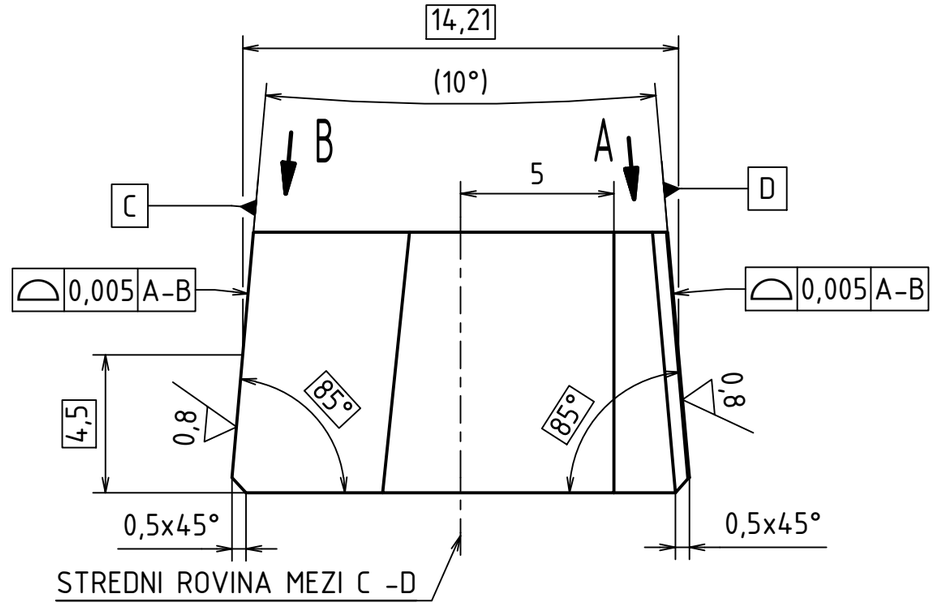

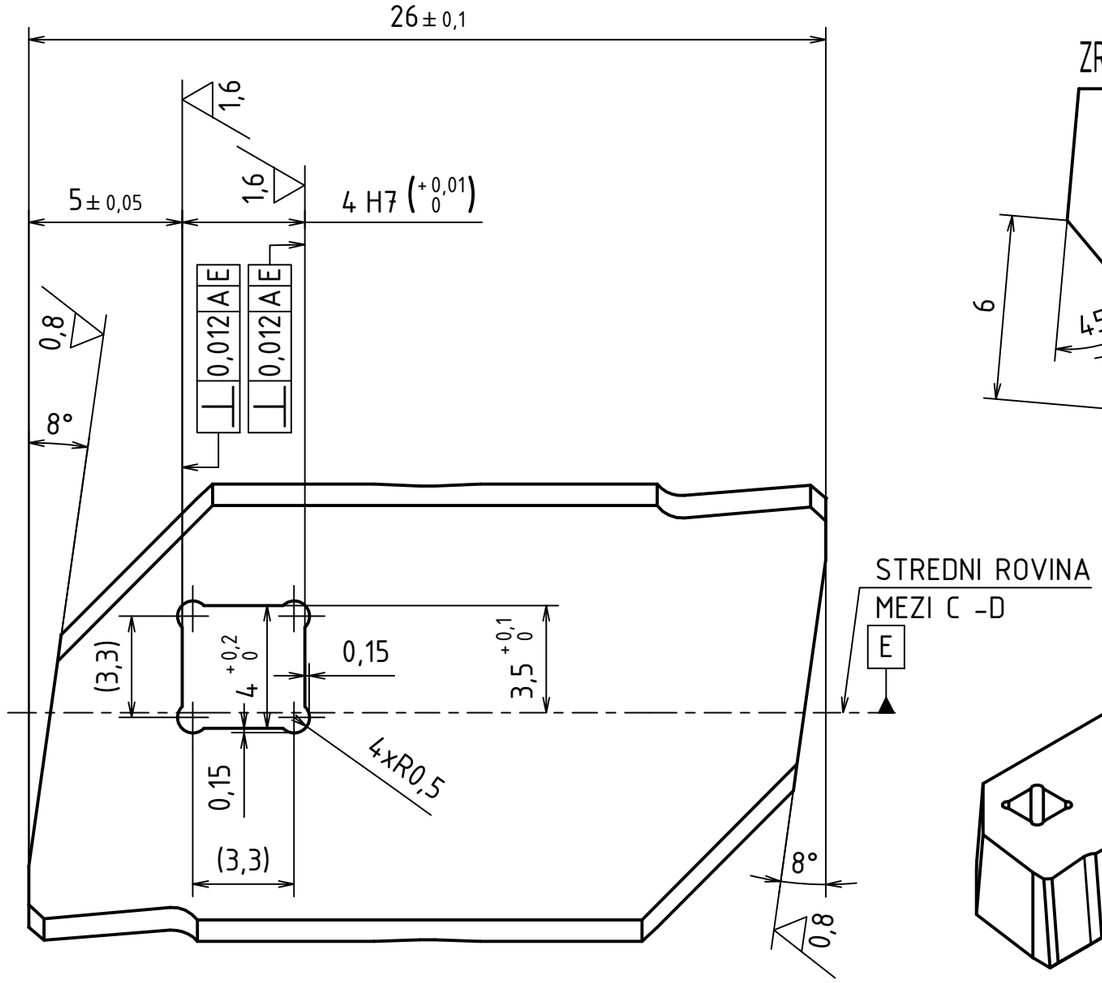

POHLED B

ZRCADLOVE I NA DRUHE STRANE DILU

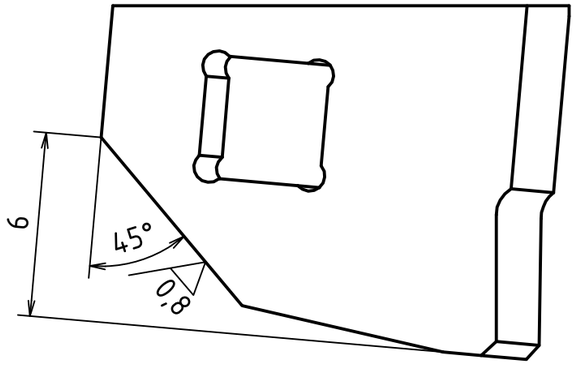

POHLED A

ZRCADLOVE I NA DRUHE STRANE DILU

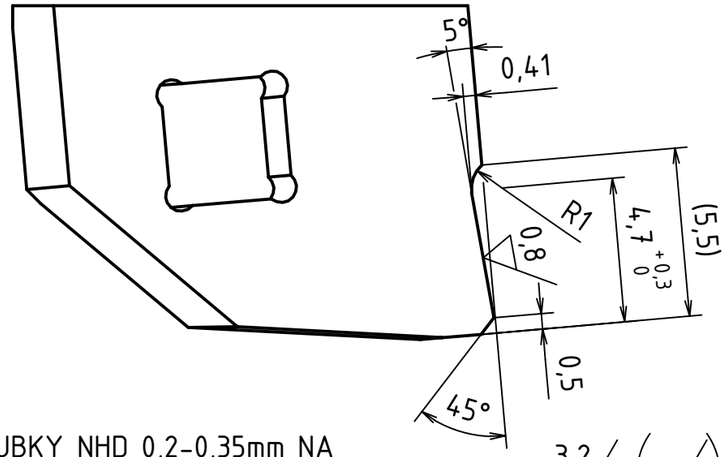

NITRIDOVAT DO HLOUBKY NHD 0,2-0,35mm NA
TVRDOST MINIMÁLNĚ 650 HV5

3,2

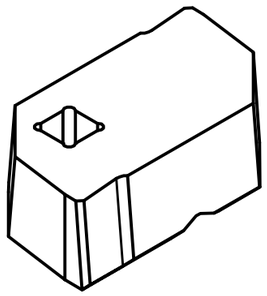

MATERIÁL: 31CrMoV9+QT									
POLOTOVAR:									
PROMÍTÁNÍ: (ISO E)		TOL. DLE ISO 8015: K							
PŘESNOST ISO 2768 - m									
VŠEOB. TOL. ISO 8062- ---						INDEX	ZMĚNA	DATUM	PODPIS
	Autor	Datum		Podpis	Datum			MĚŘÍTKO	
NAVRHL	Marek BOUS	1.3.2019	PŘEZK.			HMOTNOST 0,02 kg		N	
KRESLIL	Marek BOUS	2.3.2019	SCHVÁLIL			SESTAVA ---		KUSOVNIK ---	
TECHNOL.						STARÝ V. ---			

ČESKÉ VYSOKÉ UČENÍ TECHNICKÉ V PRAZE

FAKULTA STROJNÍ

NÁZEV: KAMEN RAZENI 3

TYP:

ČÍSLO VÝKRESU: 12120 DPMB 4

LIST: 1/1