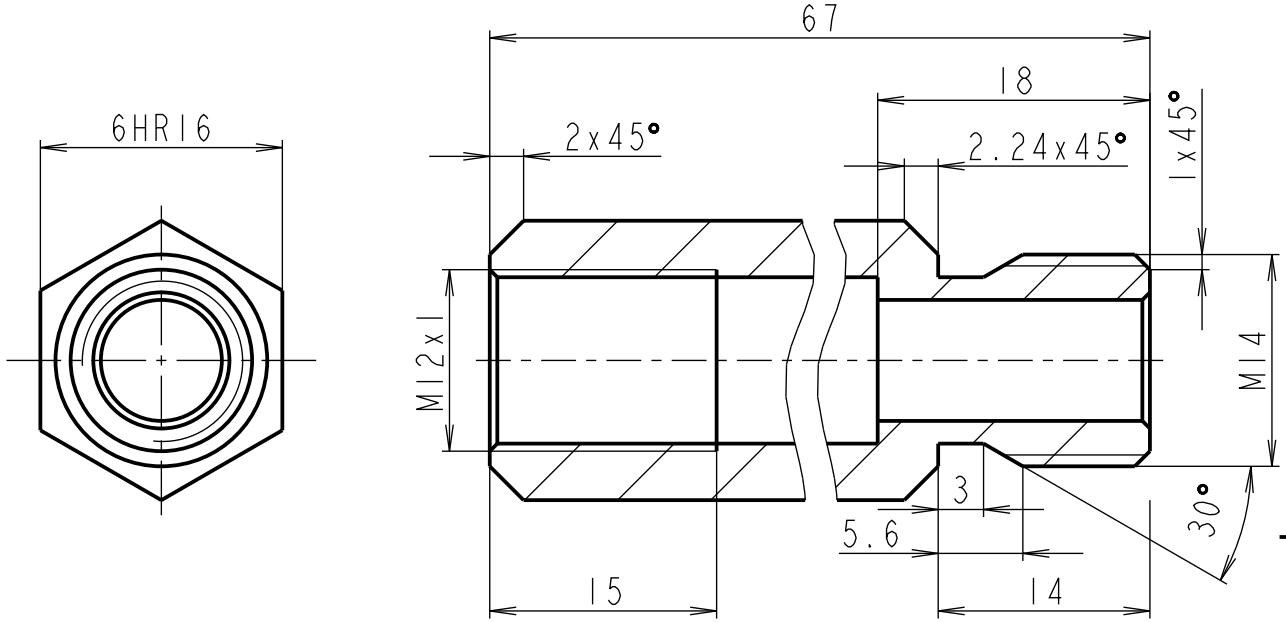

Ra 3,2

MATERIAL: 17 240									
POLOTOVAR: TYC SESTIHRANNA DIN 176 16-70									
PROMITANI [ISO E]									
TOLEROVANI PODLE ISO 80151: NE									
PRESNOST ISO 2768 - mK							INDEX	ZMENA	DATUM	PODPIS
	Podpis	Datum		Podpis	Datum			MERITKO 2:1	
NAVRHL			STATIK			HMOTNOST kg			
KRESLIL	Ales Flidr	23.06.2019	NORM.REF.			MIKROFILM		C.SVITKU	
SKUPINAR			PREZKOUSEL			SESTAVA		KUSOVNIK	
TECHNOLOG			SCHVALIL			STARY V.			

CESKE VYSOKE UCENI TECHNICKE V PRAZE

FAKULTA STROJNI

Ú 12120

NAZEV

TYP:

VLOZKA

CISLO VYKRESU

5-006

LIST: 1/1