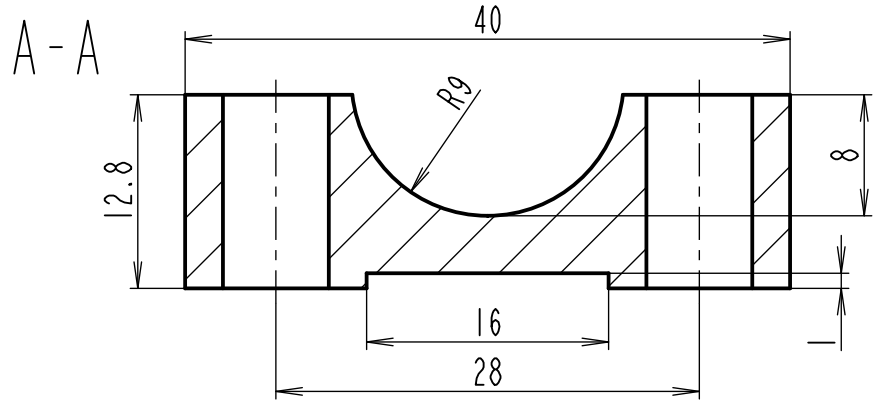

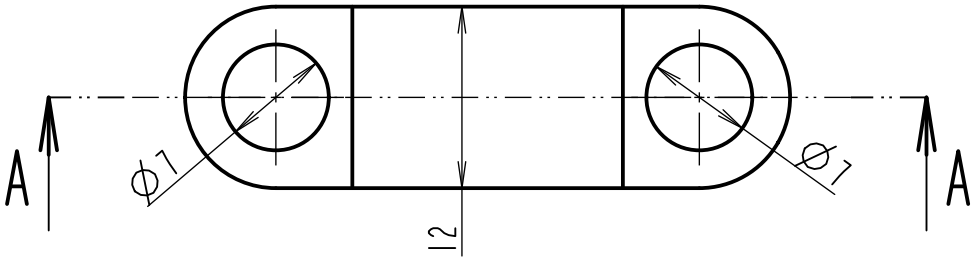

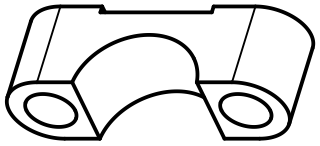

1:1

MATERIAL: PA12 NYLON									
POLOTOVAR:									
PROMITANI [ISO E]									
TOLEROVANI PODLE ISO 80151: NE									
PRESNOST ISO 2768 - mK							INDEX	ZMENA	DATUM	PODPIS
	Podpis	Datum		Podpis	Datum			MERITKO 2:1	
NAVRHL	WINTER Vojtech	20.06.2019	STATIK			HMOTNOST kg			
KRESLIL	WINTER Vojtech	01.07.2019	NORM.REF.			MIKROFILM		C.SVITKU	
SKUPINAR			PREZKOUSEL			SESTAVA		KUSOVNIK	
TECHNOLOG			SCHVALIL			STARY V.			

CESKE VYSOKE UCENI TECHNICKE V PRAZE

FAKULTA STROJNI

u12120

NAZEV

TYP:

SPODNI DRZAK PALIVOVE LISTY

CISLO VYKRESU

04-01-00-05

LIST: 1/1