DETAIL PŘÍPOJE PŘÍČNÍKU

ŘEZ KOLMO K OSE LÁVKY

1:5

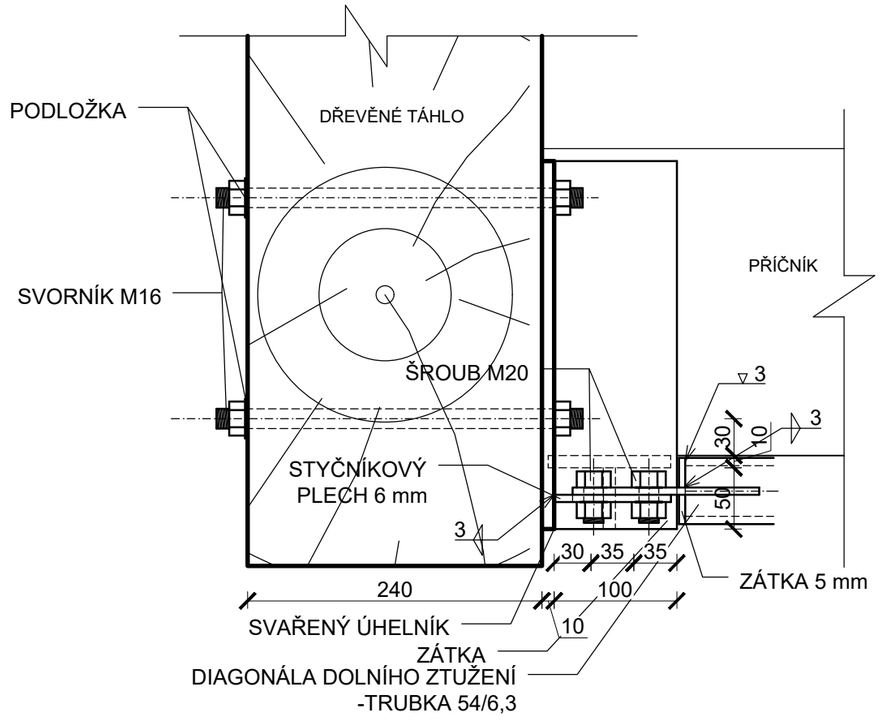

ŘEZ ROVNOBĚŽNĚ S OSOU LÁVKY

1:5

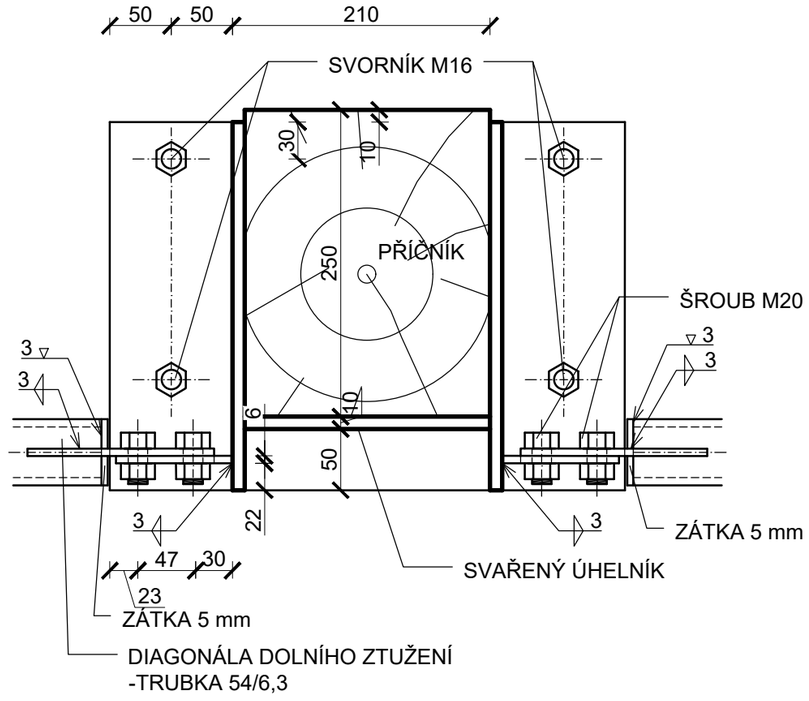

POHLED Z VRCHU NA PŘÍPOJ

1:5

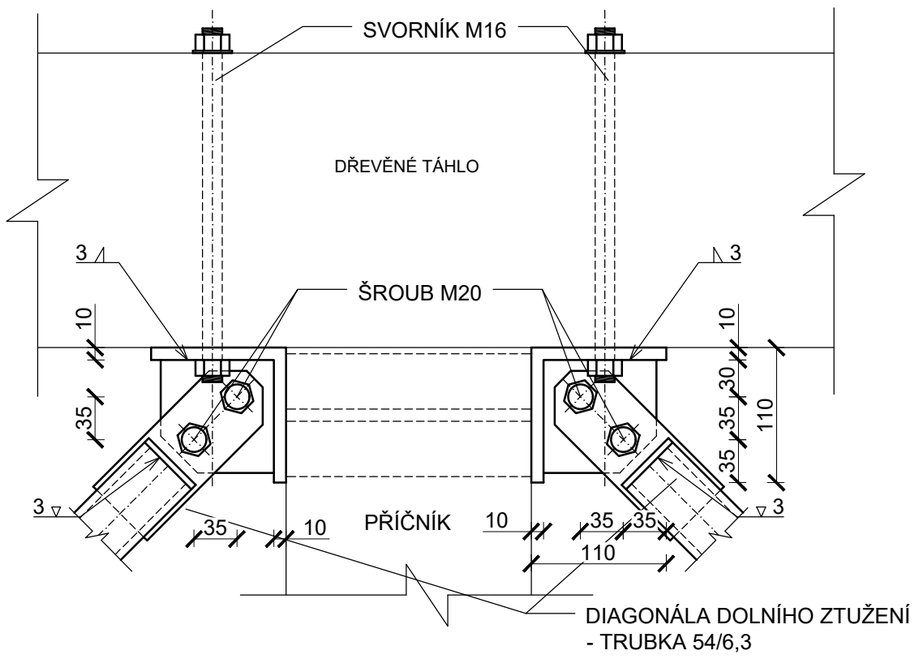

POZNÁMKA:

- JSOU UVAŽOVÁNY SKLADEBNÉ ROZMĚRY. PRO DÍLENSKOU DOKUMENTACI JE POTŘEBA POČÍTAT S VŮLEMI TAK, ABY BYLO MOŽNÉ PRVKY OSADIT.

MATERIÁLY:

- ŠROUB - 8.8
- SVORNÍK - 8.8

ČESKÉ VYSOKÉ UČENÍ TECHNICKÉ V PRAZE FAKULTA STAVEBNÍ		
KATEDRA: KATEDRA OCELOVÝCH A DŘEVĚNÝCH KONSTRUKCÍ		
VYPRACOVAL: TOMÁŠ PINTÍŘ	VEDOUCÍ BAKALÁŘSKÉ PRÁCE: doc. Dr. Ing. Jakub Dolejš	
TÉMA BAKALÁŘSKÉ PRÁCE: **LÁVKA V PLZNI**	FORMÁT:	A3
	MĚŘÍTKO:	1:5
NÁZEV VÝKRESU: **DETAILY 1. ČÁST**	DATUM:	5/2019
	Č. VÝKRESU	6