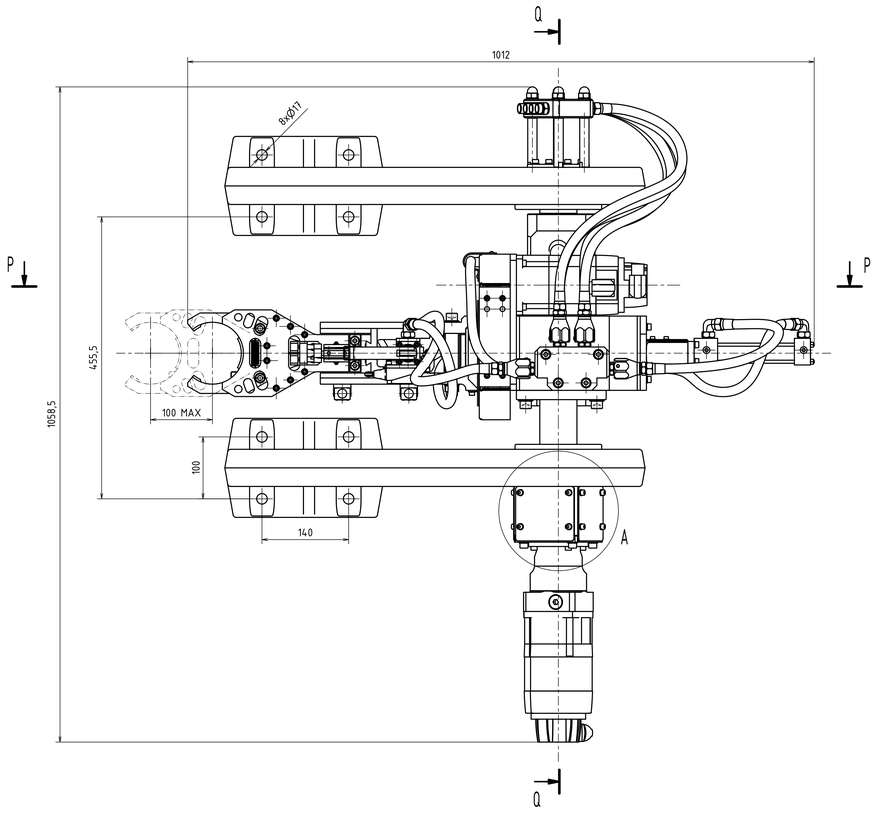

Q-Q (1 : 2)

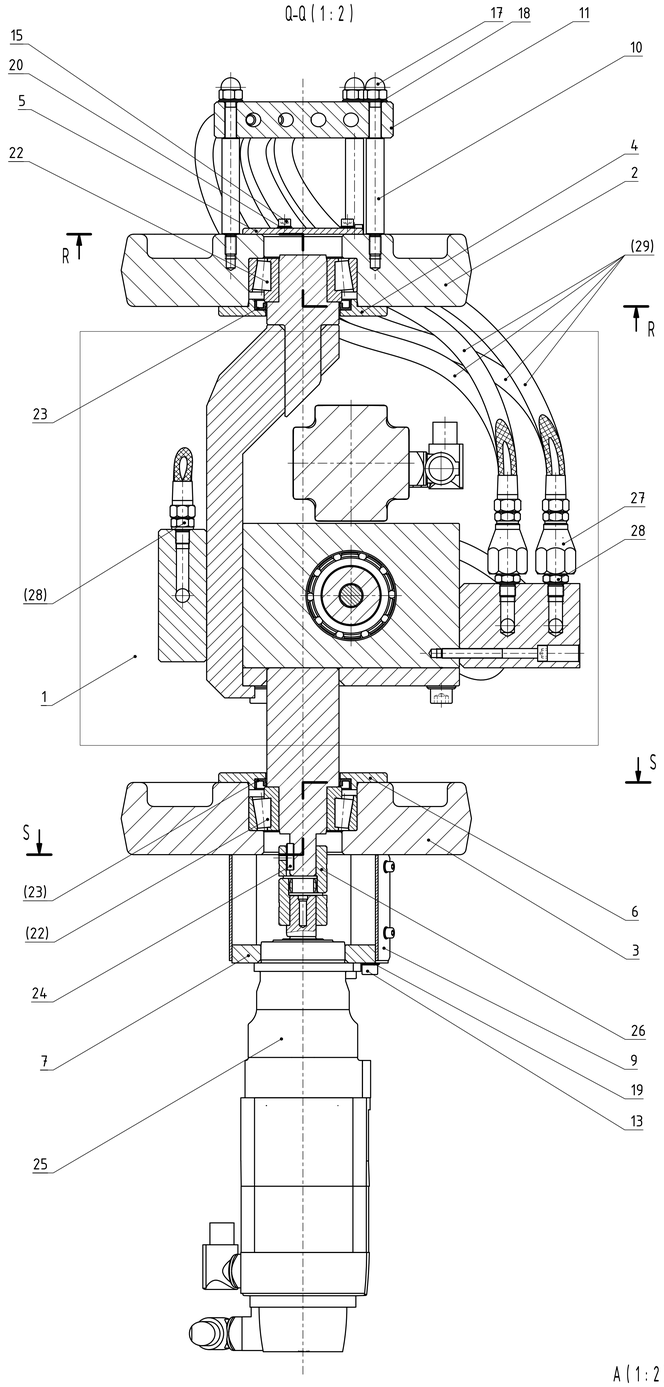

R-R (1 : 2)

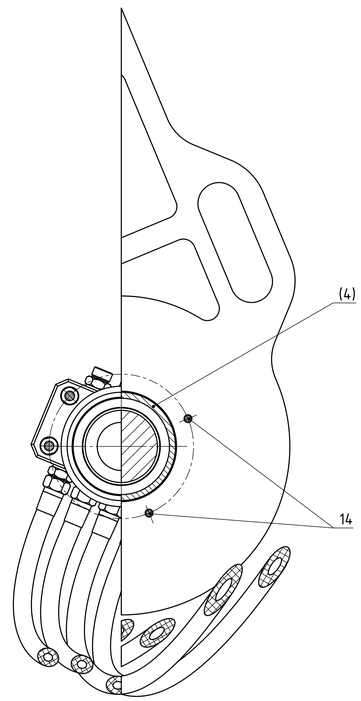

S-S (1 : 2)

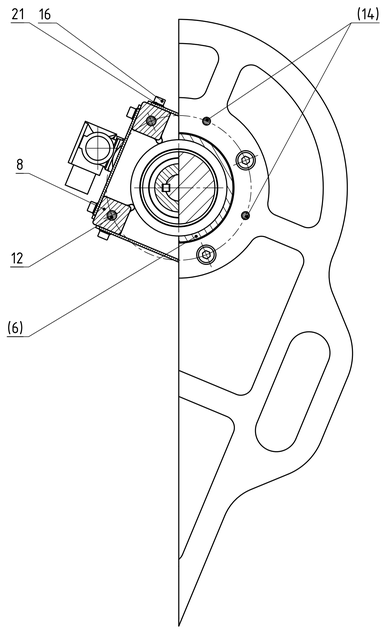

P-P

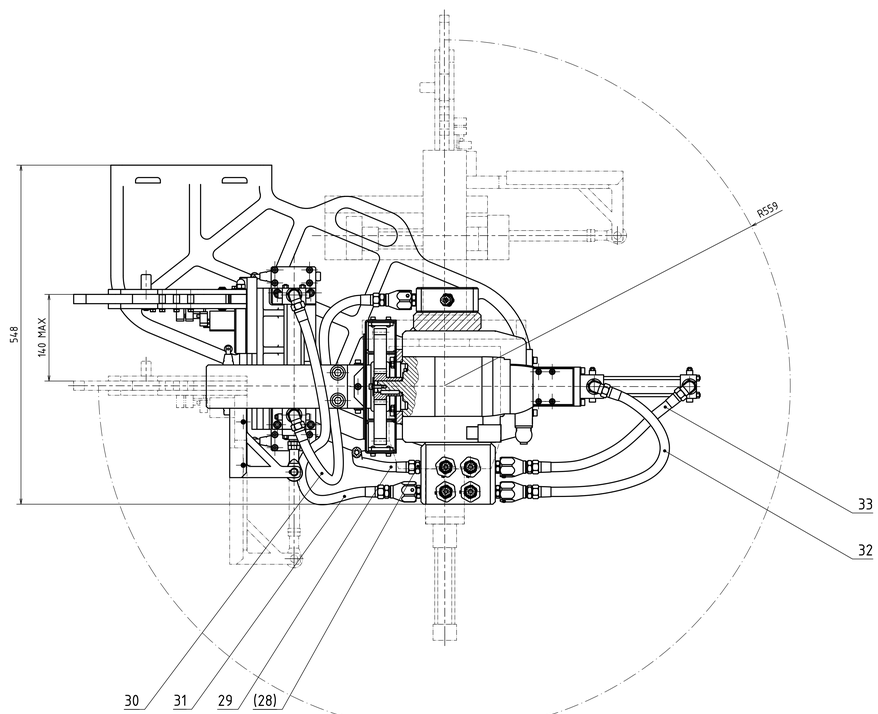

A (1 : 2)

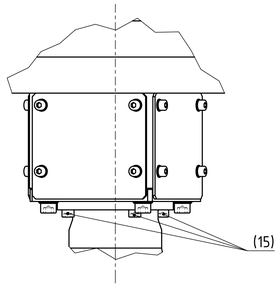

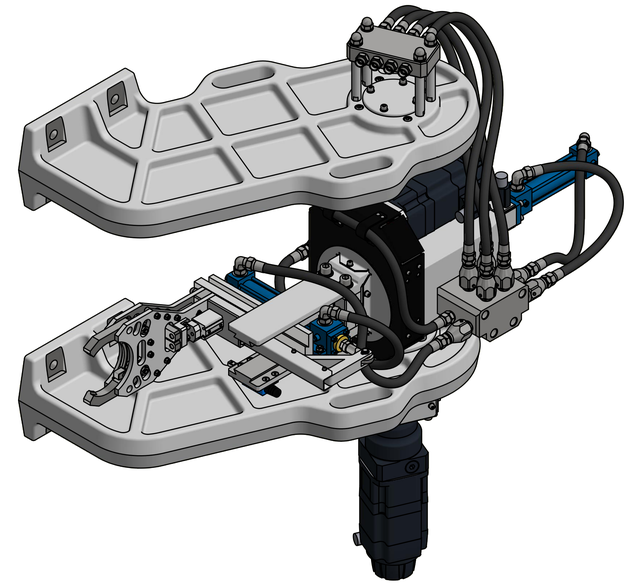

ŠROUBOVÉ SPOJE POJIŠTĚNY LOCTITE 222

	Autor	Datum	Podpis	Datum		
NAVRH.					HMOTNOST 232 kg	MĚŘÍTKO 1 : 5 (1 : 2)
KRESLI.	Jakub SLÁDEK	2018-07-01	PŘEZK.		SESTAVA 01-00-00	KUSOVNÍK 01-03-00-K
TECHNOL.			SCHVÁLI.		STARÝ V	

ČESKÉ VYSOKÉ UČENÍ TECHNICKÉ V PRAZE

FAKULTA STROJNÍ

NÁZEV: MANIPULÁTOR

TYP:

ČÍSLO VÝKRESU: 01-03-00

LIST 1/1