TABULKA HRDEL						
OZNAČ.	KS.	DN	PN	NORMA	URČENÍ	POZNÁMKA
H1	1	700x30	-	-	VSTUP VODA	-
H2	2	DN20	-	ČSN 01 4033	VÝSTUP VODA	-
H3	2	DN20	-	ČSN 01 4033	VÝSTUP VODA	-
H4	1	DN15	-	ČSN 01 4033	PŘÍVOD VZDUCHU	-

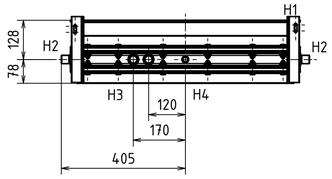

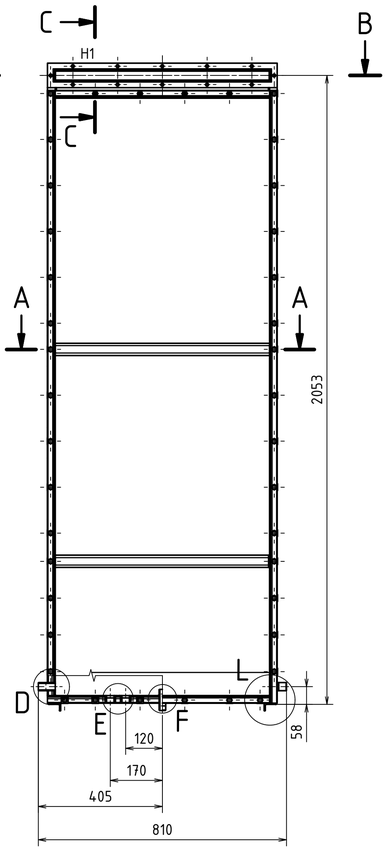

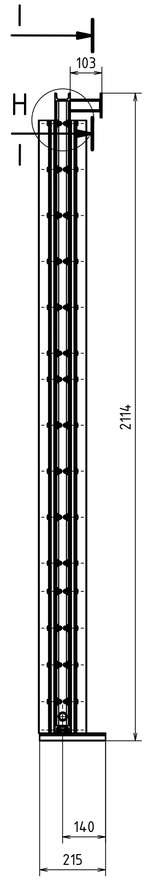

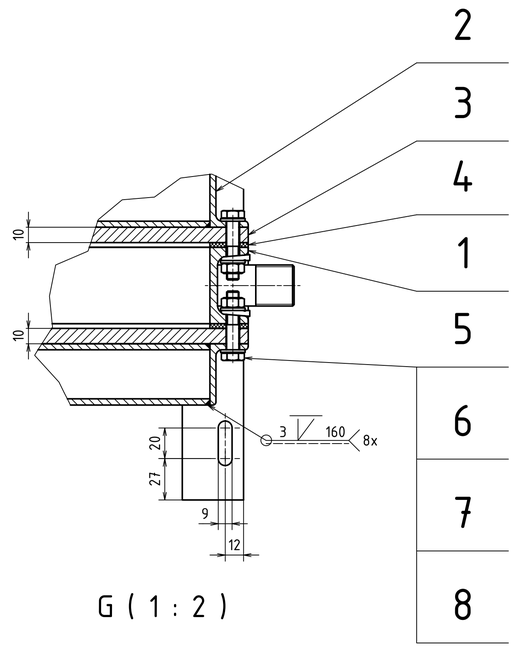

G (1 : 2)

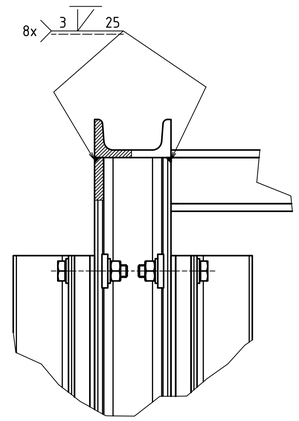

H (1 : 2)

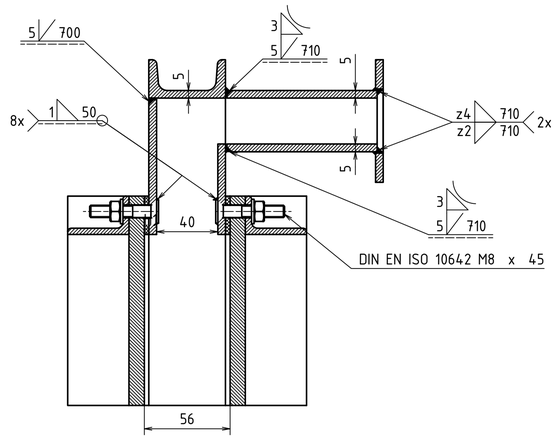

C-C (1 : 5)

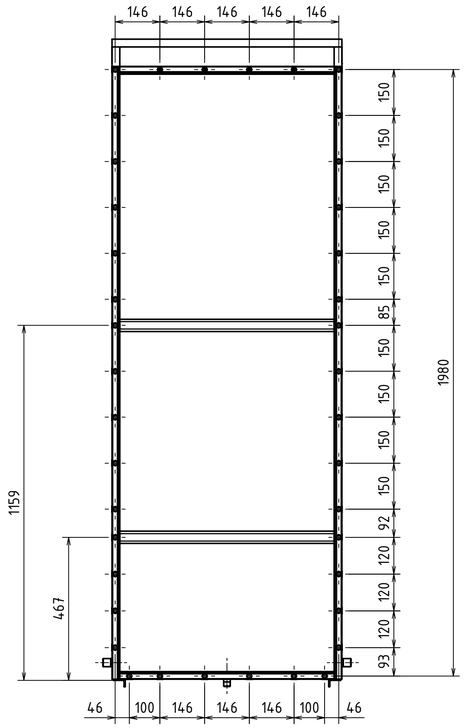

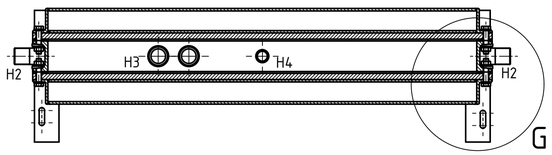

A-A (1 : 5)

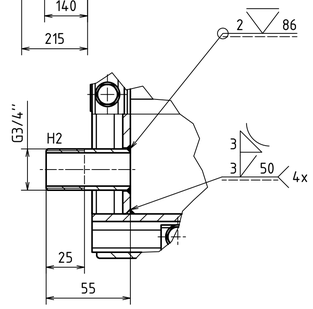

D (1 : 2)

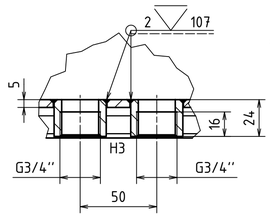

E (1 : 2)

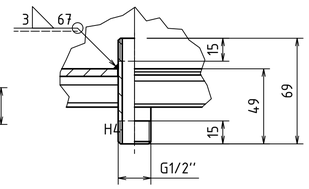

F (1 : 2)

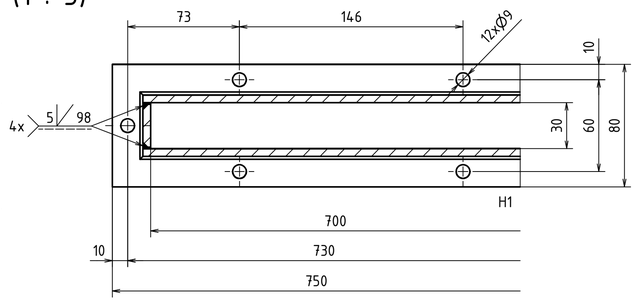

I (1 : 2)

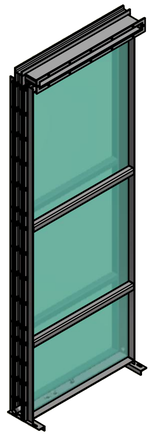

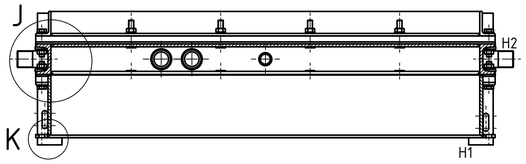

B-B (1 : 5)

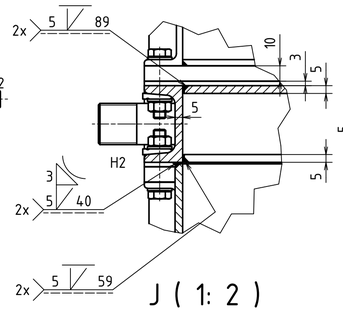

J (1: 2)

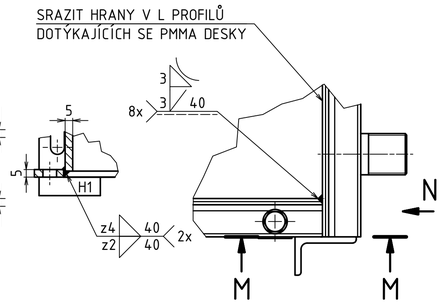

K (1:2)

L (1 : 2)

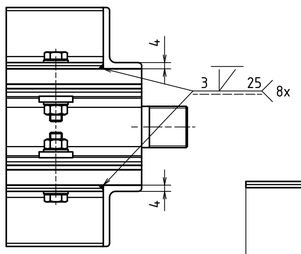

M-M (1 : 2)

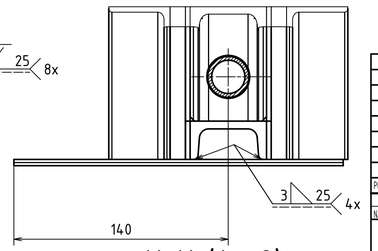

N-N (1 : 2)

POZ	NÁZEV	NORMA	MATERIÁL	PEVNOST	Č. VÝKRESU	KS
8	Čtvercová oblá podložka	DIN 434	Ocel, měkká		DIN 434 - 9	72
7	Podložka	DIN 125-2	Ocel, měkká		DIN 125-2 - B 8,4	152
6	Šestihranná matice	ISO 4032	Nerezová ocel 440C		ISO 4032 - M8	80
5	Šestihranný šroub	DIN 931-1	Ocel, měkká		DIN 931-1 - M8 x 40	72
4	Pryžové těsnění		Pryž		-	2
3	Transparentní deska		PMMA		-	2
2	Rámeček pro rozložení napětí	PODSESTAVA	-		-	2
1	Rám svařenec	PODSESTAVA	-		-	1

	Autor	Datum	Podpis	Datum	HMOTNOST Není k dispozici	MĚŘÍTKO
NAVRHL	Jakub Červený	30.10.2017			PROMÍTÁNÍ: ISO E 1	1:10
			SCHVÁLIL			

ČESKÉ VYSOKÉ UČENÍ TECHNICKÉ V PRAZE

FAKULTA STROJNÍ

TYP:

NÁZEV: Fotobioreaktor

ČÍSLO VÝKRESU: 2017-00-01

LIST: 1 /1