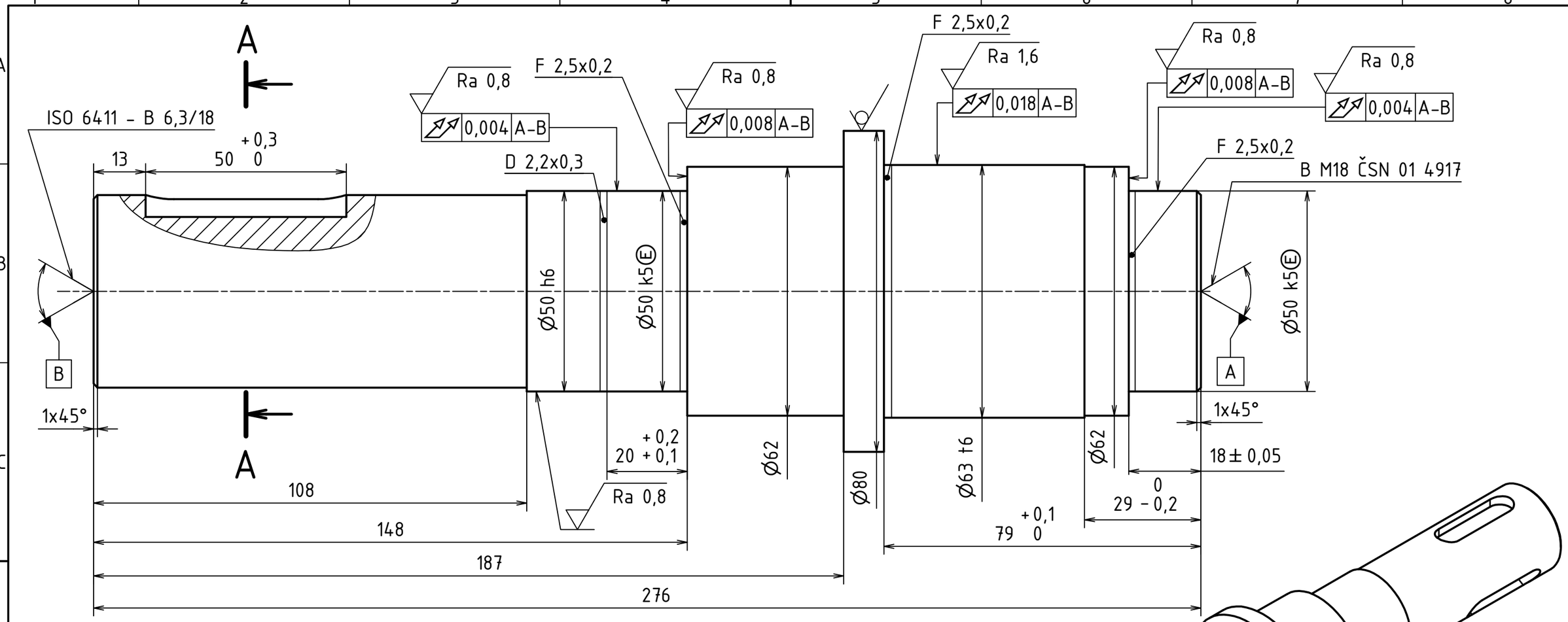

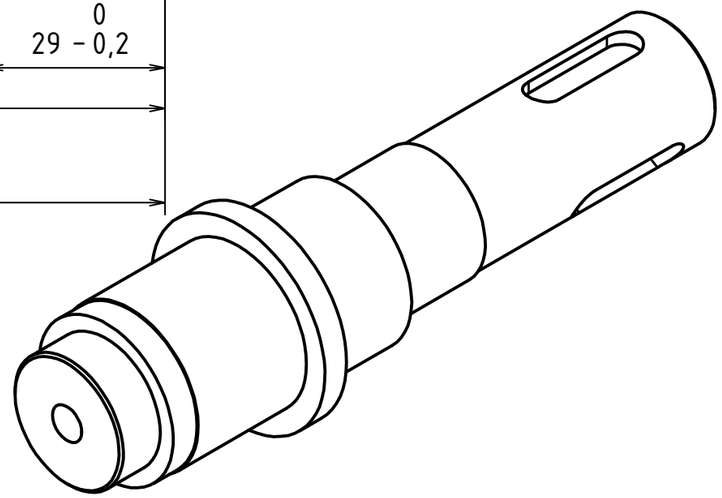

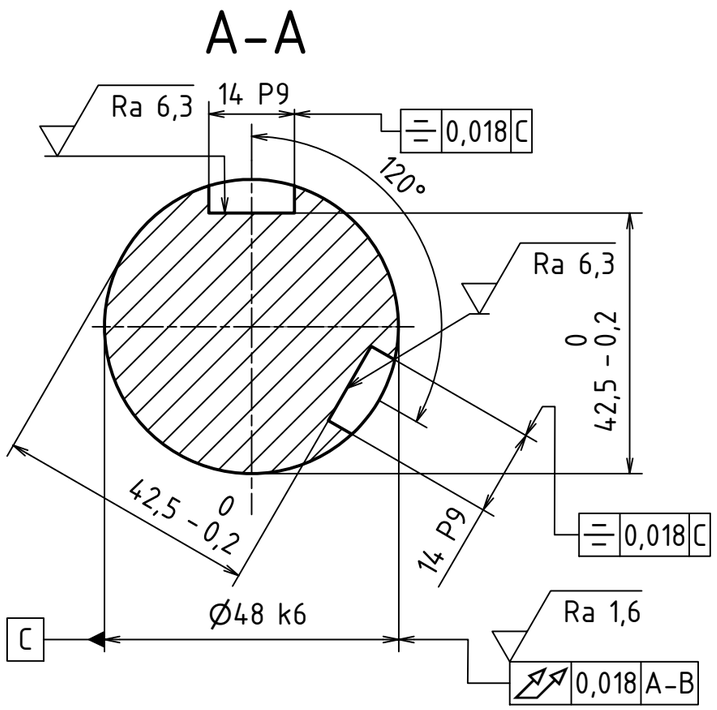

Ra 3,2 (Ra 0,8 Ra 1,6 Ra 6,3)

ISO 14405-1

MATERIÁL: E360 (11 700)
POLOTOVAR: TYČ KRUHOVÁ ČSN EN 10060 - 80-285
TOLEROVÁNÍ DLE ISO 8015
PŘESNOST ISO 2768 - mK
VŠEOB. TOL. ISO 8062 -

+0,5 +0,1 -0,2 -0,5 (L)

INDEX	ZMĚNA	DATUM	PODPIS

	Autor	Datum		Podpis	Datum
NAVRHL	Karel Baláš	16.03.2018	PŘEZK.		
KRESLIL	Karel Baláš	13.05.2018	SCHVÁLIL		

HMOTNOST 5,135 kg
SESTAVA KC-2018-B-KB-00
KUSOVNÍK KC-2018-B-KB-00

MĚŘÍTKO 1:1
PROMÍTÁNÍ: (ISO E)
TYP:

ČESKÉ VYSOKÉ UČENÍ TECHNICKÉ V PRAZE
FAKULTA STROJNÍ

NÁZEV
HŘÍDEL 3

ČÍSLO VÝKRESU
KC-2018-B-KB-00-12

LIST: 1 /1