DETAIL D3 - PŘIPOJENÍ PŘÍČNÍKU A ZTUŽIDEL K HLAVNÍMU NOSNÍKU
M 1:5

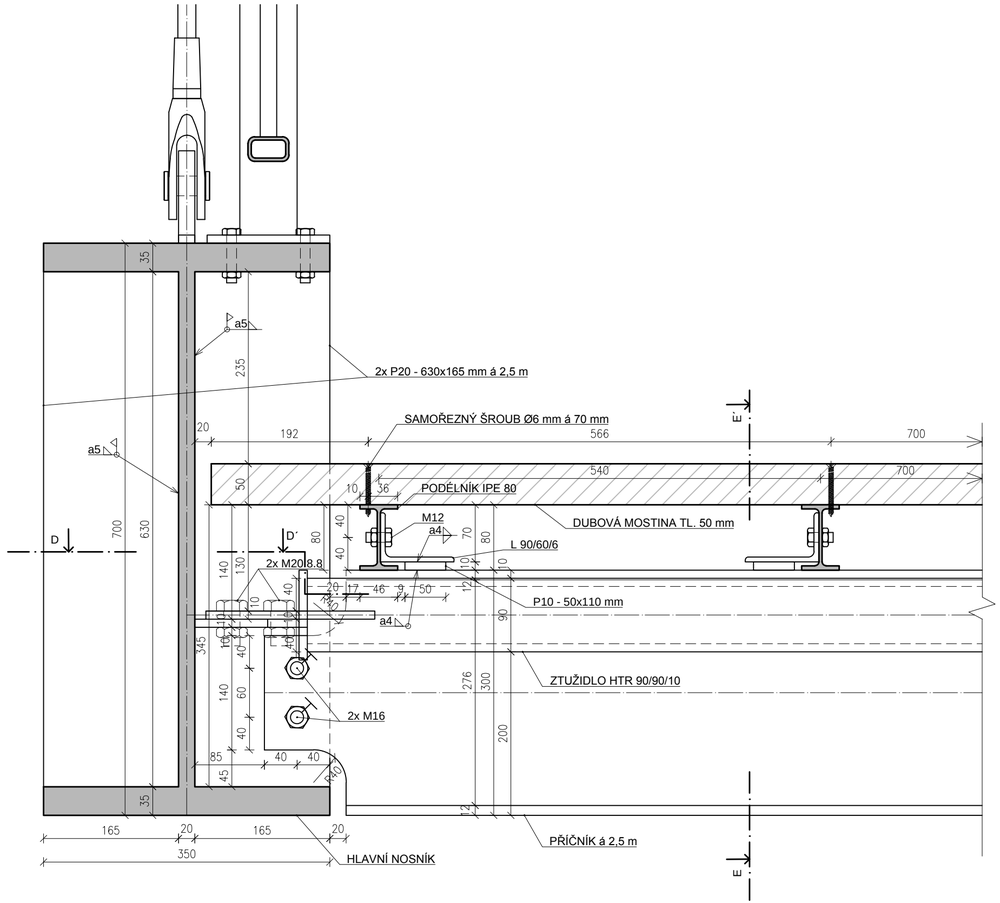

ŘEZ D-D´

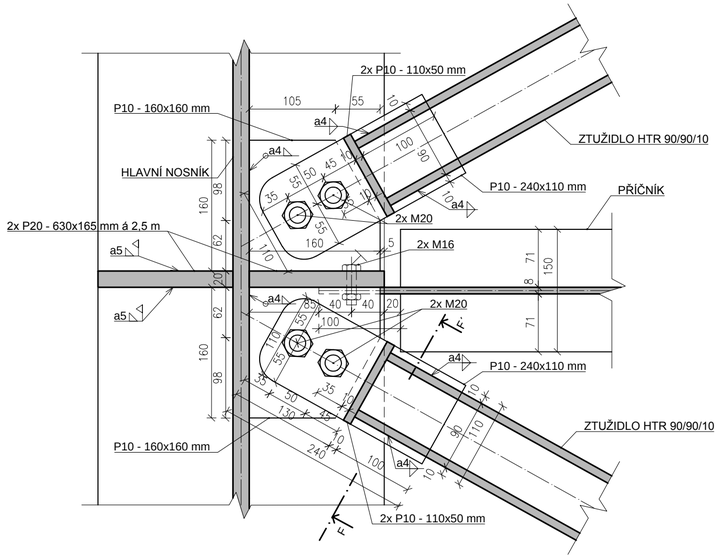

ŘEZ E-E´

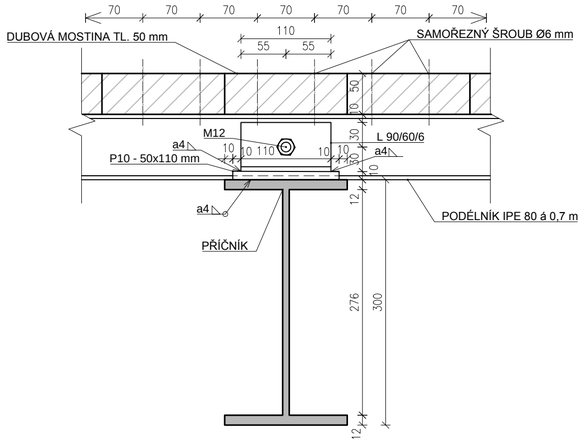

ŘEZ F-F´

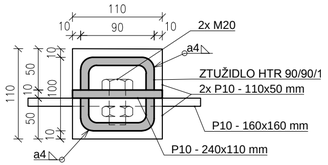

OCEL:
- TŘÍDA PROVEDENÍ EXC 3
- PRO HLAVNÍ NOSNOU KONSTRUKCI: S355 J2
- ŠROUBY: 8.8

VYPRACOVAL	VEDOUCÍ PRÁCE	ŠKOLA: ČVUT V PRAZE
BC. LUKÁŠ KULHÁNEK	ING. MICHAL NETUŠIL, PH.D.	FAKULTA STAVEBNÍ
Obor a katedra: Stavební inženýrství - Konstrukce a dopravní stavby, katedra K134		

DIPLOMOVÁ PRÁCE
LÁVKA PRO CHODCE PŘES OTAVU VE STRAKONICÍCH

Výkres :		
DETAIL D3	MĚŘÍTKO	1:5
	DATUM	8.1.2018
	Č. PŘÍLOHY	7