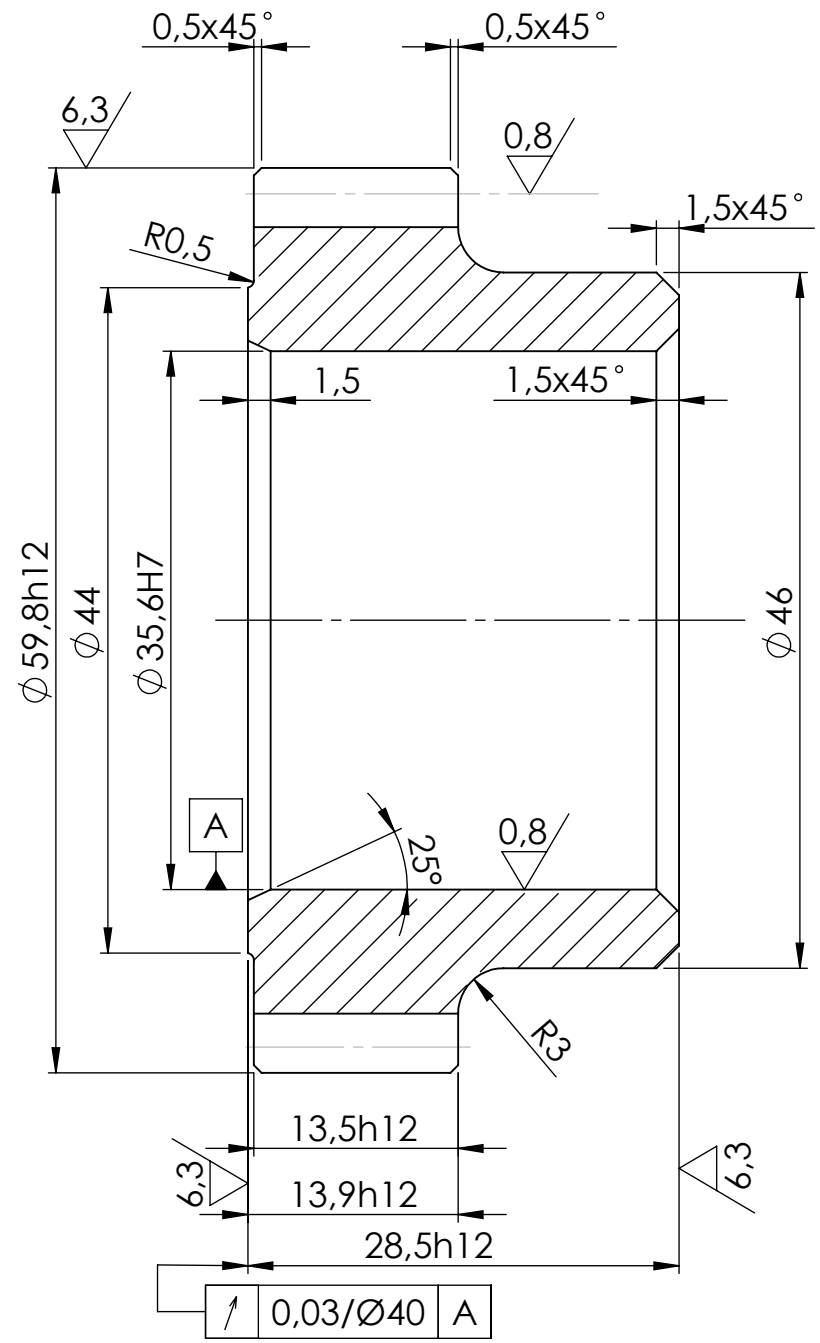

Ozubené kolo		
Zuby		
Typ šneku		
Ozubení		
Modul (normálný)	m_n	
Počet zubů	z	
Normálný zákl. profil		
Úhel profilu	α	
Úhel	β	
Smysl stoupání		
Jednotkové posunutí	x	
Posunutí z. profilu	x_m	
Jedn. zm. tl. profilu	x_t	
Úhel rozteč. kružnice	d	
Stupeň přesnosti		
Rozměr přes zuby	W	/
Modul (tečný)	m_t	
Průměr z. kružnice	d_b	
Průměr rozteč. kruž.	d	
Průměr patní kruž.	d_f	
Úhel sklonu na z. vál.		
Úhel os		
Vzdálenost os	a_w	
Součinitel průměru šneku	q	
Délka površky roz. kruž.	R	
Úhel patního kužele		
Stoupání záv. šneku		
Spolu-zabírající kolo: Č. výkresu		
Spolu-zabírající kolo: Počet zubů	z	
Spolu-zabírající kolo: Modul		

(6,3 , 0,8)

MATERIÁL: 16220 ČSN 41 6220
POLOTOVAR: VÝKOVEK
TOL. DLE ISO 8015
PŘESNOST ISO 2768 - mK
VŠEB. TOL. ISO 8062 -

INDEX	ZMĚNA	DATUM	PODPIS

	AUTOR	DATUM		PODPIS	DATUM
NAVRHL			PŘEZK.		
KRESLIL	Jaroslav Svoboda	6. 7. 2017	SCHVÁLIL		

HMOTNOST 0.312 kg
SESTAVA
KUSOVNÍK
MĚŘÍTKO 1:1
PROMÍTÁNÍ: (ISO E)

ČESKÉ VYSOKÉ UČENÍ TECHNICKÉ V PRAZE
FAKULTA STROJNÍ

NÁZEV
KOLO 3. RYCHLOSTI - HNACÍ
TYP:

ČÍSLO VÝKRESU
P1-03-1

LIST: 1/1

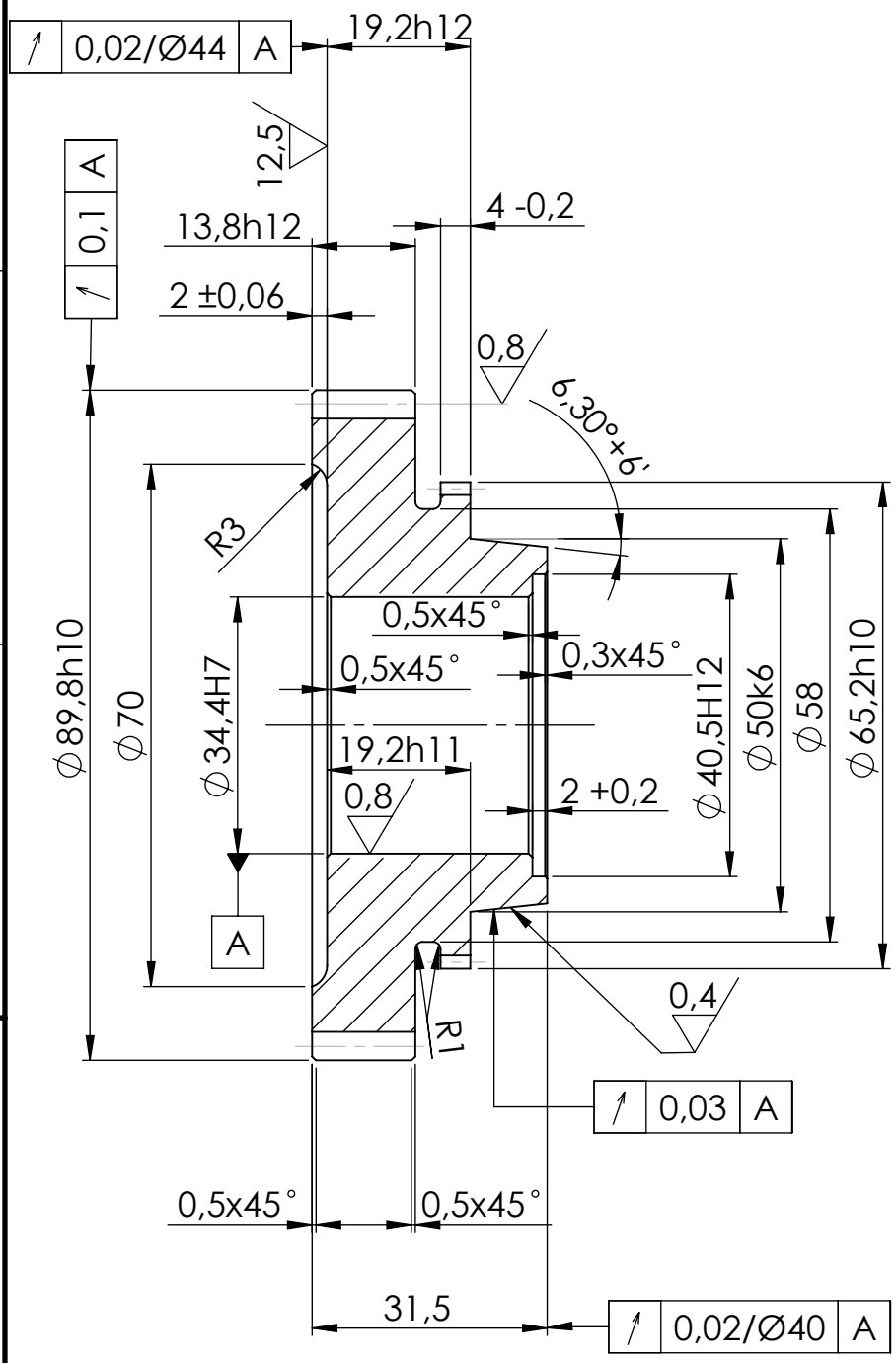

Ozubené kolo		
Zuby		
Typ šneku		
Ozubení		
Modul (normálný)	m_n	
Počet zubů	z	
Normálný zákl. profil		
Úhel profilu	α	
Úhel	β	
Smysl stoupání		
Jednotkové posunutí	x	
Posunutí z. profilu	x_m	
Jedn. zm. tl. profilu	x_t	
Úhel rozteč. kružnice	d	
Stupeň přesnosti		
Rozměr přes zuby	W	/
Modul (tečný)	m_t	
Průměr z. kružnice	d_b	
Průměr rozteč. kruž.	d	
Průměr patní kruž.	d_f	
Úhel sklonu na z. vál.		
Úhel os		
Vzdálenost os	a_w	
Součinitel průměru šneku	q	
Délka površky roz. kruž.	R	
Úhel patního kužele		
Stoupání záv. šneku		
Spolu-zabírající kolo: Č. výkresu		
Spolu-zabírající kolo: Počet zubů	z	
Spolu-zabírající kolo: Modul		

$\sqrt{}$ (12,5 , 0,8 , 0,4)

MATERIÁL: 16220 ČSN 41 6220
POLOTOVAR: VÝKOVEK
TOL. DLE ISO 8015
PŘESNOST ISO 2768 - mK
VŠEB. TOL. ISO 8062 -

INDEX	ZMĚNA	DATUM	PODPIS

	AUTOR	DATUM		PODPIS	DATUM
NAVRHL			PŘEZK.		
KRESLIL	Jaroslav Svoboda	6. 7. 2017	SCHVÁLIL		

HMOTNOST 0.625 kg
SESTAVA
KUSOVNÍK
MĚŘÍTKO 1:1
PROMÍTÁNÍ: (ISO E)

ČESKÉ VYSOKÉ UČENÍ TECHNICKÉ V PRAZE
FAKULTA STROJNÍ

NÁZEV
TYP:
KOLO 3. RYCHLOSTI - HNANÉ

ČÍSLO VÝKRESU
P2-03-2

LIST: 1/1

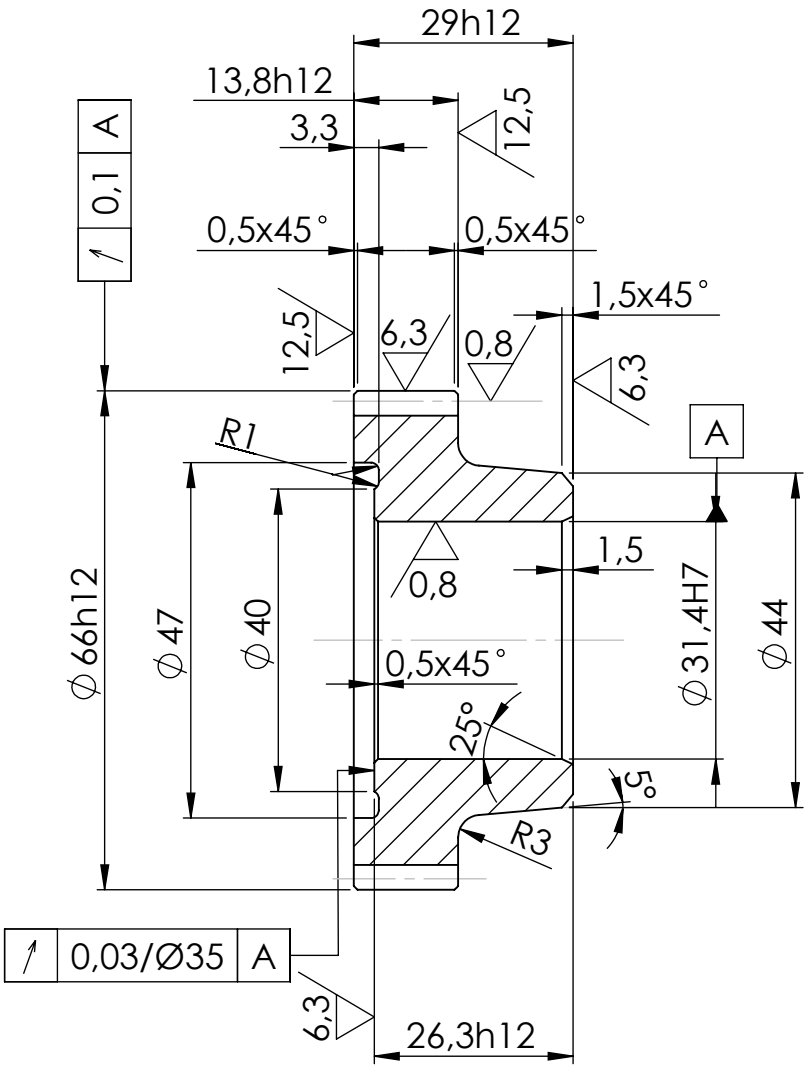

Ozubené kolo		
Zuby		
Typ šneku		
Ozubení		
Modul (normálný)	m_n	
Počet zubů	z	
Normálný zákl. profil		
Úhel profilu	α	
Úhel	β	
Smysl stoupání		
Jednotkové posunutí	x	
Posunutí z. profilu	x_m	
Jedn. zm. tl. profilu	x_t	
Úhel rozteč. kružnice	d	
Stupeň přesnosti		
Rozměr přes zuby	W	/
Modul (tečný)	m_t	
Průměr z. kružnice	d_b	
Průměr rozteč. kruž.	d	
Průměr patní kruž.	d_f	
Úhel sklonu na z. vál.		
Úhel os		
Vzdálenost os	a_w	
Součinitel průměru šneku	q	
Délka površky roz. kruž.	R	
Úhel patního kužele		
Stoupání záv. šneku		
Spolu-zabírající kolo: Č. výkresu		
Spolu-zabírající kolo: Počet zubů	z	
Spolu-zabírající kolo: Modul		

$\sqrt{}$ $\left(\sqrt{12{,}5}, \sqrt{6{,}3}, \sqrt{0{,}8}\right)$

MATERIÁL: 16220 ČSN 41 6220
POLOTOVAR: VÝKOVEK
TOL. DLE ISO 8015
PŘESNOST ISO 2768 - mK
VŠEB. TOL. ISO 8062 -

INDEX	ZMĚNA	DATUM	PODPIS

	AUTOR	DATUM		PODPIS	DATUM
NAVRHL			PŘEZK.		
KRESLIL	Jaroslav Svoboda	6. 7. 2017	SCHVÁLIL		

HMOTNOST 0.356 kg
SESTAVA
KUSOVNÍK
MĚŘÍTKO 1:1
PROMÍTÁNÍ: (ISO E)

ČESKÉ VYSOKÉ UČENÍ TECHNICKÉ V PRAZE
FAKULTA STROJNÍ

NÁZEV
KOLO 4. RYCHLOSTI - HNACÍ
TYP:

ČÍSLO VÝKRESU
P3-04-1

LIST: 1/1

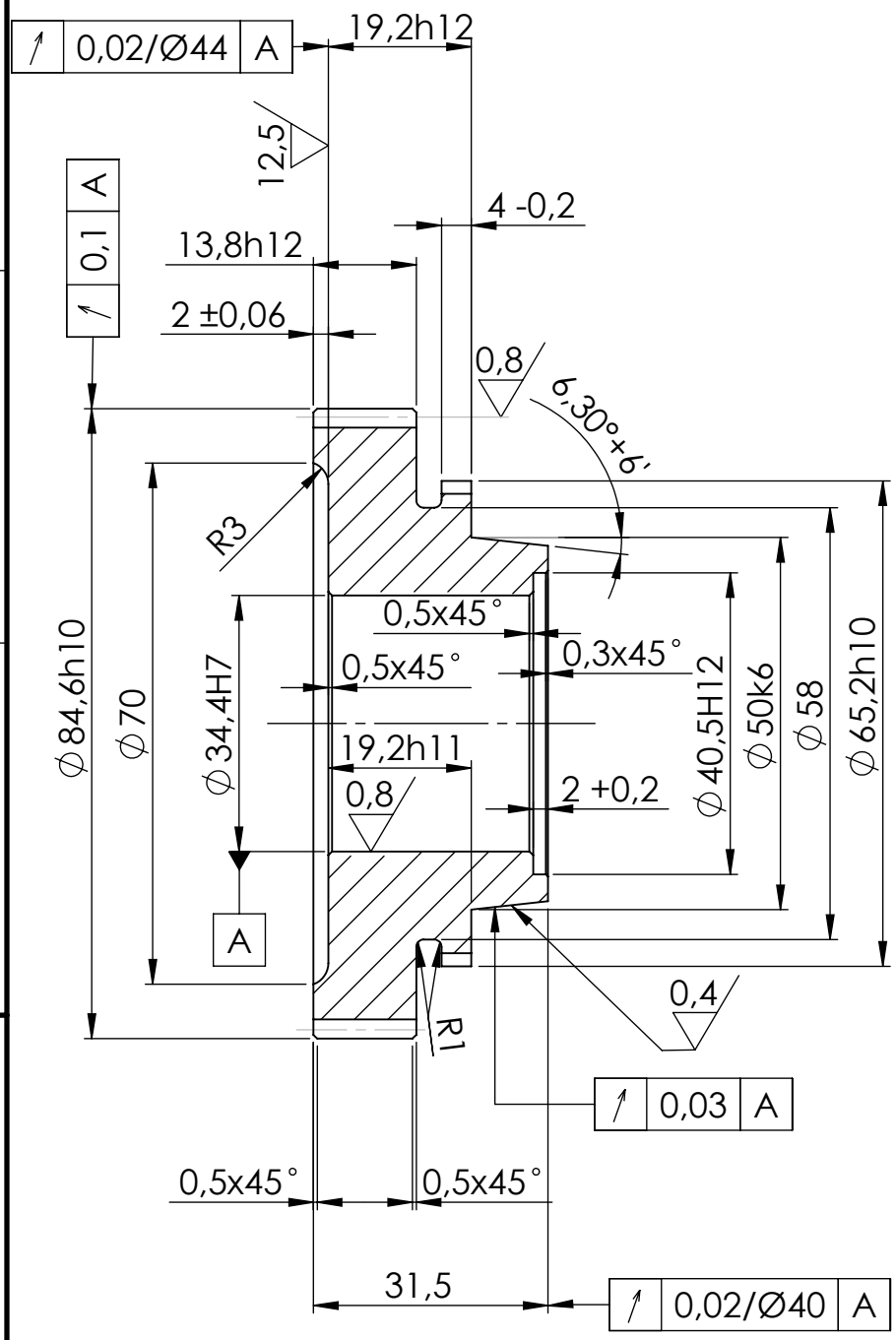

Ozubené kolo		
Zuby		
Typ šneku		
Ozubení		
Modul (normálný)	m_n	
Počet zubů	z	
Normálný zákl. profil		
Úhel profilu	α	
Úhel	β	
Smysl stoupání		
Jednotkové posunutí	x	
Posunutí z. profilu	x_m	
Jedn. zm. tl. profilu	x_t	
Úhel rozteč. kružnice	d	
Stupeň přesnosti		
Rozměr přes zuby	W	/
Modul (tečný)	m_t	
Průměr z. kružnice	d_b	
Průměr rozteč. kruž.	d	
Průměr patní kruž.	d_f	
Úhel sklonu na z. vál.		
Úhel os		
Vzdálenost os	a_w	
Součinitel průměru šneku	q	
Délka površky roz. kruž.	R	
Úhel patního kužele		
Stoupání záv. šneku		
Spolu-zabírající kolo: Č. výkresu		
Spolu-zabírající kolo: Počet zubů	z	
Spolu-zabírající kolo: Modul		

$\sqrt{}$ (12,5 , 0,8 , 0,4)

MATERIÁL: 16220 ČSN 41 6220
POLOTOVAR: VÝKOVEK
TOL. DLE ISO 8015
PŘESNOST ISO 2768 - mK
VŠEB. TOL. ISO 8062 -

INDEX	ZMĚNA	DATUM	PODPIS

	AUTOR	DATUM		PODPIS	DATUM
NAVRHL			PŘEZK.		
KRESLIL	Jaroslav Svoboda	6. 7. 2017	SCHVÁLIL		

HMOTNOST 0.625 kg
SESTAVA
KUSOVNÍK
MĚŘÍTKO 1:1
PROMÍTÁNÍ: (ISO E)

ČESKÉ VYSOKÉ UČENÍ TECHNICKÉ V PRAZE
FAKULTA STROJNÍ

NÁZEV
KOLO 4. RYCHLOSTI - HNANÉ
TYP:

ČÍSLO VÝKRESU
P4-04-2

LIST: 1/1

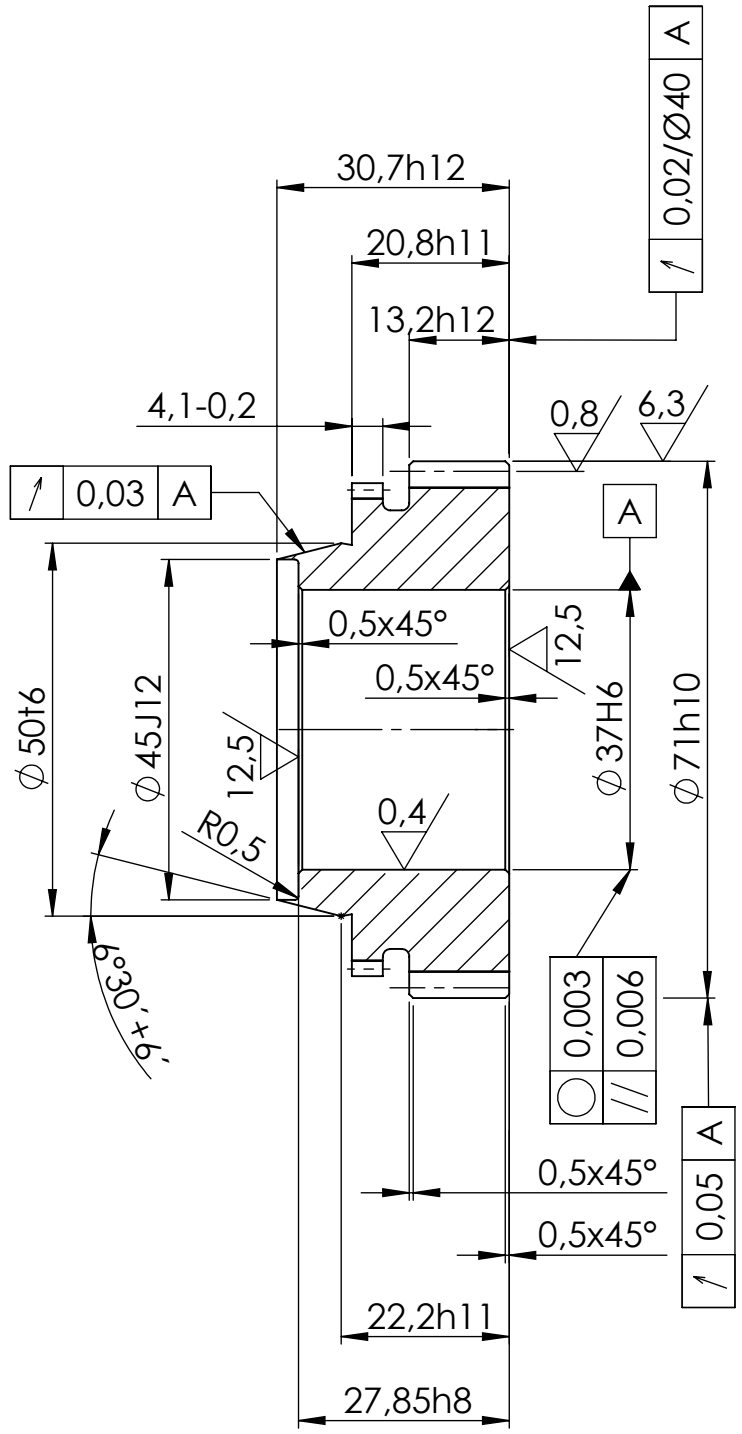

Ozubené kolo		
Zuby		
Typ šneku		
Ozubení		
Modul (normálný)	m_n	
Počet zubů	z	
Normálný zákl. profil		
Úhel profilu	α	
Úhel	β	
Smysl stoupání		
Jednotkové posunutí	x	
Posunutí z. profilu	x_m	
Jedn. zm. tl. profilu	x_t	
Úhel rozteč. kružnice	d	
Stupeň přesnosti		
Rozměr přes zuby	W	/
Modul (tečný)	m_t	
Průměr z. kružnice	d_b	
Průměr rozteč. kruž.	d	
Průměr patní kruž.	d_f	
Úhel sklonu na z. vál.		
Úhel os		
Vzdálenost os	a_w	
Součinitel průměru šneku	q	
Délka površky roz. kruž.	R	
Úhel patního kužele		
Stoupání záv. šneku		
Spolu-zabírající kolo: Č. výkresu		
Spolu-zabírající kolo: Počet zubů	z	
Spolu-zabírající kolo: Modul		

(12,5, 6,3, 0,8, 0,4)

MATERIÁL: 16220 ČSN 41 6220
POLOTOVAR: VÝKOVEK
TOL. DLE ISO 8015
PŘESNOST ISO 2768 - mK
VŠEB. TOL. ISO 8062 -

INDEX	ZMĚNA	DATUM	PODPIS

	AUTOR	DATUM		PODPIS	DATUM
NAVRHL			PŘEZK.		
KRESLIL	Jaroslav Svoboda	6. 7. 2017	SCHVÁLIL		

HMOTNOST 0.415 kg
SESTAVA
KUSOVNÍK
MĚŘÍTKO 1:1
PROMÍTÁNÍ: (ISO E)

ČESKÉ VYSOKÉ UČENÍ TECHNICKÉ V PRAZE
FAKULTA STROJNÍ

NÁZEV
TYP:
KOLO 5. RYCHLOSTI - HNACÍ

ČÍSLO VÝKRESU
P5-05-1

LIST: 2/2

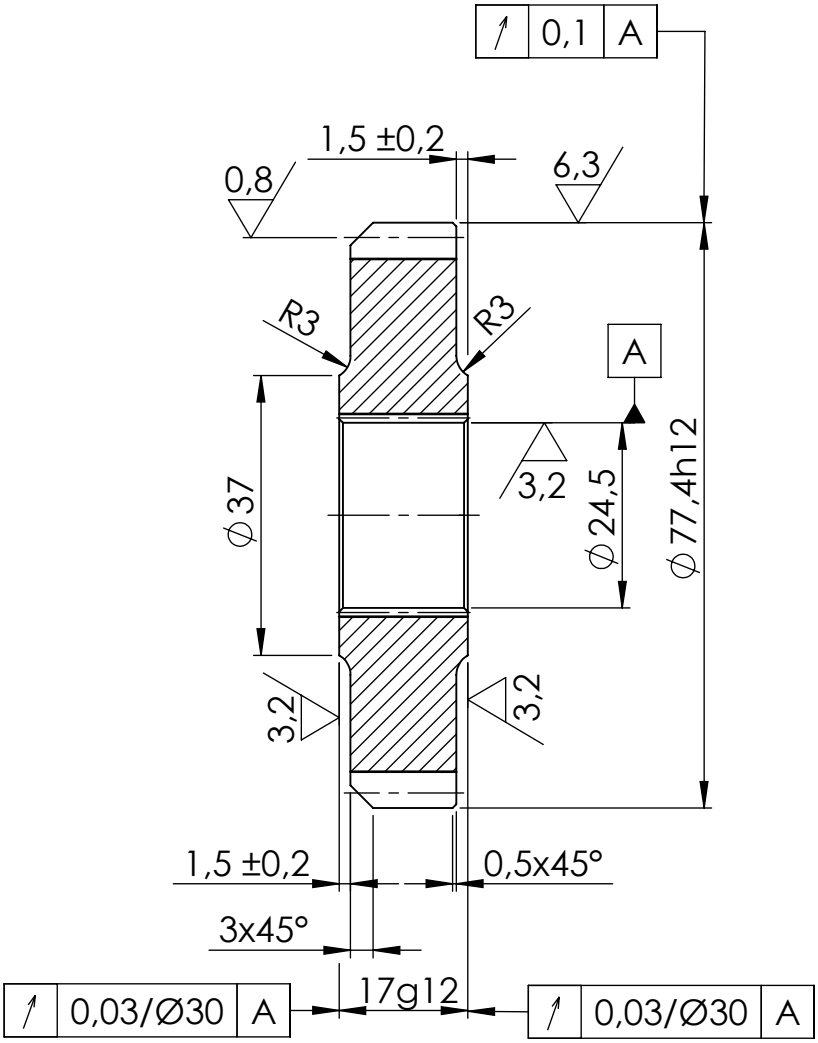

Ozubené kolo		
Zuby		
Typ šneku		
Ozubení		
Modul (normálný)	m_n	
Počet zubů	z	
Normálný zákl. profil		
Úhel profilu	α	
Úhel	β	
Smysl stoupání		
Jednotkové posunutí	x	
Posunutí z. profilu	x_m	
Jedn. zm. tl. profilu	x_t	
Úhel rozteč. kružnice	d	
Stupeň přesnosti		
Rozměr přes zuby	W	/
Modul (tečný)	m_t	
Průměr z. kružnice	d_b	
Průměr rozteč. kruž.	d	
Průměr patní kruž.	d_f	
Úhel sklonu na z. vál.		
Úhel os		
Vzdálenost os	a_w	
Součinitel průměru šneku	q	
Délka površky roz. kruž.	R	
Úhel patního kužele		
Stoupání záv. šneku		
Spolu-zabírající kolo: Č. výkresu		
Spolu-zabírající kolo: Počet zubů	z	
Spolu-zabírající kolo: Modul		

(6,3, 3,2, 0,8)

MATERIÁL: 16220 ČSN 41 6220
POLOTOVAR: VÝKOVEK
TOL. DLE ISO 8015
PŘESNOST ISO 2768 - mK
VŠEB. TOL. ISO 8062 -

INDEX	ZMĚNA	DATUM	PODPIS

	AUTOR	DATUM		PODPIS	DATUM
NAVRHL			PŘEZK.		
KRESLIL	Jaroslav Svoboda	6. 7. 2017	SCHVÁLIL		

HMOTNOST 0.370 kg
SESTAVA
KUSOVNÍK
MĚŘÍTKO 1:1
PROMÍTÁNÍ: (ISO E)

ČESKÉ VYSOKÉ UČENÍ TECHNICKÉ V PRAZE
FAKULTA STROJNÍ

NÁZEV
KOLO 5. RYCHLOSTI - HNANÉ
TYP:

ČÍSLO VÝKRESU
P6-05-2

LIST: 2/2