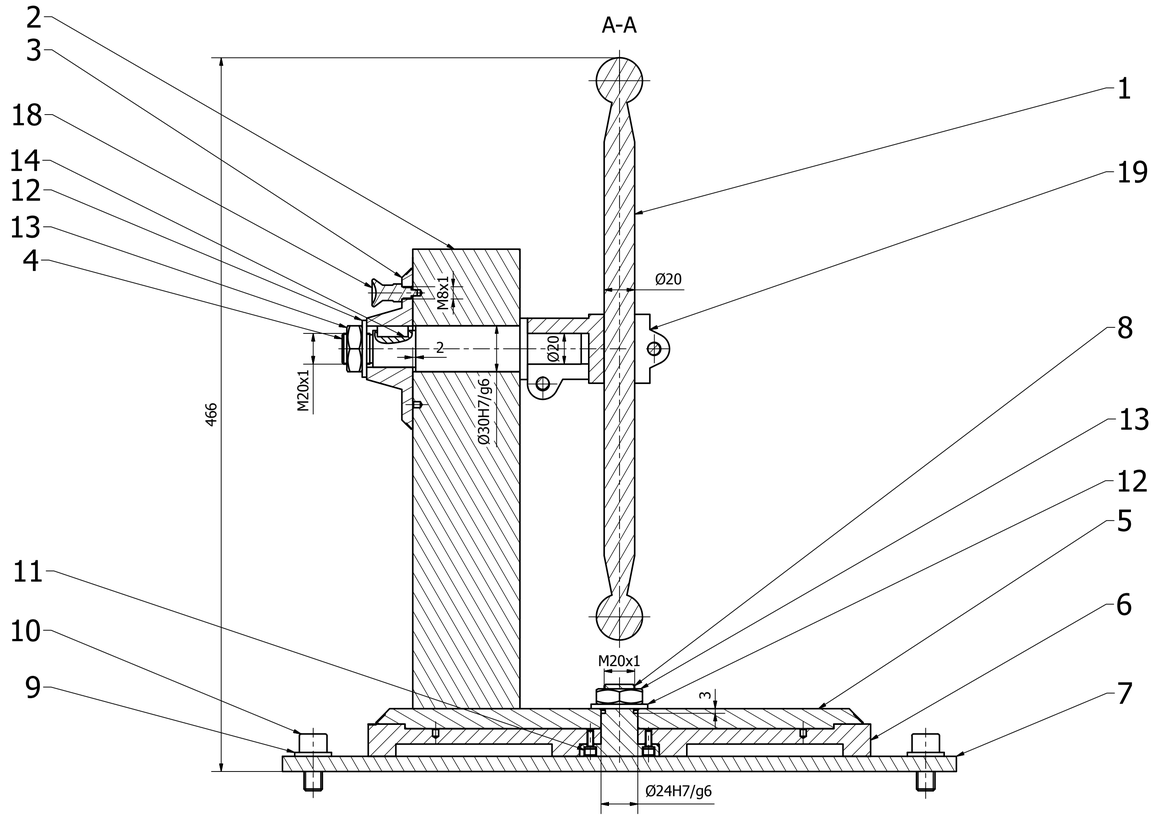

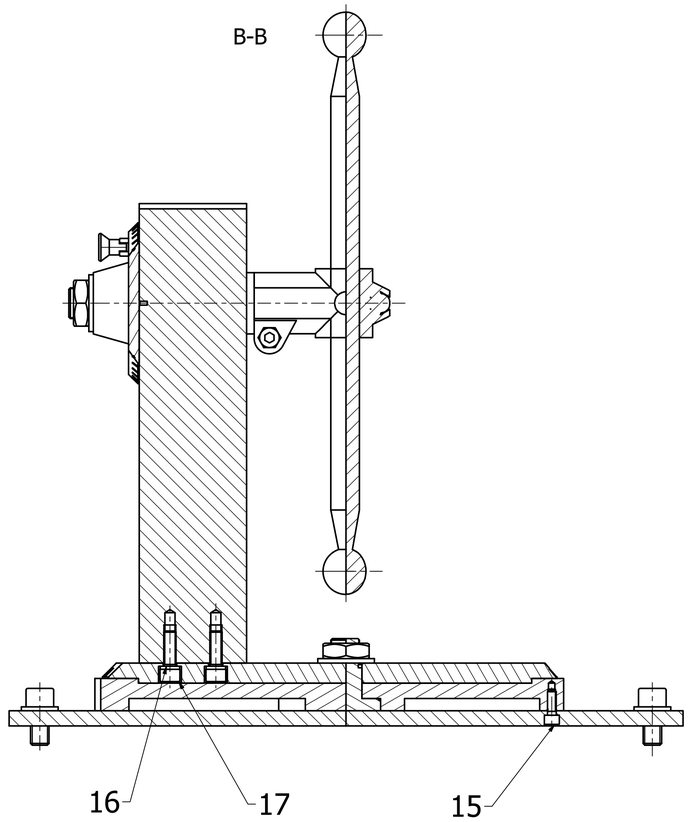

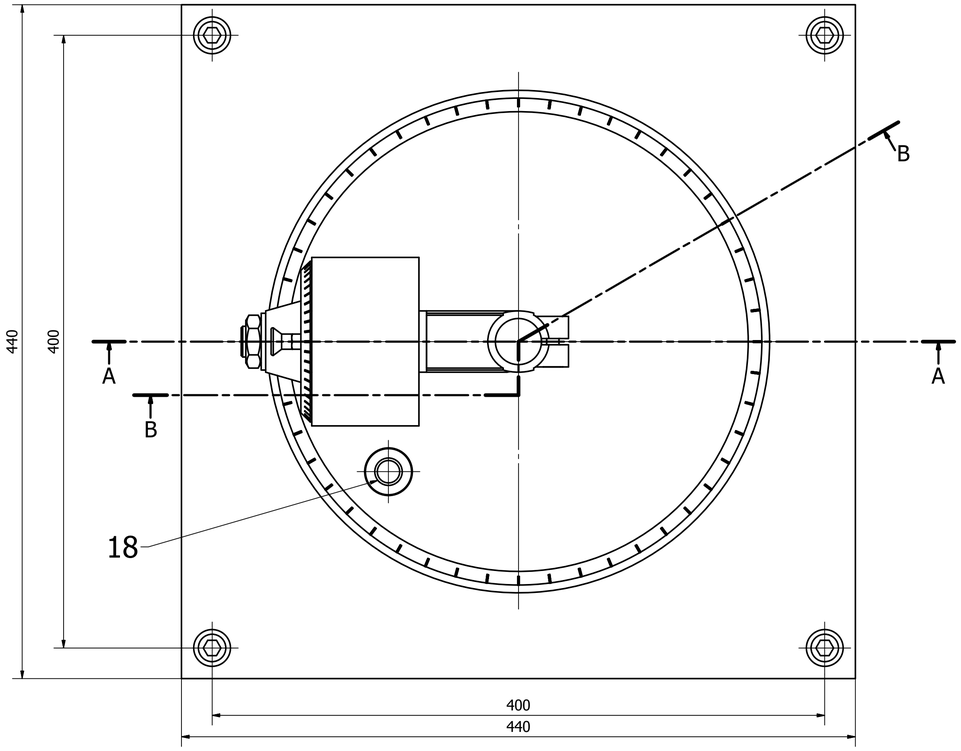

MATERIÁL:							
POLOTVAR:							
PŘEDMĚT: ISO 81							
ODLEVNÁNÍ PODLE ISO 8015: ISO8015							
OBECNÁ ISO 2768 - mK							
	Podpis	Datum		Podpis	Datum	HMOTNOST 18,7 g	MĚŘÍTKO 1:2
KRESLIL	KOSTROUN	8.3.2017	ZÁVEV				
ZÁSTUP	KOSTROUN	8.3.2017	VEDOU. SKUP.			HLAVSELIM	Č. SVÁŠKU
SCHVÁLIL			ZÁŘEZ			SESTAVA 02 – 01	KUSOVNÍK 03 – 01
TECHNOL			SCHVÁLIL			ŠABLONA	

ČESKÉ VYSOKÉ UČENÍ TECHNICKÉ V PRAZE	NÁZEV	TYP
FAKULTA STROJNÍ	SESTAVA	
	ČÍSLO VÝKRESU 02 – 01	

1:1 A4