SCHÄFER MENK

Schäfer Menk s.r.o., Přeštínská 1415, 153 00, Praha 5 - Radotín

SCHÄFER MENK

Schweißanweisung des Herstellers (pWPS) – **355 F 12 1.0 (0025-PB)**
Postup svařování výrobce (pWPS)

Ort:	***Radotín***	Místo:	Prüfer/Prüfstelle:			Zkušební organizace:
Schweißverfahren:	***MAG***	Metoda svařování:	Vorbereitung:	***Broušení*** *(Schleifen)*		Příprava:
WPAR:		WPQR číslo:	Grundwerkstoff:	***S355NL***		Základní materiál:
Hersteller:	***Schäfer Menk***	Výrobce:	Zusatzwerkstoff:	***G4Si1 (vrub -50st.C)***		Přídavný materiál:
Schweißprozeß:	***135***	Metoda svařování:	Werkstoffdicke (in mm):			Tloušťka materiálu:
Nahtart:	***FW***	Druh svaru:	Schweißposition:	***PB***		Poloha svařování:
Nahtvorbereitung:	-	Příprava svaru:	Schweißer:	-		Svářeč:

Art der Schweißverbindung	**Druh svarového spoje**	**Schweißfolge**	**a4**	**Postup svařování**

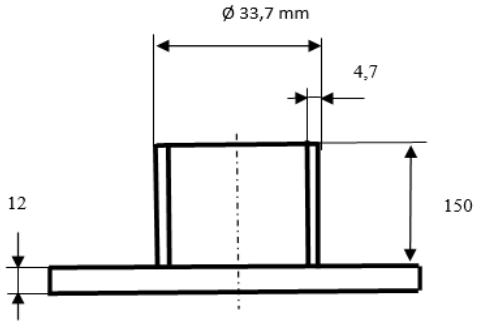

Luftspalt max. 1.0 mm *Mezera max. 1.0 mm*

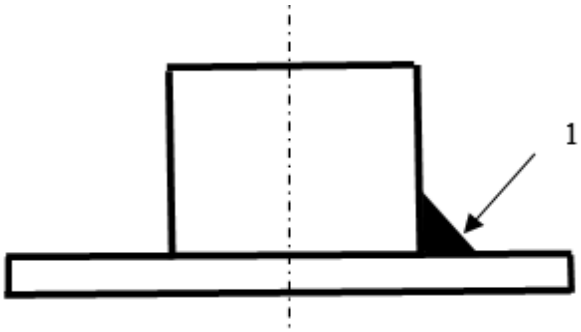

Lage **Svar**	**Prozeß** **Metoda**	**Drathdurchmesser** *[mm]* **Průměr drátu** *[mm]*	**Drathvorschub** *[m/min]* **Posuv drátu** *[m/min]*	**Strom** *[A]* **Proud** *[A]*	**Spannung** *[V]* **Napětí** *[V]*	**Stromart** *(Polarität)* **Druh proudu** *(poalrita)*	**Schweißgeschwindigkeit** *[cm/min]* **Rychlost svařování** *[cm/min]*	**Vorwärmtemperatur** *[°C]* **Teplota předehřevu** *[°C]*	**Wärmeeinbringung Q** *[kJ/cm]* **Vnesené teplo Q** *[kJ/cm]*	**Zeit t 8/5** *[s]* **Čas t 8/5** *[s]*
1 (kořen/ krycí)	135	1,0	4-8	180-220	20-22	=/+	20-30			

Schweißzusatz (Norm):	***EN ISO 14341 – G46 4M G4Si1***	Svařovací přísady (norma):
Schweißzusatz (Art):	***OK Autrod 12.63 (12.64)***	Svařovací přísady (druh):
Hersteller:	***ESAB***	Výrobce:
Charge:	-	Šarže:
Schutzgas:	***M 21 (18% CO_2; 82% Ar) (ČSN EN ISO 14175 – Corgon)***	Ochranná atmosféra:
Gasdurchflußmenge:	***14-16 l/min***	Průtok plynu:
Fugen; Unterlage:	-	Drážkování; podložení:
Vorwärmtemperatur:	-	Teplota předehřevu:
Zwischenlagentemperatur:	-	Mezihousenková teplota:
Wärmenachbehandlung:	-	Tepelné zpracování po svařování:
Bemerkung:		Poznámka:
Bemerkung:		Poznámka:

Hersteller: Schäfer-Menk, s.r.o.

BRABEC 01.12.2016

Name, Datum, Unterschrift

Prüfer:

VÁLA 01.12.2016

Name, Datum, Unterschrift