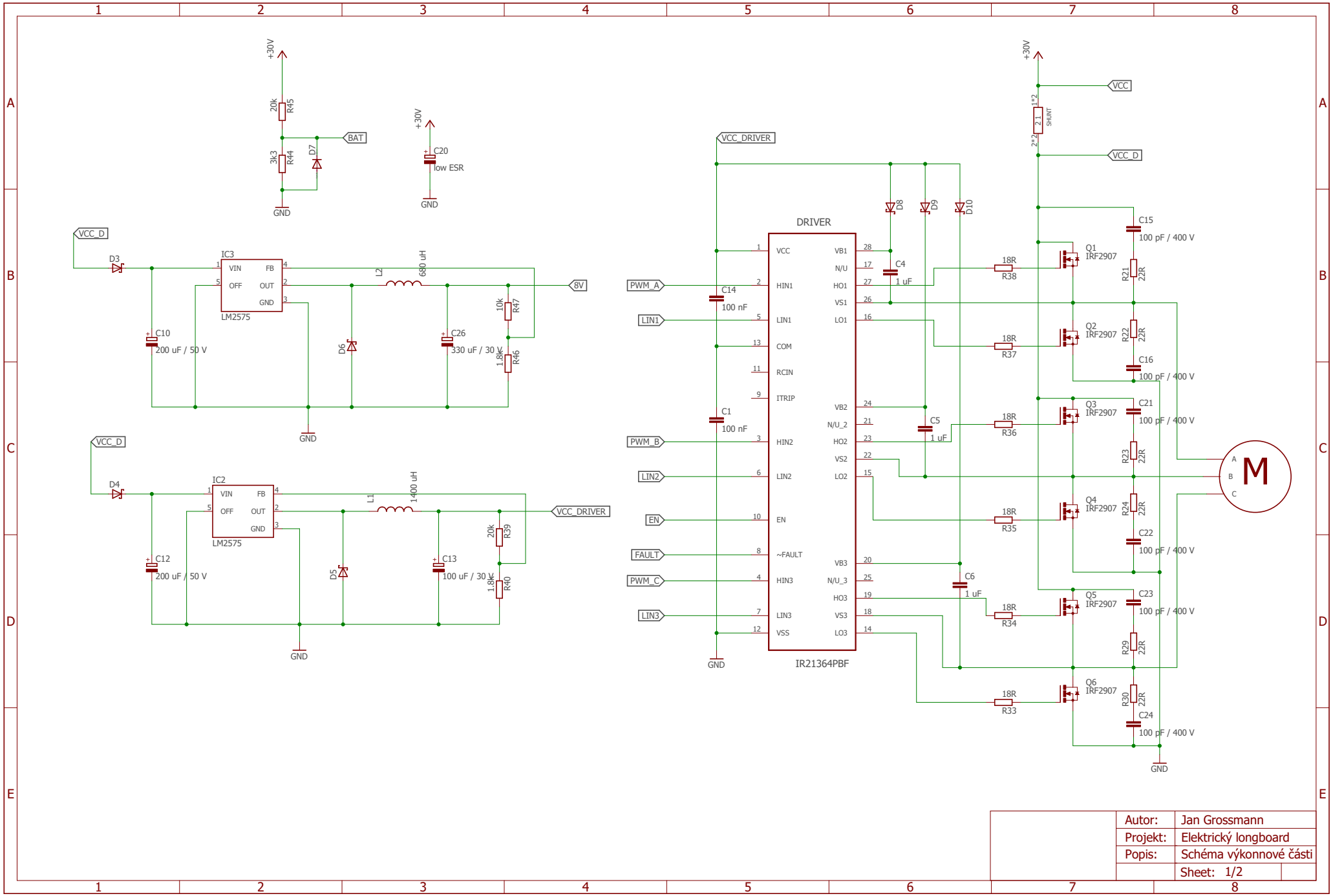

Autor:	Jan Grossmann
Projekt:	Elektrický longboard
Popis:	Schéma výkonnové části
	Sheet: 1/2

22.05.2017 1:33 f=0.70 C:\Users\Jangr\Desktop\ESC\schémata\snad fakt done\Schéma_finální.sch (Sheet: 1/1)

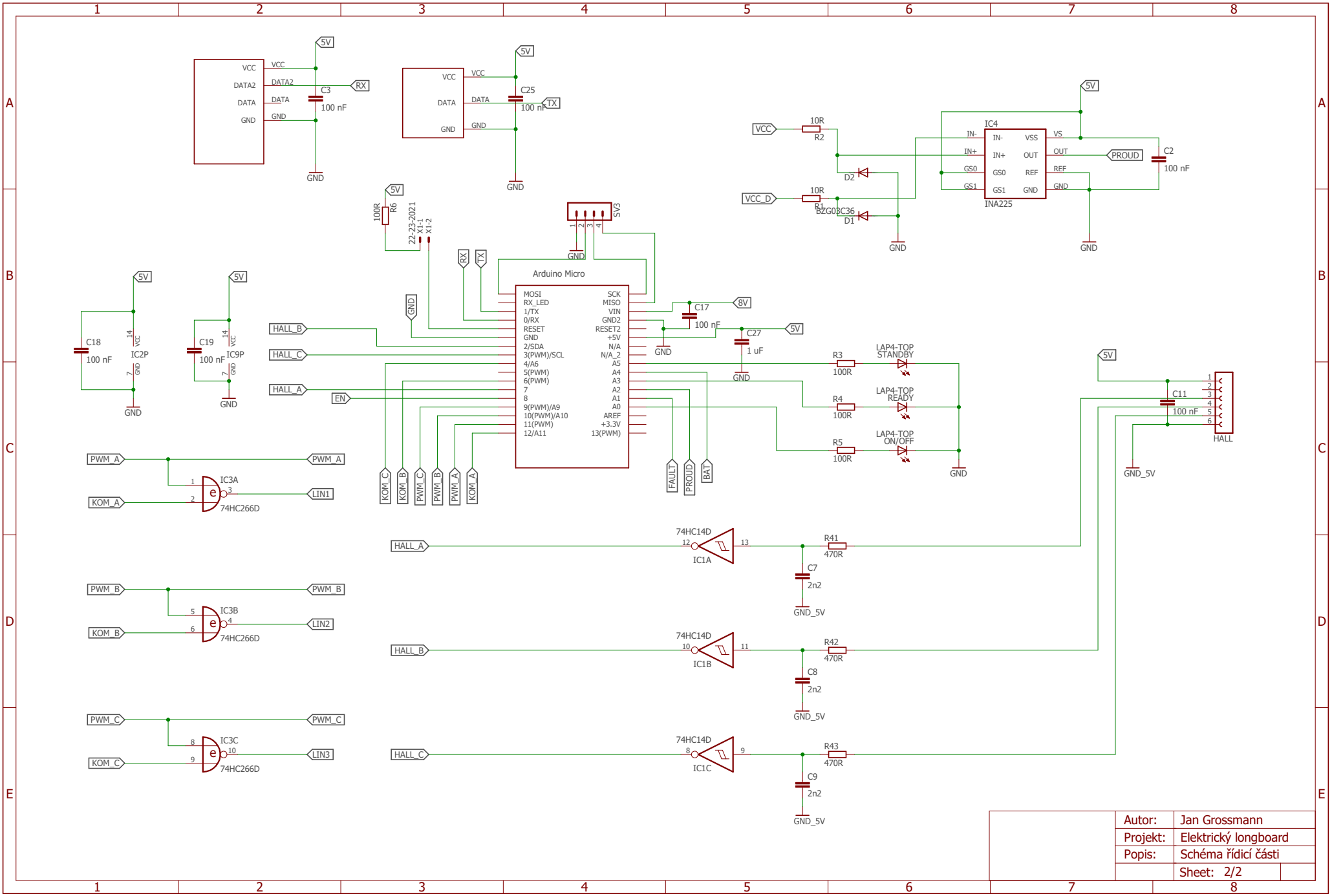

22.05.2017 1:33 f=0.70 C:\Users\Jangr\Desktop\ESC\schémata\snad fakt done\Schéma_finální.sch (F: Sheet: 1/1)