ROZVINUTÝ TVAR (1:1)

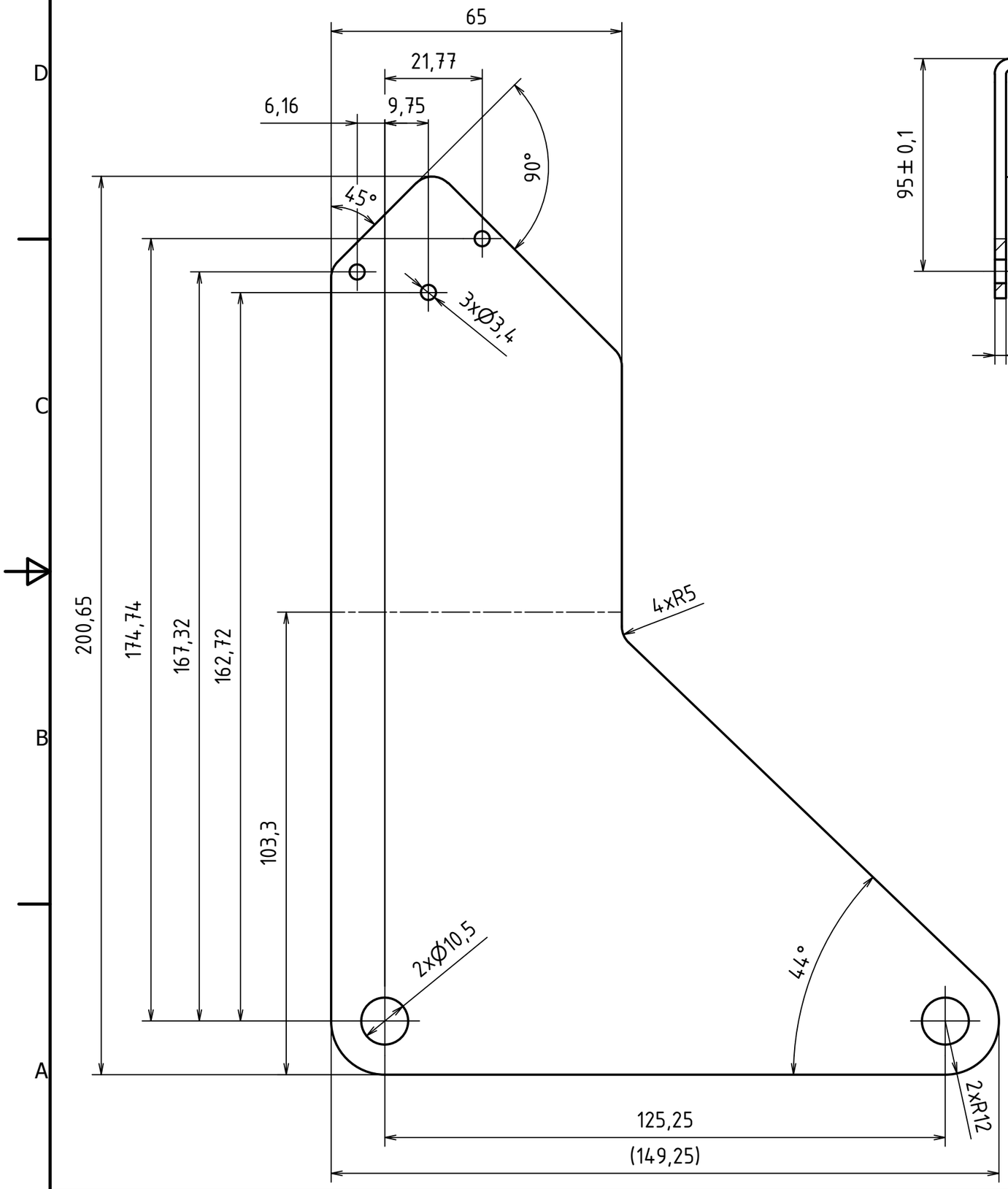

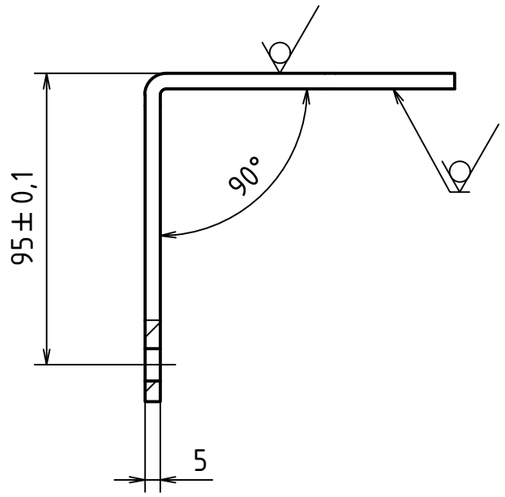

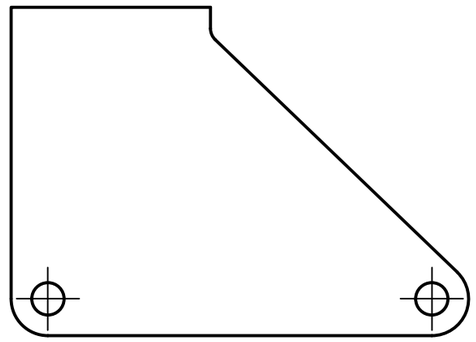

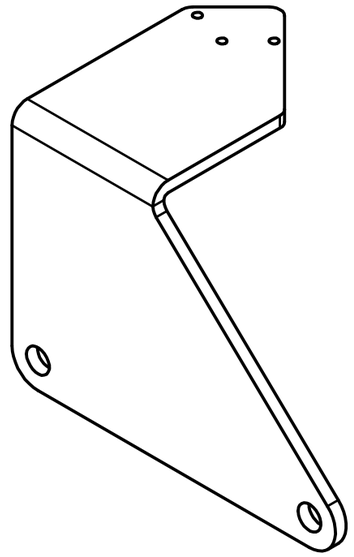

Ra 12,5

MATERIÁL: S235								
POLOTOVAR:								
PROMÍTÁNÍ: (ISO E)	TOL. DLE ISO 8015:							
PŘESNOST ISO 2768 -								
VŠEOB. TOL. ISO 8062- m K					INDEX	ZMĚNA	DATUM	PODPIS
	Autor	Datum		Podpis	Datum			
NAVRHL	Marek BOUS	4.6.2017	PŘEZK.			HMOTNOST 0,65 kg	MĚŘÍTKO 1:2	
KRESLIL	Marek BOUS	4.6.2017	SCHVÁLIL			SESTAVA	KUSOVNIK	
TECHNOL.						STARÝ V.		

ČESKÉ VYSOKÉ UČENÍ TECHNICKÉ V PRAZE

FAKULTA STROJNÍ

NÁZEV: KONZOLA 1

TYP:

ČÍSLO VÝKRESU: BP-02-01

LIST: 1/1