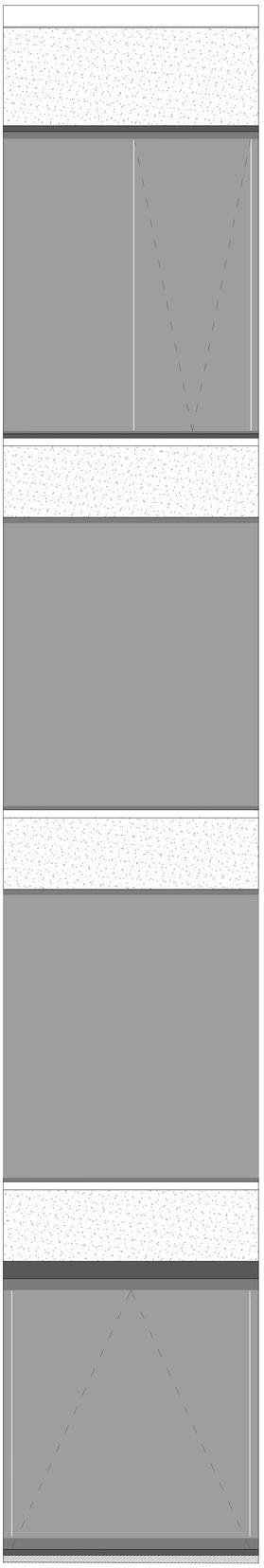

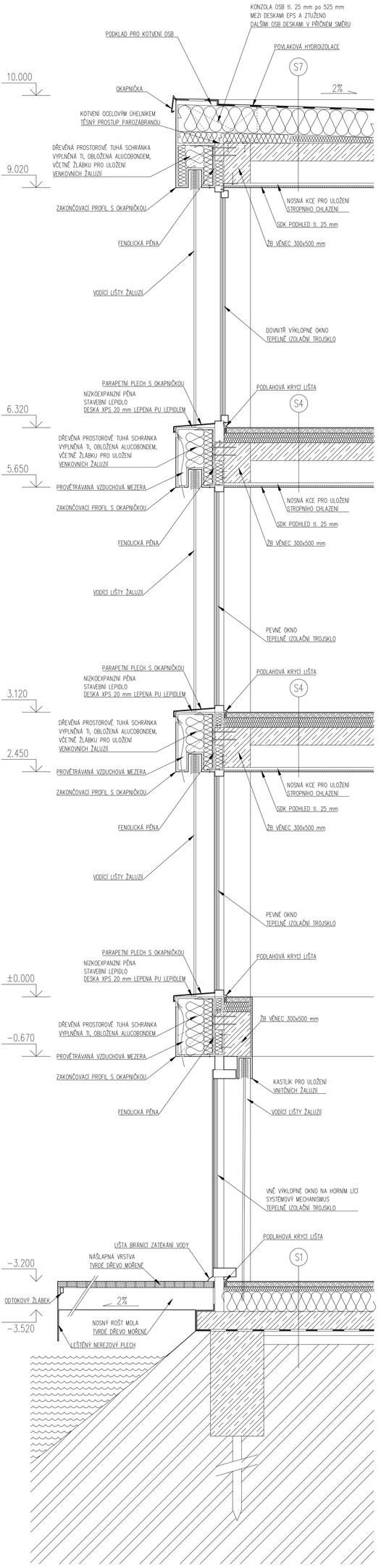

místo	LOBENAVA
TZKF	BAKALÁŘSKÁ PRÁCE
kontrola	N_129
Ústav řízení stavební akce	vedoucí práce ING. ARCH. V. GLEITH
	vypracoval MICHAELA STARÁ
NOVOSTAVBA RODINNÉHO DOMU LOBENAVA	
výkres	datum 3/28.19
	měřítko 1:25
STAVEBNÉ ARCHITEKTONICKÝ DETAIL	stupeň DSP
	číslo v. 04