VYTVOŘENO VE VÝUKOVÉM PRODUKTU SPOLEČNOSTI AUTODESK

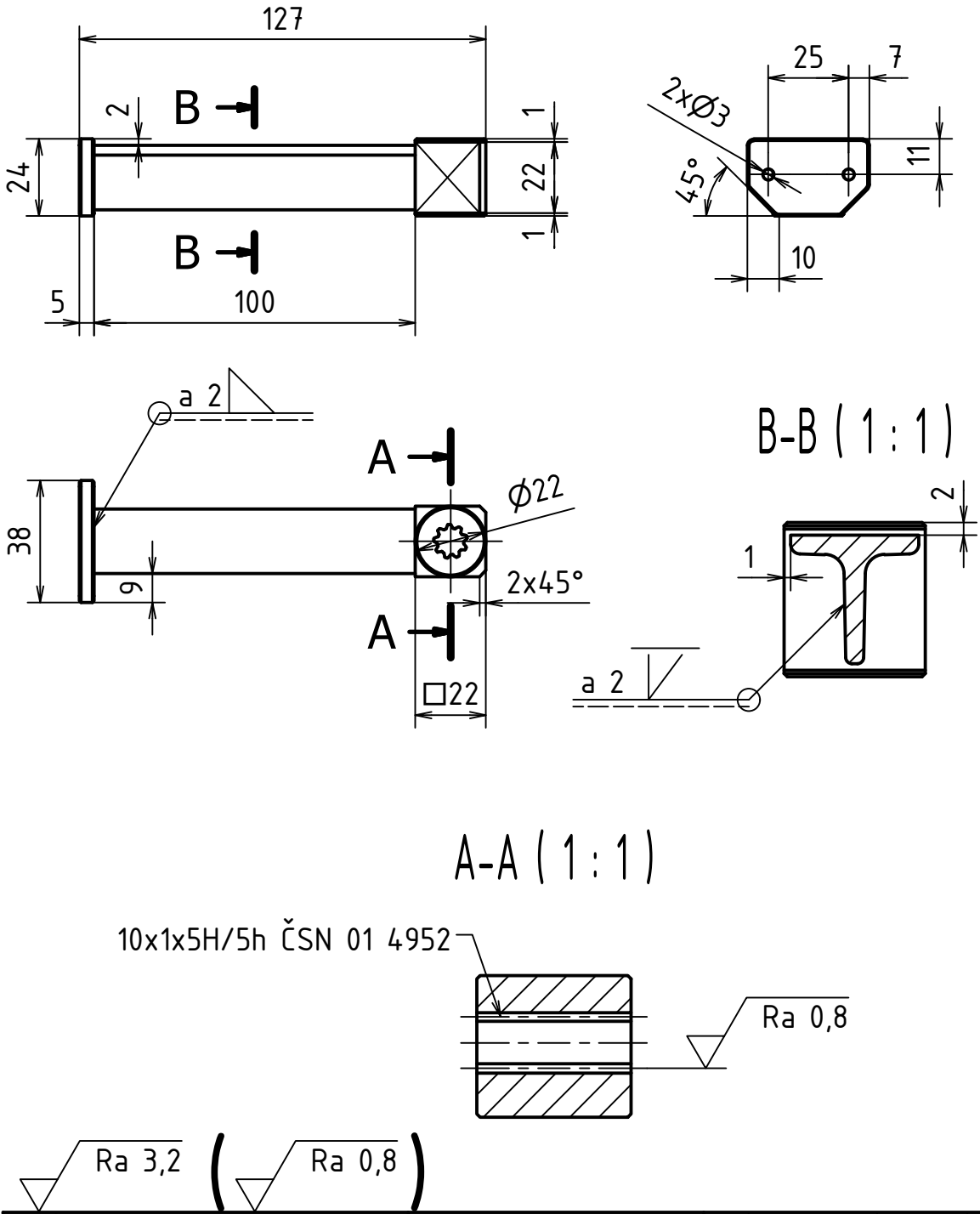

MATERIÁL: 11 343.0									
POLOTOVAR: T20 ČSN 42 5580									
PROMÍTÁNÍ: (ISO E)									
TOLEROVÁNÍ PODLE ISO 8015: NE									
PŘESNOST ISO 2768 - mK							INDEX	ZMĚNA	DATUM	PODPIS
	Podpis	Datum		Podpis	Datum				
NAVRHL			STATIK			HMOTNOST 0,194 kg		MĚŘÍTKO 1 : 2 (1 : 1)	
KRESLIL	Martin FICEK	15. 6. 2015	NORM. REF.			MIKROFILM		Č. SVITKU	
SKUPINÁŘ			PŘEZK.			SESTAVA BP-0189-00-00-00		KUSOVNIK BP-0189-00-00-00-K	
TECHNOL.			SCHVÁLIL			STARÝ V.			

ČESKÉ VYSOKÉ UČENÍ TECHNICKÉ V PRAZE

FAKULTA STROJNÍ

NÁZEV

RAMENO

TYP:

ČÍSLO VÝKRESU

BP-0189-00-01-00

LIST:

VYTVOŘENO VE VÝUKOVÉM PRODUKTU SPOLEČNOSTI AUTODESK
VYTVOŘENO VE VÝUKOVÉM PRODUKTU SPOLEČNOSTI AUTODESK
VYTVOŘENO VE VÝUKOVÉM PRODUKTU SPOLEČNOSTI AUTODESK