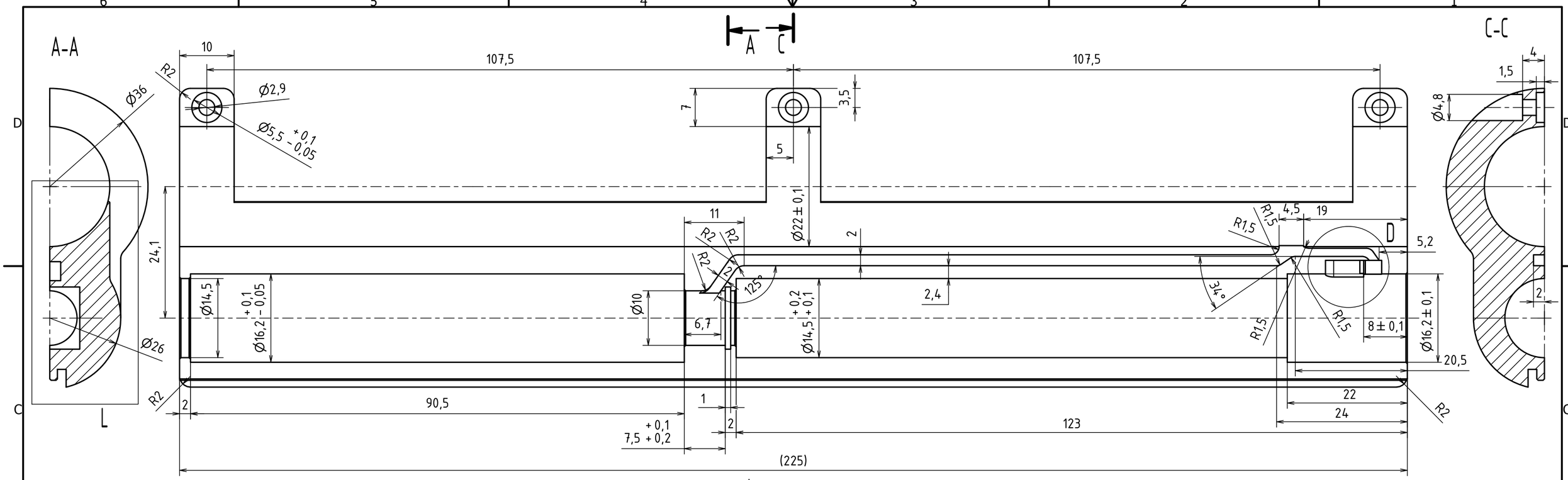


F-F ( 5: 1 )

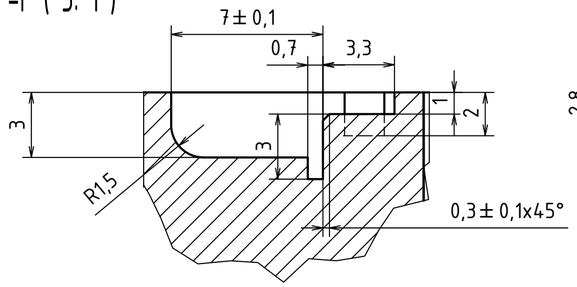


L ( 5: 1 )

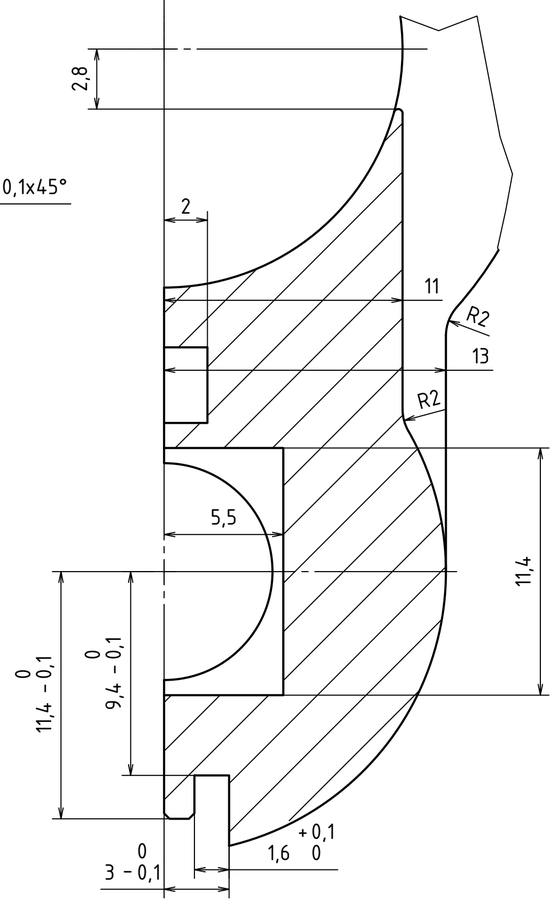


D ( 5: 1 )

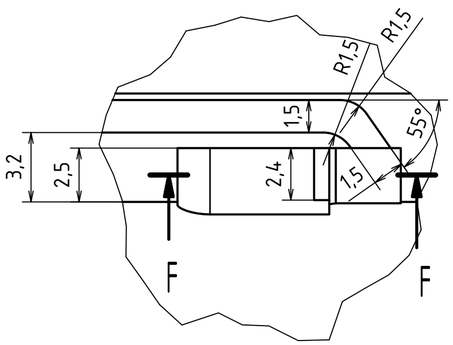


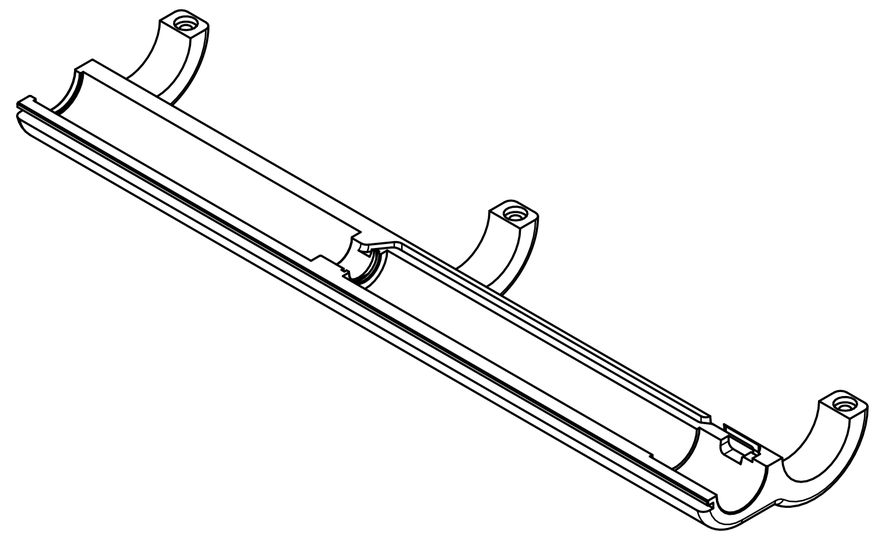

Ra 12,5

NAVRŽENO PRO VÝROBU METODOU RAPID PROTOTYPING (RPT)

MATERIÁL: ABS
POLOTOVAR: –
PROMÍTÁNÍ: ( ISO E )  TOL. OLE ISO 8015: NE
PŘESNOST ISO 2768 - mK
VŠEOB. TOL. ISO 8062- NE

+0,2 −0,3 −0,2 ( L )

| INDEX | ZMĚNA | DATUM | PODPIS |
|---|---|---|---|
| | | | |

| | Autor | Datum | | Podpis | Datum | | |
|---|---|---|---|---|---|---|---|
| NAVRHL | Vojtěch NEDVĚD | 15.3.2015 | PŘEZK. | | | HMOTNOST 0,057 kg | kg |
| KRESLIL | Vojtěch NEDVĚD | 6.6.2015 | SCHVÁLIL | | | SESTAVA 2015-10-S | |
| TECHNOL. | | | | | | STARÝ V. | |

MĚŘÍTKO 2:1 (5:1)
KUSOVNÍK 2015-01-K

ČESKÉ VYSOKÉ UČENÍ TECHNICKÉ V PRAZE
FAKULTA STROJNÍ

NÁZEV: OBJÍMKA-LEVÁ
TYP:
ČÍSLO VÝKRESU: 2015-10-01
LIST: 01