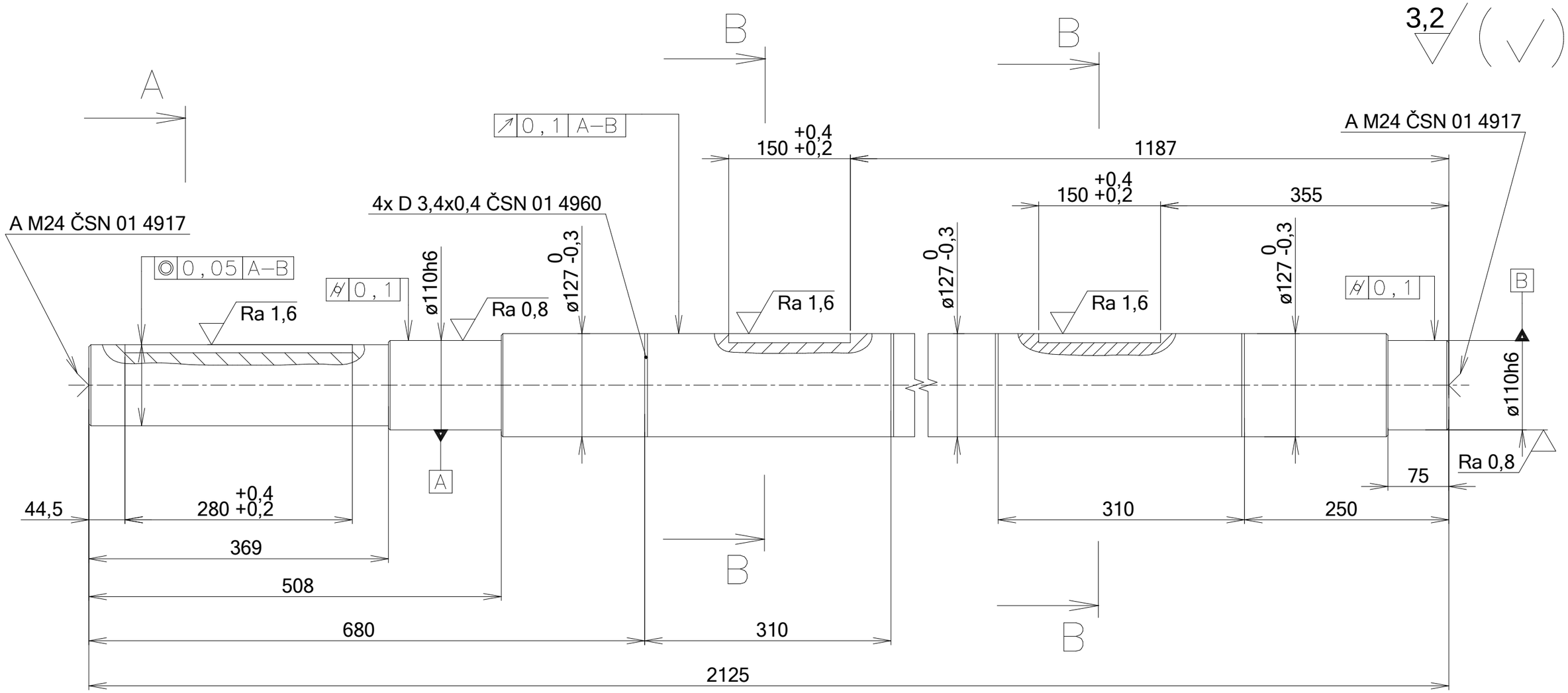

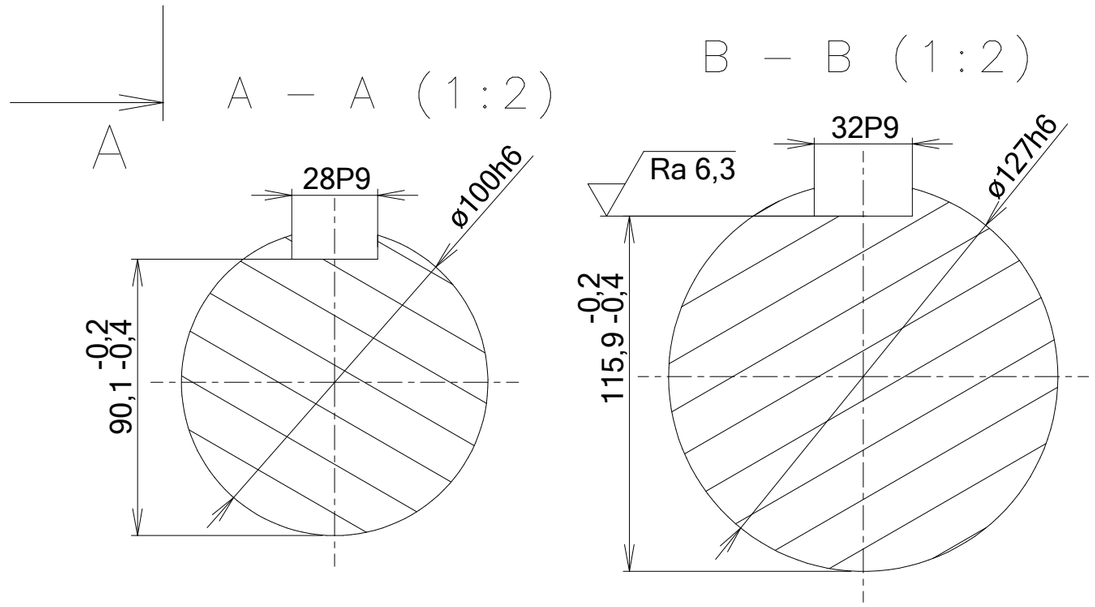

NEKÓTOVANÉ SRAŽENÍ Z=2,5x45°
PŘESNOST ISO 2768 m–K
PROMÍTÁNÍ ISO E

POČET KUSŮ	NÁZEV - ROZMĚR	POLOTOVAR	MAT.KONEČNÝ	MAT.VÝCHOZÍ	TŘÍDA ODP.	Č.VÁHA	POVRCH	ČÍSLO SESTAVY	POZICE
	KR130-2135	-	DIN 1.4021			190			

POZN.:

SOUBOR SES.:

MĚŘÍTKO			
1:5 (1:2)	KRESLIL	Krejčí	Č.SN.
	PŘEZKOUŠEL		
	NORM.REF.		
	VÝR.ROZJEDNAL	SCHVÁLIL	Č.TŘ.
		DNE 05/25/15	

ZMĚNA | DATUM | PODPIS | INDEX

TYP | SKUPINA

SOUBOR DET.:

ČVUT

NÁZEV

Hřídel hnětadla

ČÍSLO VÝKRESU:

01-01-1111-01

Listů 1 List 1