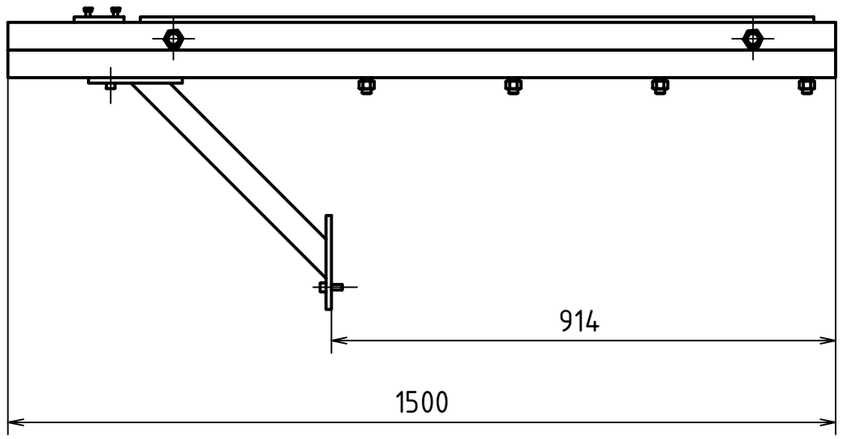

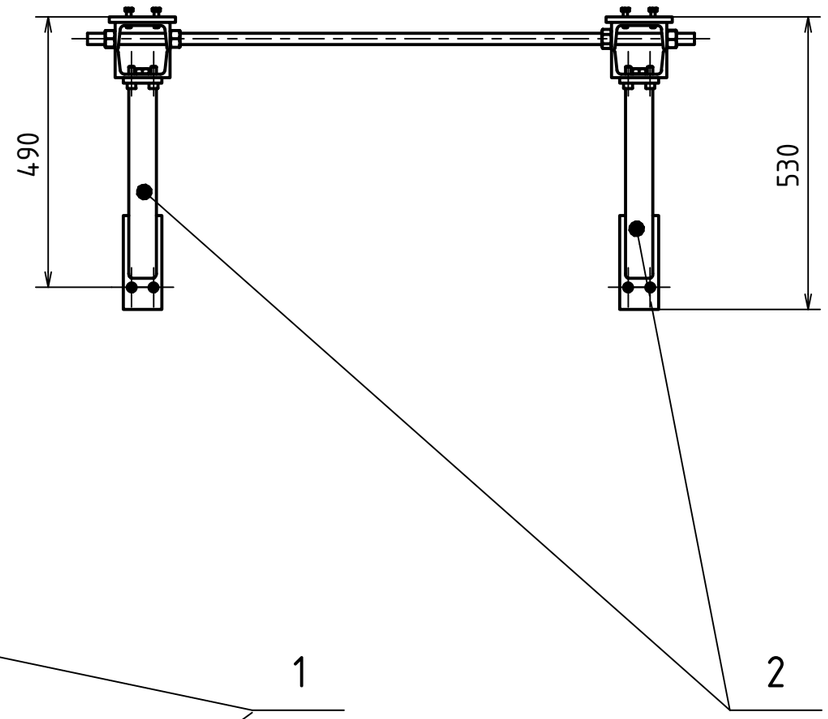

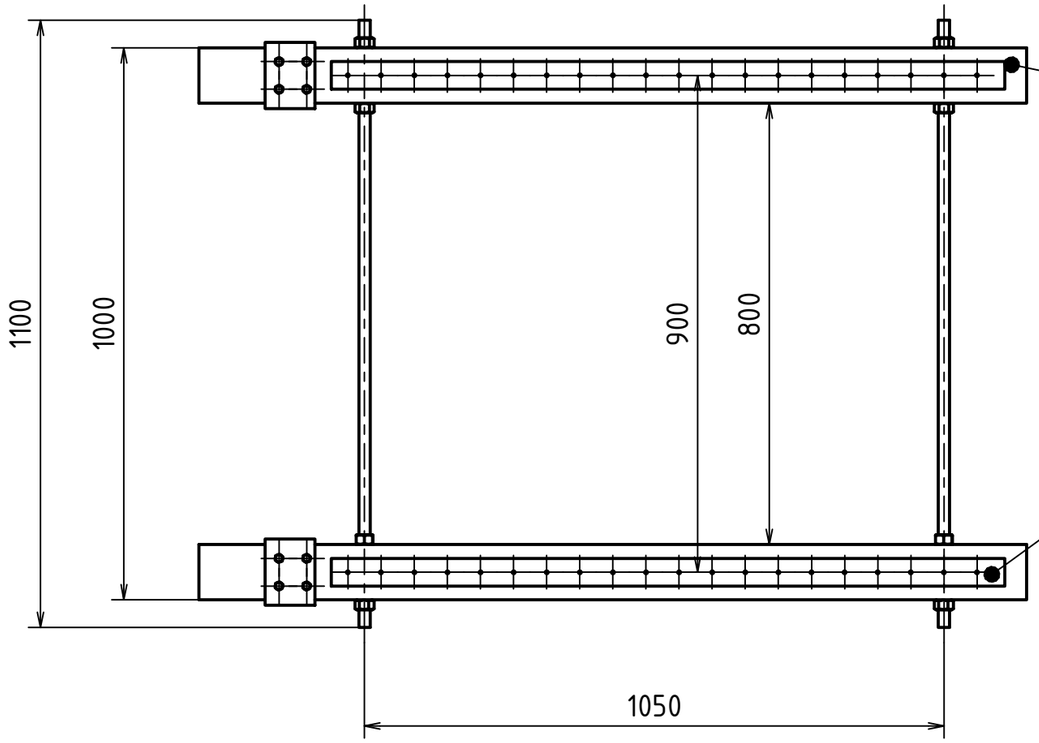

MATERIÁL:									
POLOTOVAR: SESTAVA									
PROMÍTÁNÍ: (ISO E)									
TOLEROVÁNÍ PODLE ISO 8015: Ano									
PŘESNOST ISO 2768 - Mk									
	Podpis	Datum		Podpis	Datum			MĚŘÍTKO 1:10	
NAVRHL			STATIK			HMOTNOST kg			
KRESLIL	RADEK HÝKA	15.2.2015	NORM. REF			MIKROFILM		Č. SVITKU	
SKUPINÁŘ			PŘEZK.			SESTAVA		KUSOVNÍK	2015-08-01-01
TECHNOL.			SCHVÁLIL			STARÝ V.			

+0,5 −0,3
+0,3 −0,5

INDEX	ZMĚNA	DATUM	PODPIS

ČESKÉ VYSOKÉ UČENÍ TECHNICKÉ V PRAZE

FAKULTA STROJNÍ

NÁZEV

RÁM STANDU

TYP:

ČÍSLO VÝKRESU

2015-08-00-01

LIST: