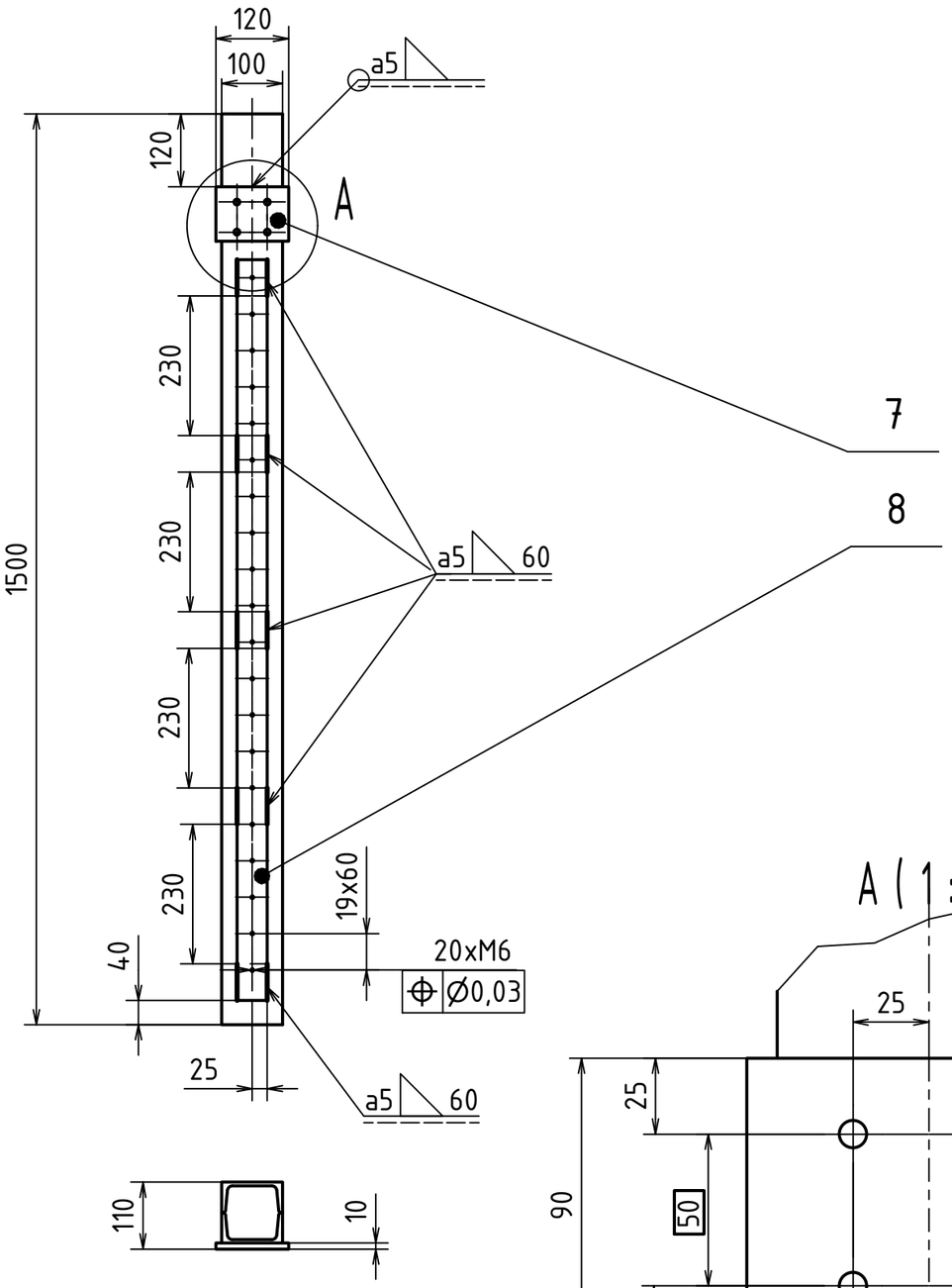

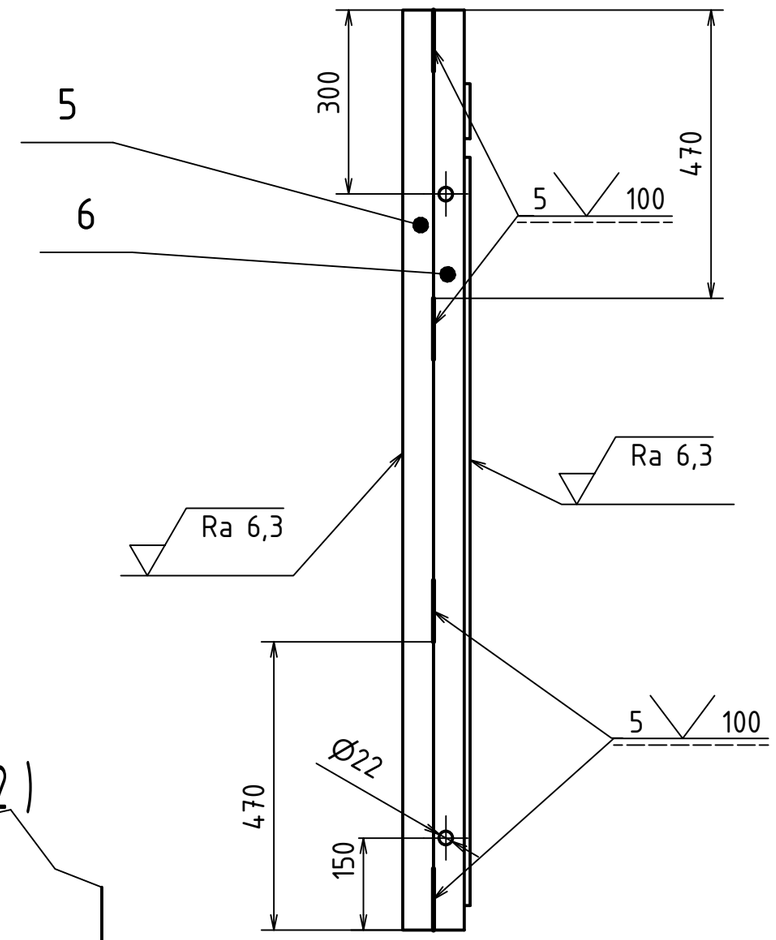

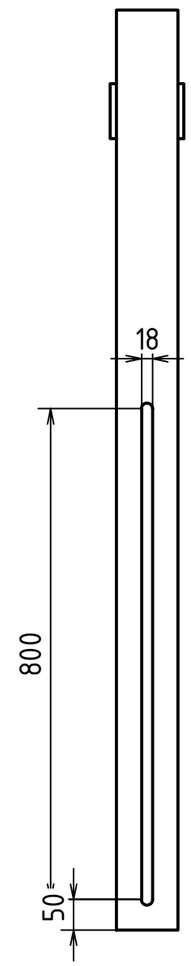

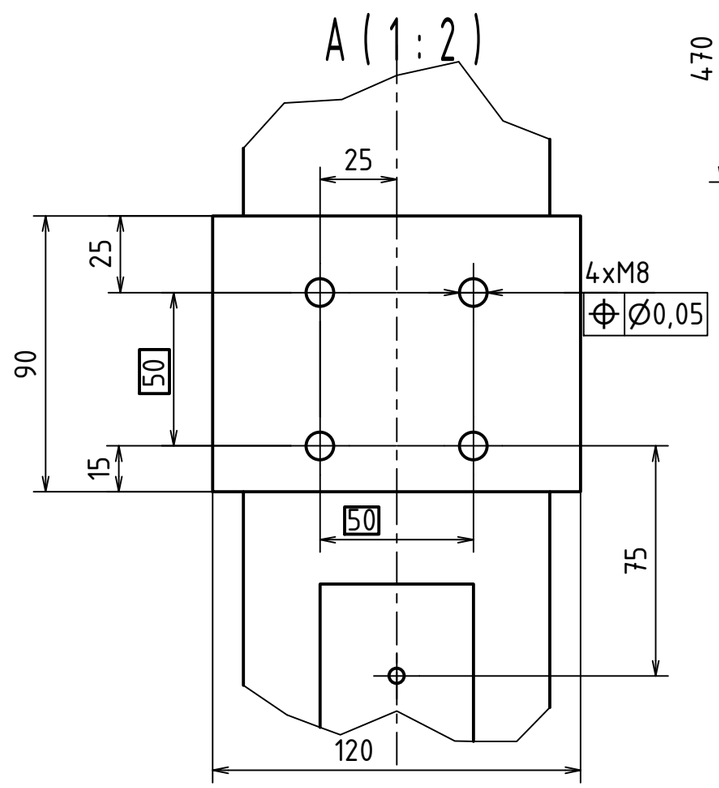

MATERIÁL:									
POLOTOVAR: SVAŘENEC									
PROMÍTÁNÍ: (ISO E)									
TOLEROVÁNÍ PODLE ISO 8015: Ano									
PŘESNOST ISO 2768 - Mk							INDEX	ZMĚNA	DATUM	PODPIS
	Podpis	Datum		Podpis	Datum				
NAVRHL			STATIK			HMOTNOST kg	MĚŘÍTKO 1:10		
KRESLIL	RADEK HÝKA	15.2.2015	NORM. REF			MIKROFILM	Č. SVITKU		
SKUPINÁŘ			PŘEZK.			SESTAVA 2015-08-00-01	KUSOVNÍK 2015-08-01-01		
TECHNOL.			SCHVÁLIL			STARÝ V.			

+0,5 −0,3
+0,3 −0,5

ČESKÉ VYSOKÉ UČENÍ TECHNICKÉ V PRAZE

FAKULTA STROJNÍ

NÁZEV

RAM KLUZNÉHO VEDENÍ

TYP:

ČÍSLO VÝKRESU

2015-08-02-03

LIST: