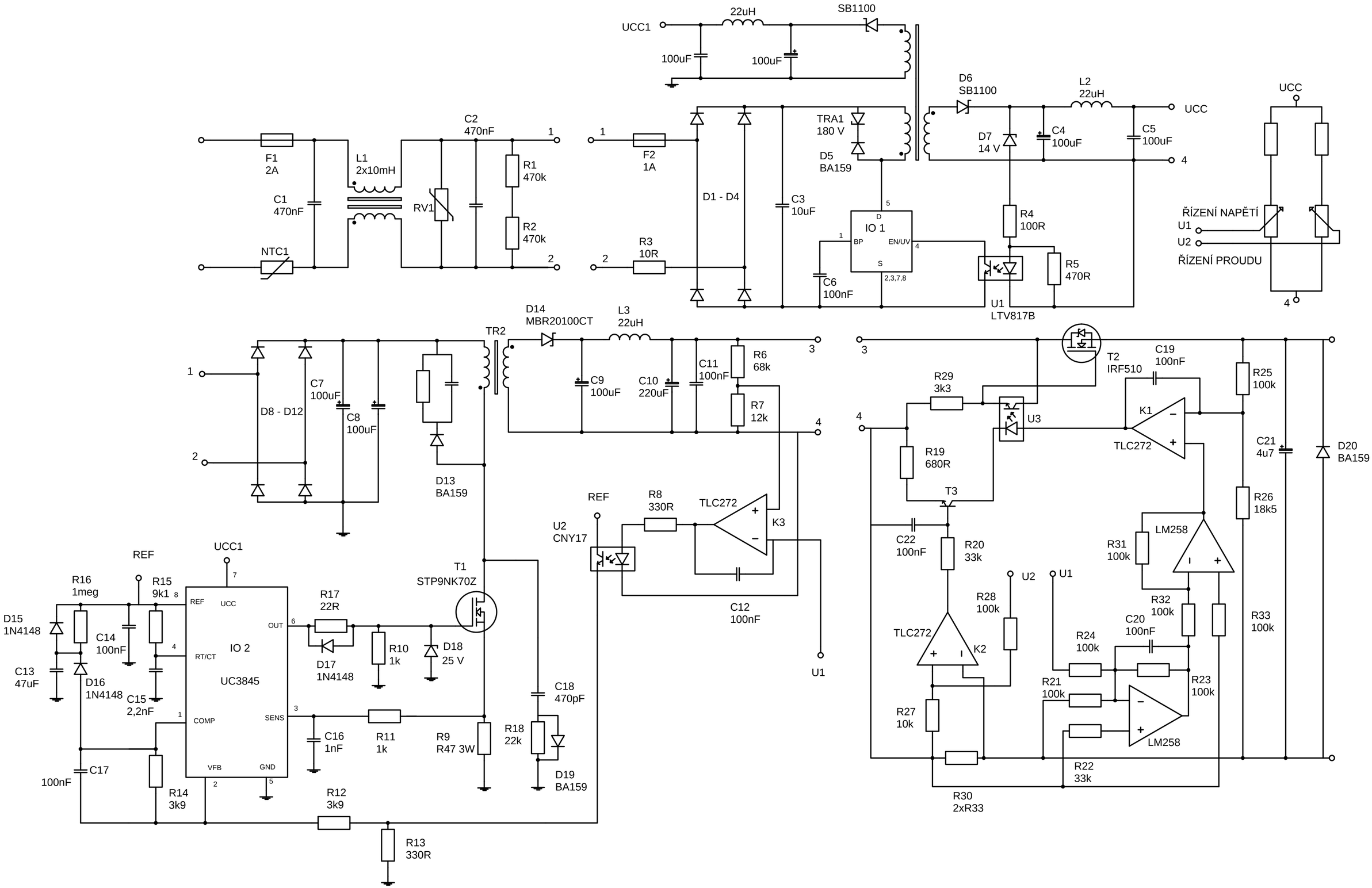
UCC1
22uH
SB1100
100uF
100uF
D6
SB1100
L2
22uH
UCC
C2
470nF
1
F1
2A
L1
2x10mH
C1
470nF
RV1
R1
470k
R2
470k
NTC1
2
F2
1A
D1 - D4
C3
10uF
TRA1
180 V
D5
BA159
D7
14 V
C4
100uF
C5
100uF
4
R3
10R
IO 1
D
BP
EN/UV
S
C6
100nF
2,3,7,8
R4
100R
R5
470R
U1
LTV817B
ŘÍZENÍ NAPĚTÍ
U1
U2
ŘÍZENÍ PROUDU
D14
MBR20100CT
L3
22uH
TR2
D8 - D12
C7
100uF
C8
100uF
D13
BA159
C9
100uF
C10
220uF
C11
100nF
R6
68k
R7
12k
3
REF
R8
330R
TLC272
K3
U2
CNY17
C12
100nF
U1
UCC1
REF
R16
1meg
R15
9k1
D15
1N4148
C14
100nF
C13
47uF
D16
1N4148
C15
2,2nF
IO 2
UC3845
REF
UCC
OUT
RT/CT
COMP
SENS
VFB
GND
R17
22R
D17
1N4148
R10
1k
D18
25 V
T1
STP9NK70Z
C16
1nF
R11
1k
R9
R47 3W
R18
22k
C18
470pF
D19
BA159
C17
100nF
R14
3k9
R12
3k9
R13
330R
T2
IRF510
C19
100nF
R29
3k3
U3
R19
680R
T3
K1
TLC272
R25
100k
C21
4u7
D20
BA159
R26
18k5
C22
100nF
R20
33k
R28
100k
U2
U1
LM258
R31
100k
R32
100k
C20
100nF
R24
100k
R21
100k
R23
100k
R33
100k
TLC272
K2
R27
10k
LM258
R22
33k
R30
2xR33