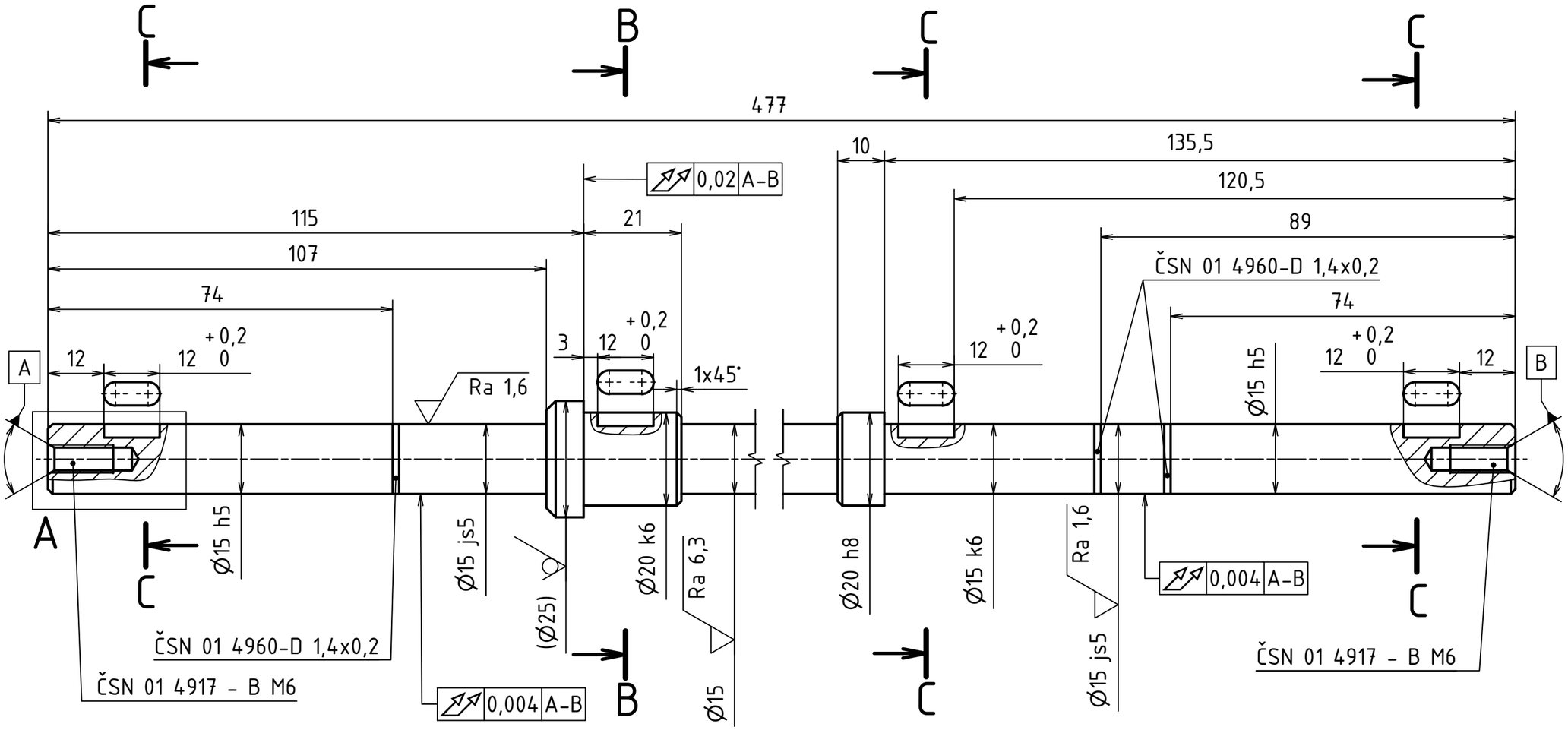

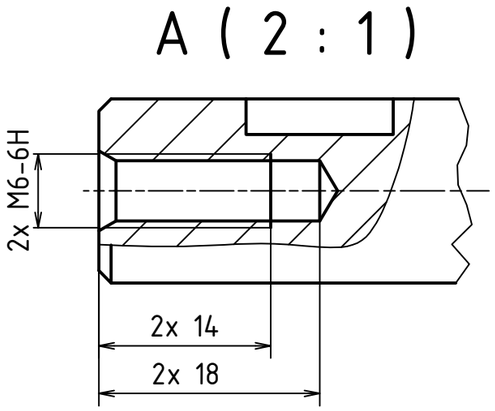

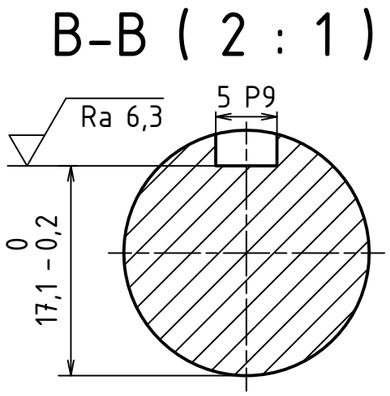

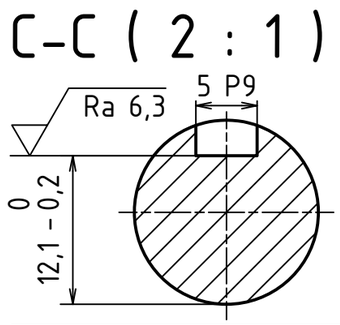

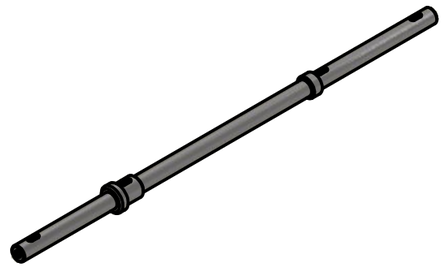

Ra 3,2 (Ra 1,6 Ra 6,3)

MATERIÁL: E295 (11 500)
POLOTOVAR: TYČ KRUHOVÁ ČSN 42 5510 - 25-480
TOLEROVÁNÍ DLE ISO 8015
PŘESNOST ISO 2768 - mK
VŠEOB. TOL. ISO 8062 -

+0,5 +0,1 -0,2 -0,5 (L)

INDEX	ZMĚNA	DATUM	PODPIS

	Autor	Datum		Podpis	Datum
NAVRHL	KOŘÍZEK KRISTIÁN	18.04.2022	PŘEZK.		
KRESLIL	KOŘÍZEK KRISTIÁN	10.05.2022	SCHVÁLIL		

HMOTNOST 0.702 kg
SESTAVA 001
KUSOVNÍK 001K

MĚŘÍTKO 1:1 (1:X)
PROMÍTÁNÍ: (ISO E)

ČESKÉ VYSOKÉ UČENÍ TECHNICKÉ V PRAZE
FAKULTA STROJNÍ
v5.0

NÁZEV
ZADNÍ HŘÍDEL
TYP:
ČÍSLO VÝKRESU
002
LIST: 1 /