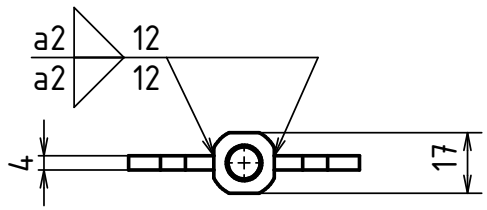

A

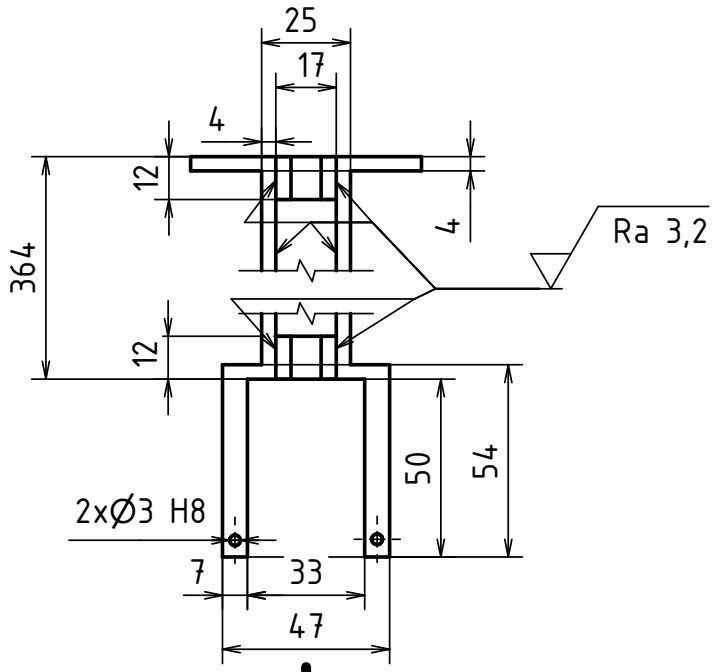

A

A–A

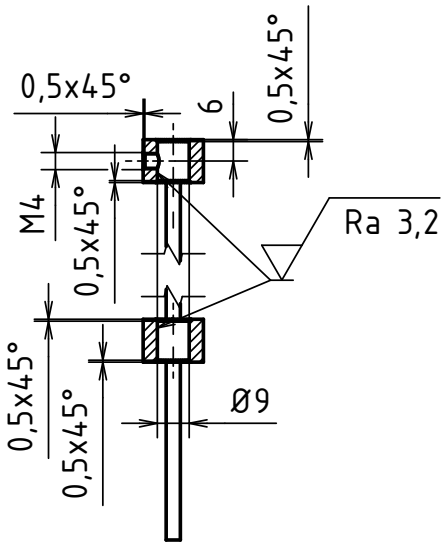

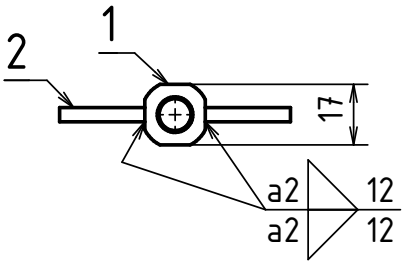

Ra 3,2

MATERIÁL: OCEL NEREZOVÁ 1.4301									
POLOTOVAR:									
TOLEROVÁNÍ DLE ISO 8015									
PŘESNOST ISO 2768 - mK									
VŠEOB. TOL. ISO 8062 -						INDEX	ZMĚNA	DATUM	PODPIS
	Autor	Datum		Podpis	Datum	HMOTNOST Není k dispozici		MĚŘÍTKO 1:2	
NAVRHL		03.04.2022	PŘEZK.			SESTAVA			
KRESLIL	VLASÁK Marek	25.04.2022	SCHVÁLIL			KUSOVNÍK KUSOVNIK_P02_TAHLO		PROMÍTÁNÍ: (ISO E)	

ČESKÉ VYSOKÉ UČENÍ TECHNICKÉ V PRAZE

FAKULTA STROJNÍ

NÁZEV: TÁHLO

TYP:

ČÍSLO VÝKRESU: S01_P02

LIST: 1 /1