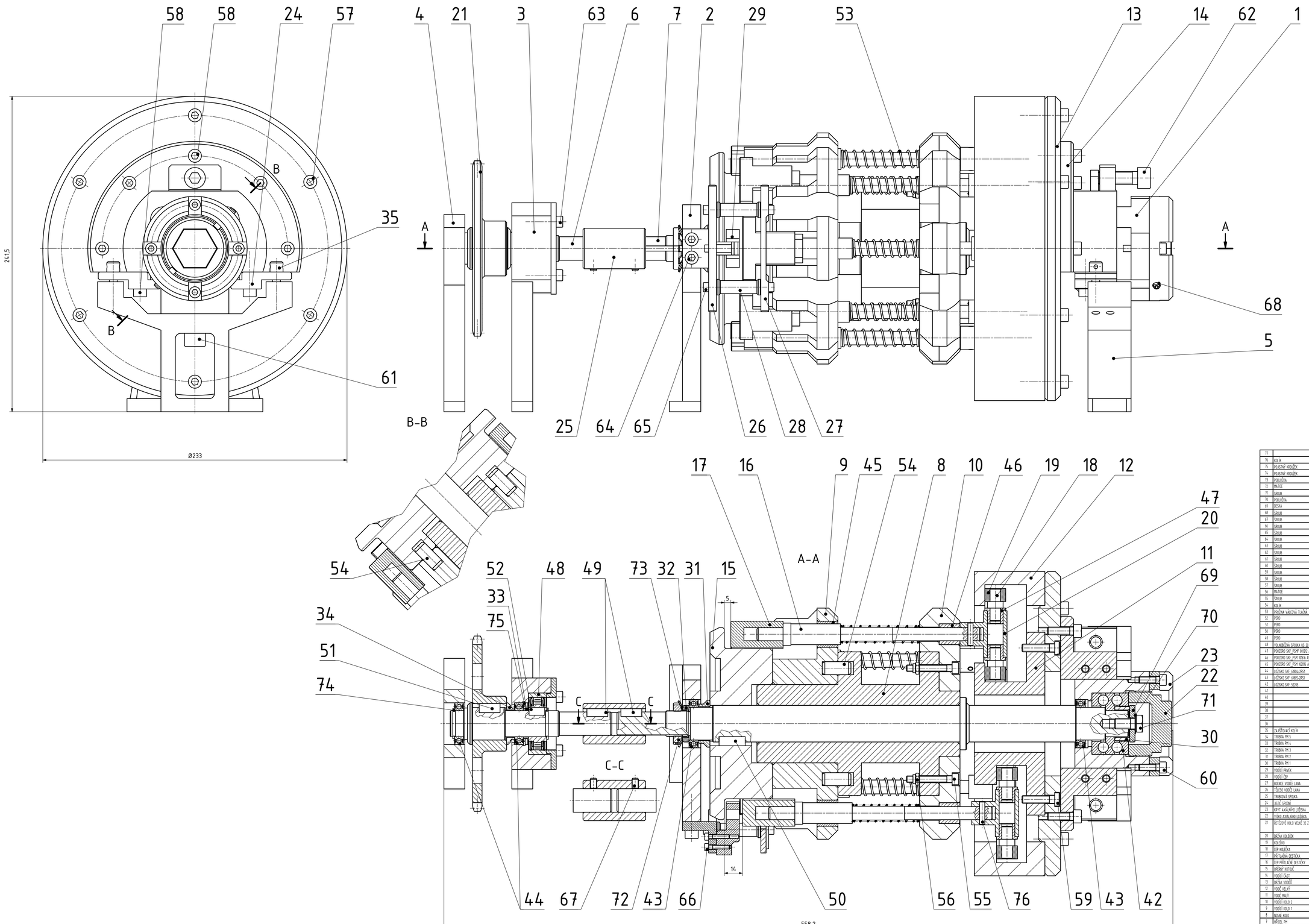

77							1
76	KOLÍK	ISO 2338	4 h8 x 18		11 600	0,002 kg	1
75	PLOSTNÝ KROUŽEK	ČSN 02 2931	32		14 260	0,003 kg	2
74	PLOSTNÝ KROUŽEK	ČSN 02 2930	20		14 260	0,001 kg	2
73	PODLOŽKA	ČSN 02 2640	M8A		11 320.20	0,004 kg	1
72	MATICE	ISO 2982	M20 x 1 x 26		12 4142	0,027 kg	1
71	ŠROUB	ISO 4017 – 8.8	M8 x 16		12 4142	0,012 kg	1
70	PODLOŽKA	ČSN 02 2733	8		11 373	0,001 kg	1
69	DESKA	ČSN 02 2783	28		11 373	0,022 kg	1
68	ŠROUB	ČSN 02 1187 – 8.8	M5 x 20		12 4142	0,003 kg	2
67	ŠROUB	ČSN 02 1187 – 8.8	M5 x 8		12 4142	0,001 kg	2
66	ŠROUB	ISO 4762 – 8.8	M5 x 16		12 4142	0,001 kg	2
65	ŠROUB	ISO 4762 – 8.8	M4 x 16		12 4142	0,003 kg	4
64	ŠROUB	ISO 4762 – 8.8	M6 x 16		12 4142	0,007 kg	2
63	ŠROUB	ISO 4762 – 8.8	M5 x 12		12 4142	0,003 kg	4
62	ŠROUB	ISO 4762 – 8.8	M10 x 30		12 4142	0,037 kg	1
61	ŠROUB	ISO 4762 – 8.8	M10 x 25		12 4142	0,028 kg	1
60	ŠROUB	ISO 4762 – 8.8	M5 x 16		12 4142	0,004 kg	1
59	ŠROUB	DIN 6912 – 8.8	M6 x 25		12 4142	0,007 kg	4
58	ŠROUB	ISO 4762 – 8.8	M6 x 20		12 4142	0,06 kg	8
57	ŠROUB	ISO 4762 – 8.8	M6 x 25		12 4142	0,007 kg	13
56	MATICE	DIN EN ISO 10511 – 8.8	M5		12 4142	0,001 kg	4
55	ŠROUB	ISO 4762 – 8.8	M5 x 35		12 4142	0,007 kg	4
54	KOLÍK	ISO 2341 – A	10 x 22		11 600	0,013 kg	8
53	PRUŽINA VÁLCOVÁ TLAČNÁ	DLE KATALOGU VIZ BP STR. 37	12,5 x 1,25 x 161,5			0,05 kg	8
52	PERO	DIN 6885A	8 x 8 x 12		12 450	0,003 kg	1
51	PERO	DIN 6885A	8 x 7 x 16		12 450	0,007 kg	1
50	PERO	ČSN 02 2562	8 x7 x 7 x 28		11 600	0,008 kg	2
49	PERO	ČSN 02 2562	6 x7 x 6 x 16		11 600	0,004 kg	2
48	VOLNOBĚŽNÁ SPOJKA US 20					0,12 kg	1
47	POUZDRO SKF PSMF 081512 A51				SLINUTÝ BRONZ	0,006 kg	3
46	POUZDRO SKF PSM 101816 A51				SLINUTÝ BRONZ	0,013 kg	1
45	POUZDRO SKF PSM 162016 A51				SLINUTÝ BRONZ	0,012 kg	8
44	LOŽISKO SKF 61806-2RS1					0,018 kg	1
43	LOŽISKO SKF 61805-2RS1					0,022 kg	1
42	LOŽISKO SKF 52205					0,220 kg	1
41							1
40							1
39							1
38							1
37							1
36							1
35	ZALITÝNAČÍ KOLÍK	TYČ KRUHOVÁ ČSN 42 5510	12 x 21		11 600	0,008 kg	1
34	TRUBKA PM 5	TR ČSN 42 5715	33,7 x 3 x 111		11 373	0,072 kg	1
33	TRUBKA PM 4	TR ČSN 42 5715	25 x 2,9 x 6		11 373	0,007 kg	1
32	TRUBKA PM 3	TR ČSN 42 5715	31,8 x 4,3 x 8		11 373	0,010 kg	1
31	TRUBKA PM 2	TR ČSN 42 5715	38 x 7 x 12		11 373	0,020 kg	1
30	TRUBKA PM 1	TR ČSN 42 5715	26,9 x 3,2 x 15		11 373	0,016 kg	1
29	VODÍCÍ KROUK	TYČ PLOCHÁ EN 10058	25 x 20 x 45		11 600	0,051 kg	1
28	VODÍCÍ ČEP	TYČ KRUHOVÁ ČSN 42 5510	14 x 40		11 600	0,020 kg	2
27	BOČNICE VODÍCÍ LANA	TYČ PLOCHÁ EN 10058	50 x 8 x 105		11 373	0,066 kg	1
26	TĚLESO VODÍCÍ LANA	TYČ PLOCHÁ EN 10058	50 x 30 x 105		11 373	0,328 kg	1
25	TRUBKOVÁ SPIRÁLA	TYČ KRUHOVÁ ČSN 42 5510	8 x 30		11 373	0,180 kg	1
24	ACÉL SPOJKY	TYČ PLOCHÁ EN 10058	50 x 15 x 35		11 373	0,098 kg	1
23	KRYT AXIÁLNÍHO LOŽISKA	TYČ KRUHOVÁ EN 754	90 x 25		EN AW-2014	0,178 kg	1
22	VÍČKO AXIÁLNÍHO LOŽISKA	TYČ KRUHOVÁ ČSN 42 5510	50 x 35		11 373	0,292 kg	1
21	ŘETĚZOVÉ KOLO VELKÉ 32 Z	POLOTOVAR ŘETĚZOVÉHO KOLA 32 DUBÉ DLE ČSN 02 3311	08 B-1		11 500	9,639 kg	1
20	OKÉAK KOLIČEK	TYČ PLOCHÁ EN 10058	40 x 20 x 40		11 373	0,085 kg	8
19	KOLÍČKO	-	-		MIDI PRYŽ	0,002 kg	16
18	ČEP KOLÍČKA	TYČ KRUHOVÁ ČSN 42 5510	16 x 28		11 500	0,013 kg	16
17	PŘÍTLAČNÁ DESTIČKA	TYČ PLOCHÁ EN 10058	60 x 25 x 45		11 500	0,176 kg	1
16	ČEP PŘÍTLAČNÉ DESTIČKY	TYČ KRUHOVÁ ČSN 42 5510	25 x 195		11 500	0,959 kg	1
15	OPĚRNÝ KOTOUČ	TYČ KRUHOVÁ ČSN 42 5510	150 x 50		11 373	3,270 kg	1
14	VODÍCÍ ČÁST	TYČ KRUHOVÁ ČSN 42 5510	190 x 50		11 373	1,446 kg	1
13	OKÉAK VODÍCÍ	TYČ KRUHOVÁ EN 754	240 x 25		EN AW-2014	1,298 kg	1
12	VODÍC VELKÝ	TYČ KRUHOVÁ EN 754	240 x 60		EN AW-2014	1,683 kg	1
11	VODÍC MALÝ	TYČ KRUHOVÁ EN 754	150 x 60		EN AW-2014	0,899 kg	1
10	VODÍCÍ KOLO 2	TYČ KRUHOVÁ EN 754	180 x 35		EN AW-2014	0,985 kg	1
9	VODÍCÍ KOLO 1	TYČ KRUHOVÁ EN 754	180 x 55		EN AW-2014	1,684 kg	1
8	NOSNÉ KOLO	TYČ KRUHOVÁ EN 754	175 x 160		EN AW-2014	7,379 kg	1
7	HŘÍDEL PM	TYČ KRUHOVÁ ČSN 42 5510	42 x 395		11 500	1,653 kg	1
6	HŘÍDEL ŘETĚZOVÉHO KOLA	TYČ KRUHOVÁ ČSN 42 5510	25 x 135		11 500	0,311 kg	1
5	NOHA PM	TYČ PLOCHÁ EN 10058	150 x 35 x 105		11 373	1,101 kg	1
4	LOŽISKOVÁ LOŽISKA PM 4	TYČ PLOCHÁ EN 10058	120 x 20 x 155		11 373	0,603 kg	1
3	LOŽISKOVÁ LOŽISKA A VOLNOBĚŽNÝ PM 3	TYČ PLOCHÁ EN 10058	120 x 25 x 165		11 373	1,124 kg	1
2	LOŽISKOVÁ LOŽISKA PM 2	TYČ PLOCHÁ EN 10058	120 x 25 x 160		11 373	0,928 kg	1
1	LOŽISKOVÁ LOŽISKA PM 1	TYČ KRUHOVÁ ČSN 42 5510	150 x 60		11 373	1,267 kg	1
DOKAZ	NÁZEV	NORMA	ROZMĚR (VÝKRES)		MATERIÁL	HMOTNOST	KS

	Autor	Datum	Podpis	HMOTNOST 39.470 kg		
NAVRH.	VAŘEJKA	10.3.2021	PŘEZN.	DESTAVA BP_10_10	MĚŘÍTKO	1:1
KRESLIL	VAŘEJKA	10.5.2021	SCHVÁLIL	SEZNAM (ČÁSTI)	PROMÍTÁNÍ	ISO E

ČESKÉ VYSOKÉ UČENÍ TECHNICKÉ V PRAZE

FAKULTA STROJNÍ

NÁZEV: TOP DESTAVA

PŘÍTLAČNÝ MECHANISMUS

ČÍSLO VÝKRESU: BP_03_10

LIST: 1/1

CHRÁNĚNO DLE ISO 16016