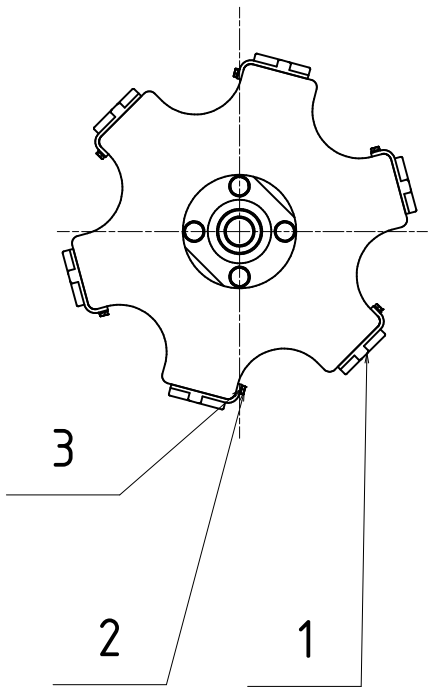

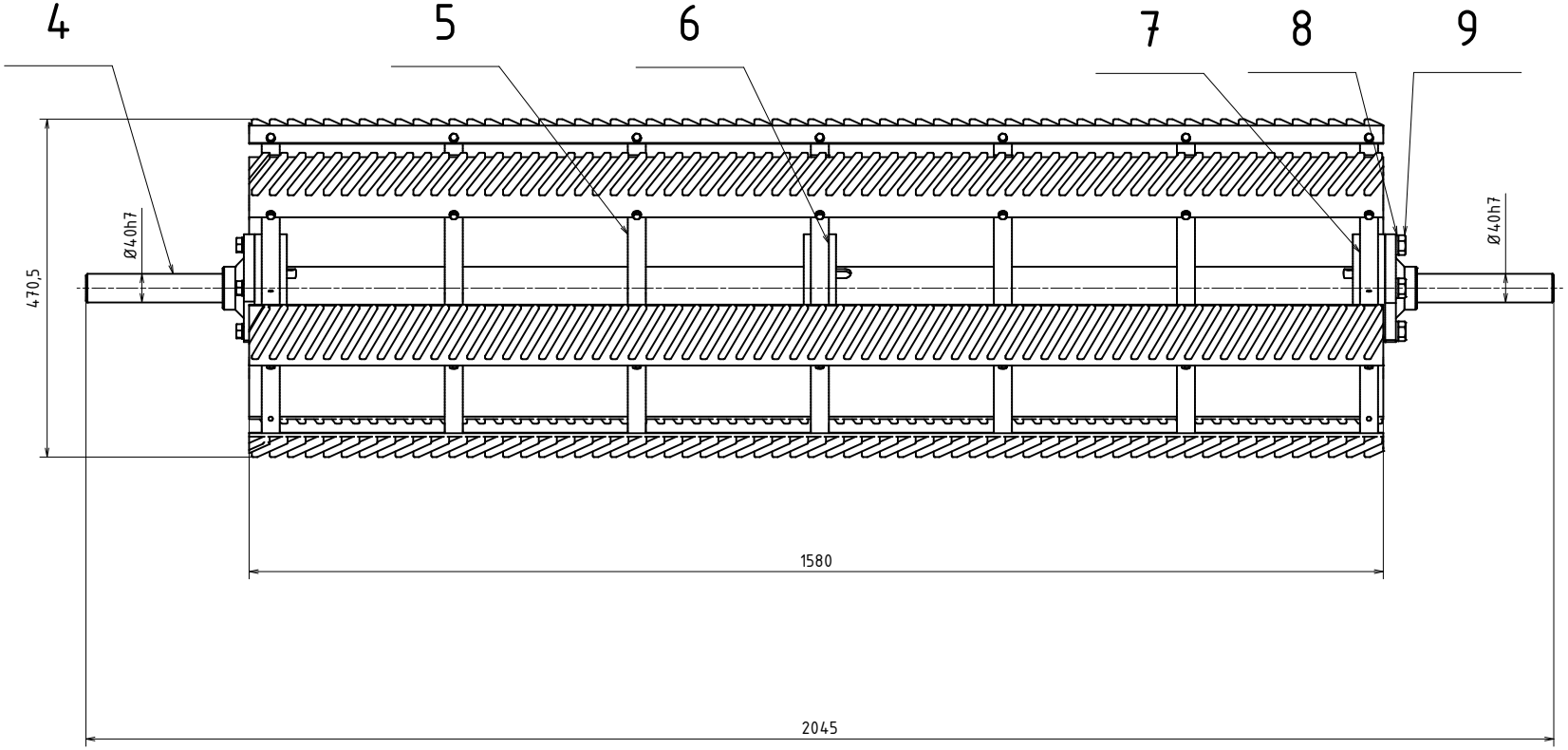

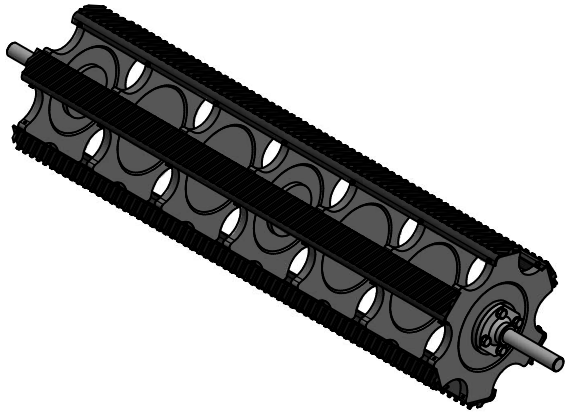

POZ	NÁZEV	NORMA	Č. VÝKRESU	MATERIÁL	KS
38	Šestihranný šroub		ČNS 4321 - M8 x 25	Ocel, měkká	3
9	Šroub se šestihrannou hlavou	ČSN 4322 - M12 x 35		Ocel	8
8	Podložka	ČSN 161 A - 12		Ocel	8
7	Nosné kolo - krajní			Ocel	2
6	Nosné kolo - středové			Ocel	1
5	Nosné kolo			Ocel	4
4	Příruba			Ocel	2
3	Podložka	ČSN 161 A - 6		Ocel	42
2	Šroub se šestihrannou hlavou	ČSN 4322 - M6 x 16		Ocel	42
1	Mláticí lať			Ocel	6

KUSOVNÍK

	Autor	Datum		Podpis	Datum	HMOTNOST	MĚŘÍTKO
NAVRHL			PŘEZK.			SESTAVA	1:10
KRESLIL	Tomáš Sokol	16.5.2021	SCHVÁLIL			KUSOVNÍK	PROMÍTÁNÍ: ISO E

TYP:

ČESKÉ VYSOKÉ UČENÍ TECHNICKÉ V PRAZE

FAKULTA STROJNÍ

NÁZEV: Sestava mláticího bubnu

ČÍSLO VÝKRESU: BP-2021-2

LIST: 1 /1