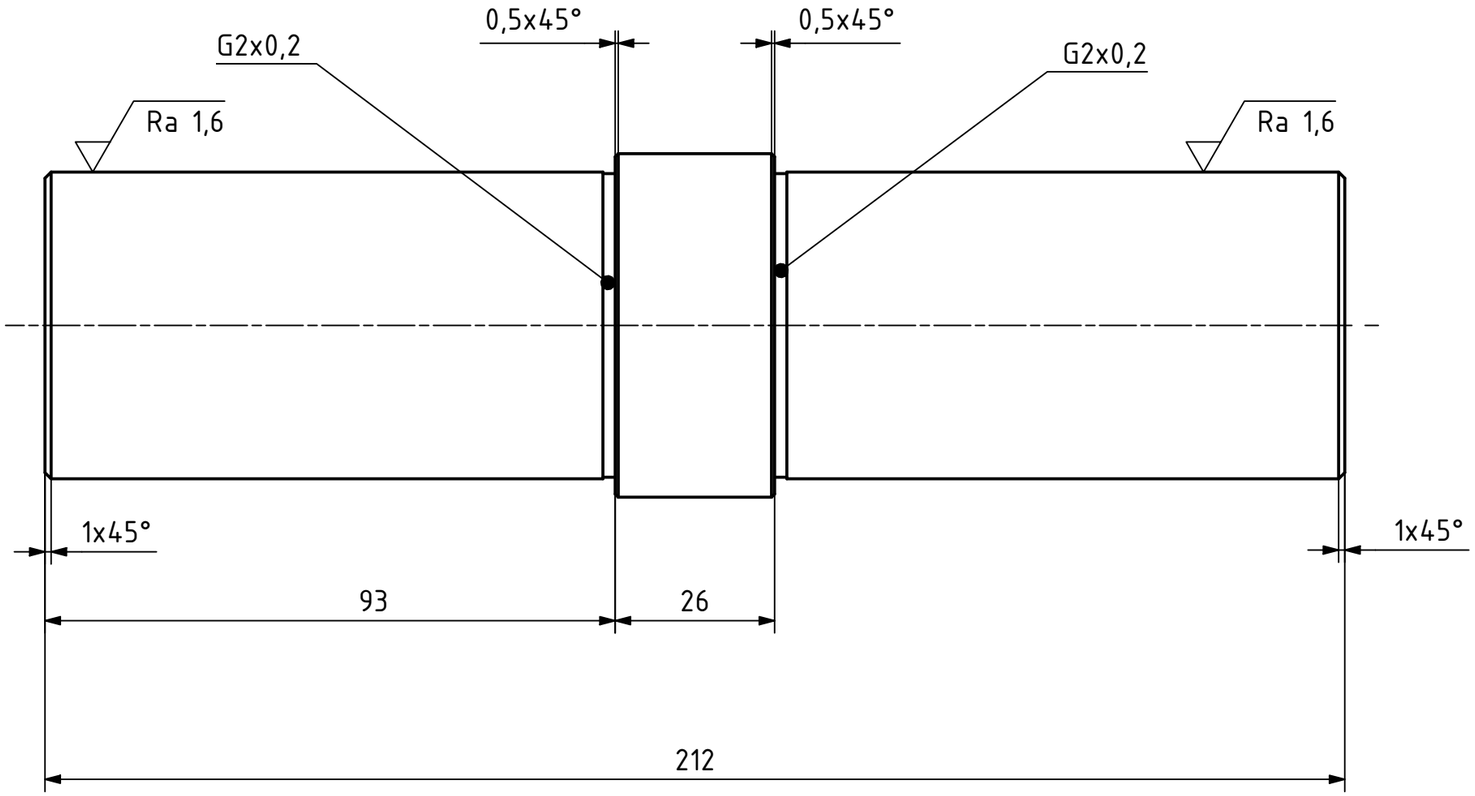

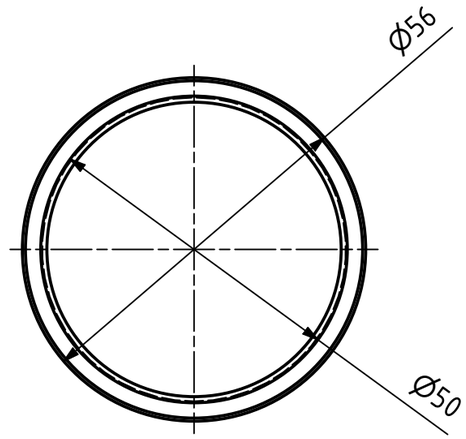

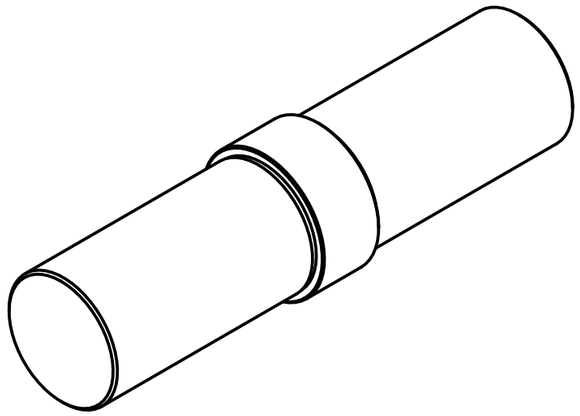

Ra 3,2 (Ra 1,6)

MATERIÁL: S295 (11 500)									
POLOTOVAR: TYČ KRUHOVÁ ČSN 42 5510-60-220									
TOLEROVÁNÍ DLE ISO 8015	ISO 14405-1								
PŘESNOST ISO 2768 - mK	ISO 14405-3								
VŠEOB. TOL. ISO 8062 -							INDEX	ZMĚNA	DATUM	PODPIS
	Autor	Datum		Podpis	Datum	HMOTNOST 0,429 kg	MĚŘÍTKO 1:1		
NAVRHL	Daniel Huraj	28.07.2021	PŘEZK.			SESTAVA			
KRESLIL	Daniel Huraj	28.07.2021	SCHVÁLIL			SEZNAM ČÁSTÍ BP-07-00	PROMÍTÁNÍ: (ISO E)		

ISO 13715 +0,5 +0,1 -0,2 -0,5

ČESKÉ VYSOKÉ UČENÍ TECHNICKÉ V PRAZE

FAKULTA STROJNÍ

v21.1

NÁZEV

Hřídel s osazením

TYP: VV

ČÍSLO VÝKRESU

BP-07-01

LIST: 1/1

CHRÁNĚNO DLE ISO 16016