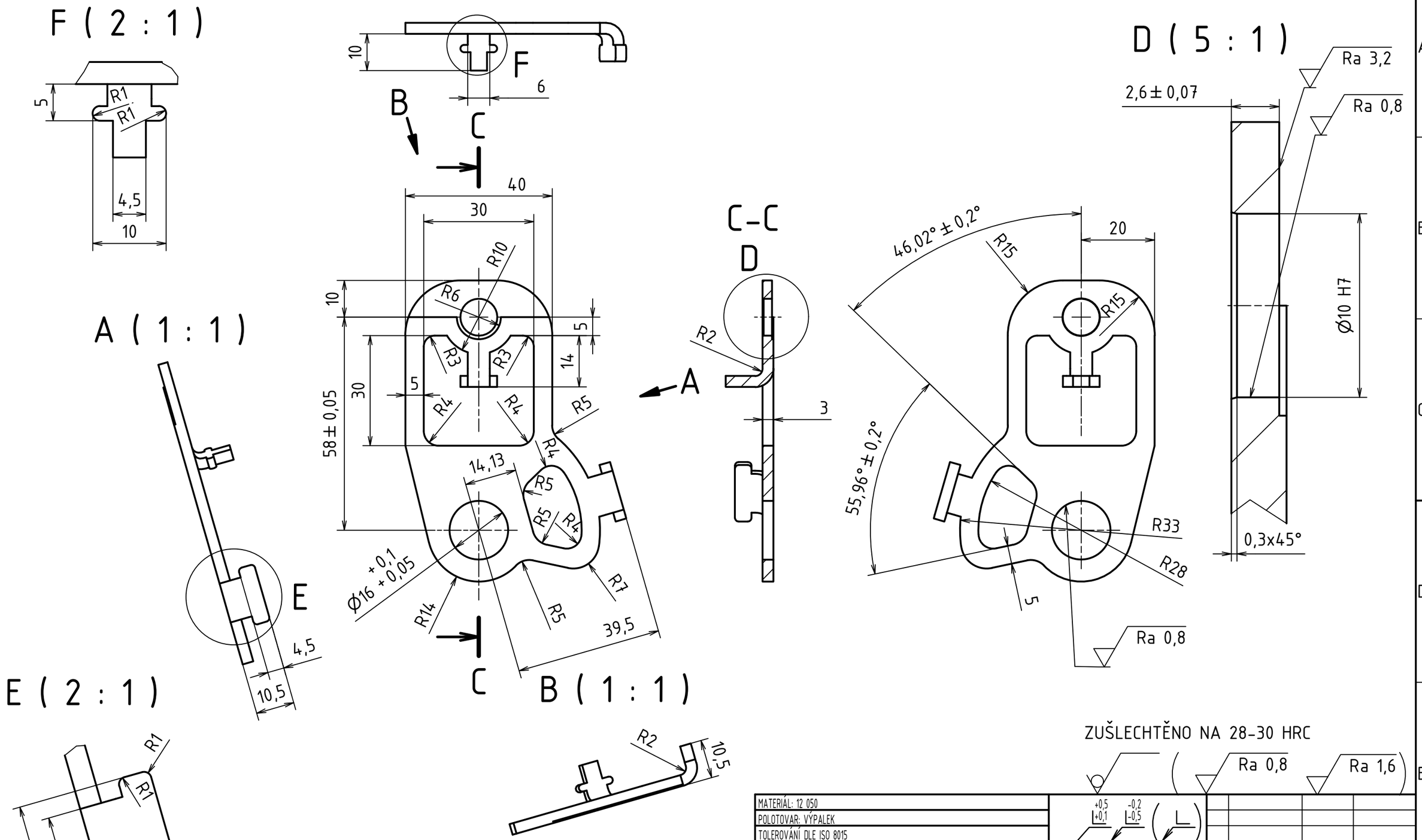

ZUŠLECHTĚNO NA 28–30 HRC

Ra 0,8 Ra 1,6

MATERIÁL: 12 050									
POLOTOVAR: VÝPALEK									
TOLEROVÁNÍ DLE ISO 8015									
PŘESNOST ISO 2768 - mK									
VŠEOB. TOL. ISO 8062 -							INDEX	ZMĚNA	DATUM	PODPIS
	Autor	Datum		Podpis	Datum	HMOTNOST Není k dispozici	MĚŘÍTKO 1:1 (5:1,2:1)		
NAVRHL	DVOŘÁK Tomáš	2.7. 2021	PŘEZK.			SESTAVA			
KRESLIL	DVOŘÁK Tomáš	2.7. 2021	SCHVÁLIL			KUSOVNÍK	PROMÍTÁNÍ: (ISO E)		

ČESKÉ VYSOKÉ UČENÍ TECHNICKÉ V PRAZE | FAKULTA STROJNÍ v5.0

NÁZEV: ŘADICÍ VIDLICE

TYP:

ČÍSLO VÝKRESU: BP-2021-05

LIST: 1 /1