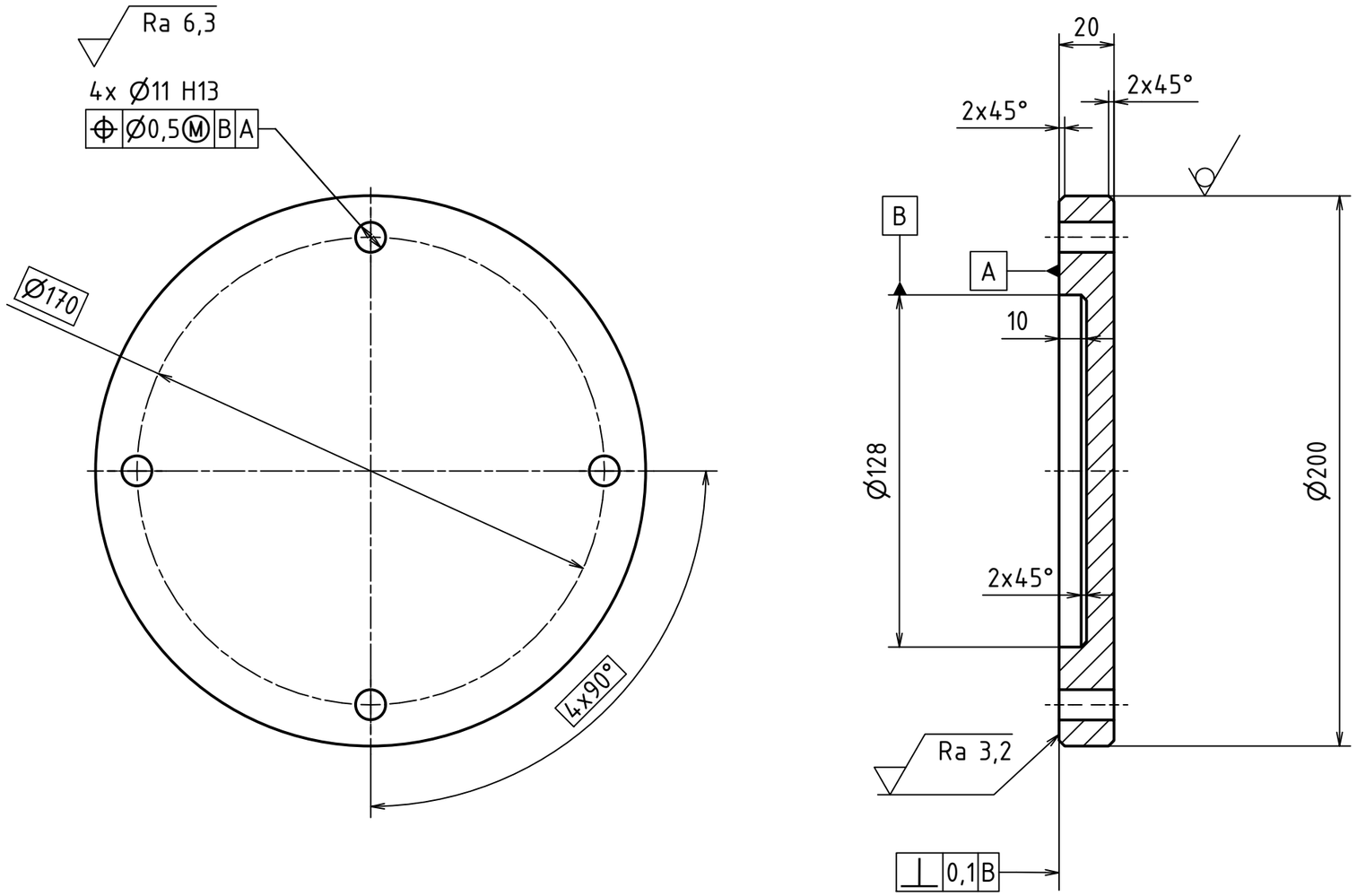

Ra 12,5 (Ra 6,3 Ra 3,2)

MATERIÁL: S235JR (11 375)
POLOTOVAR: TYČ KRUHOVÁ ČSN 42 5510 - 200-25
TOLEROVÁNÍ DLE ISO 8015
PŘESNOST ISO 2768 - mK
VŠEOB. TOL. ISO 8062 -

+0,5 +0,1 -0,2 -0,5

INDEX	ZMĚNA	DATUM	PODPIS

	Autor	Datum		Podpis	Datum
NAVRHL	Ondřej Salva	26.04.2021	PŘEZK.		
KRESLIL	Ondřej Salva	12.06.2021	SCHVÁLIL		

HMOTNOST 3.849 kg
SESTAVA BP-00-01-03-S
KUSOVNÍK BP-00-01-03-K

MĚŘÍTKO 1:2
PROMÍTÁNÍ: (ISO E)

ČESKÉ VYSOKÉ UČENÍ TECHNICKÉ V PRAZE
FAKULTA STROJNÍ

NÁZEV
TYP:
UZAVŘENÉ VÍKO LOŽISEK

ČÍSLO VÝKRESU
BP-00-01-03-04

LIST: 1 /1