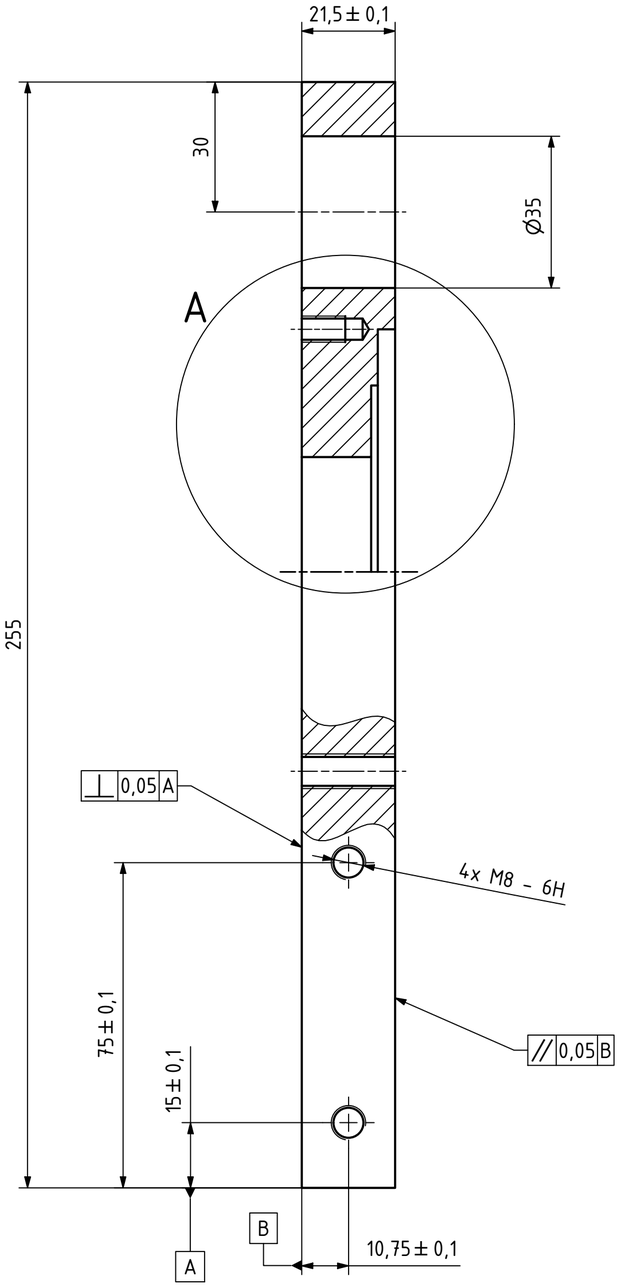

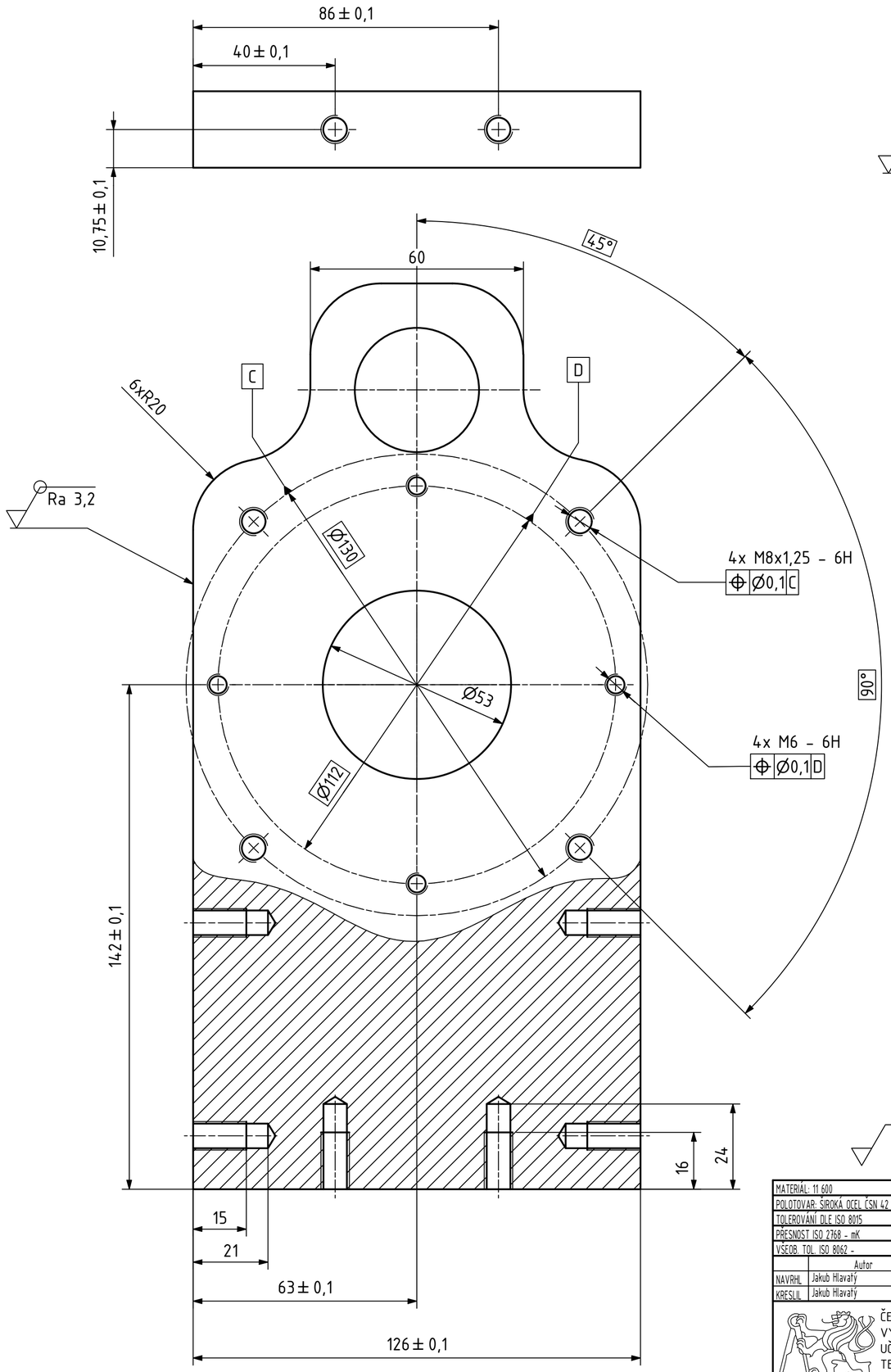

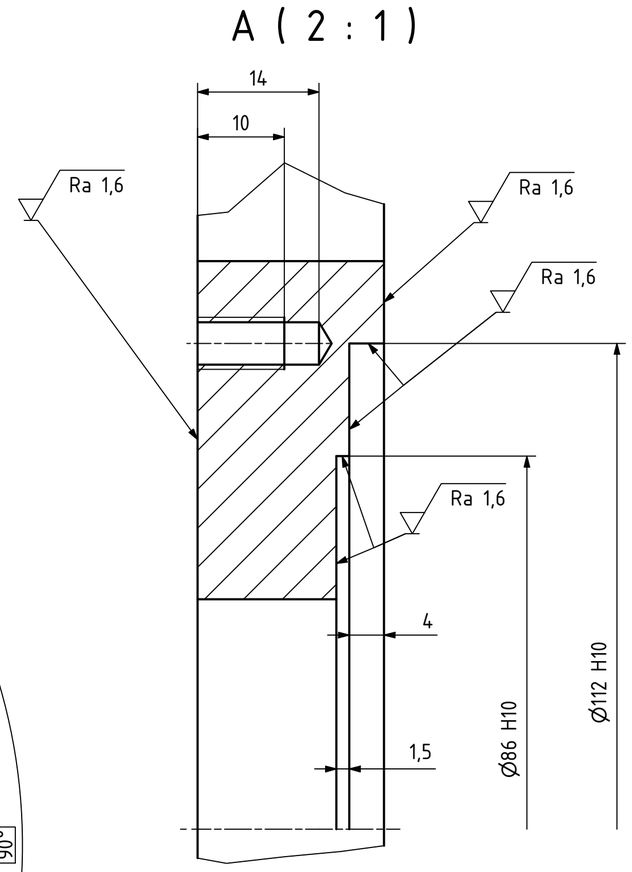

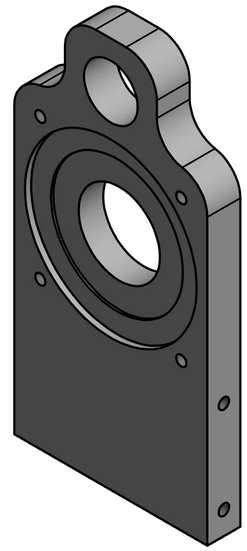

Ra 3,2 (Ra 1,6)

MATERIÁL: 11 600									
POLOTOVAR: ŠIROKÁ OCEL ČSN 42 5524- 160x25									
TOLEROVÁNÍ DLE ISO 8015	ISO 14405-1								
PŘESNOST ISO 2768 - mK	ISO 14405-3								
VŠEOB. TOL. ISO 8062 -							INDEX	ZMĚNA	DATUM	PODPIS
	Autor	Datum		Podpis	Datum	HMOTNOST 3,952 kg	MĚŘÍTKO 1:1 2:1		
NAVRHL	Jakub Hlavatý	27.6.2021	PŘEZK.			SESTAVA S1000			
KRESLIL	Jakub Hlavatý	27.6.2021	SCHVÁLIL			SEZNAM ČÁSTÍ	PROMÍTÁNÍ: (ISO E) TYP: VV		

ISO 13715 +0,5 +0,1 -0,2 -0,5

ČESKÉ VYSOKÉ UČENÍ TECHNICKÉ V PRAZE

FAKULTA STROJNÍ

v21.1

NÁZEV: PODSTAVEC 1

ČÍSLO VÝKRESU: D1001

LIST: 1/1

CHRÁNĚNO DLE ISO 16016