A (1 : 1)

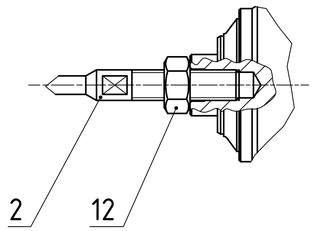

B (1 : 1)

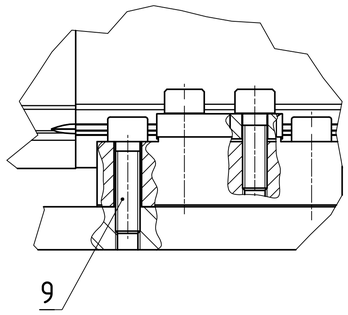

C (2 : 1)

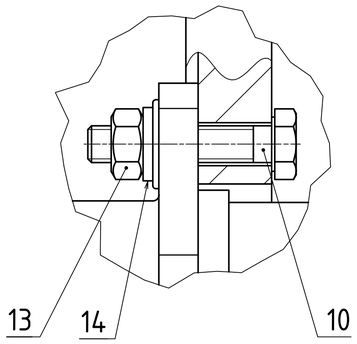

D (2 : 1)

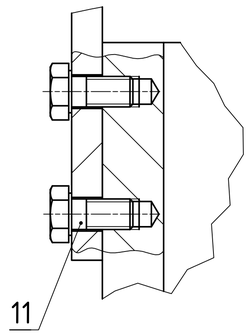

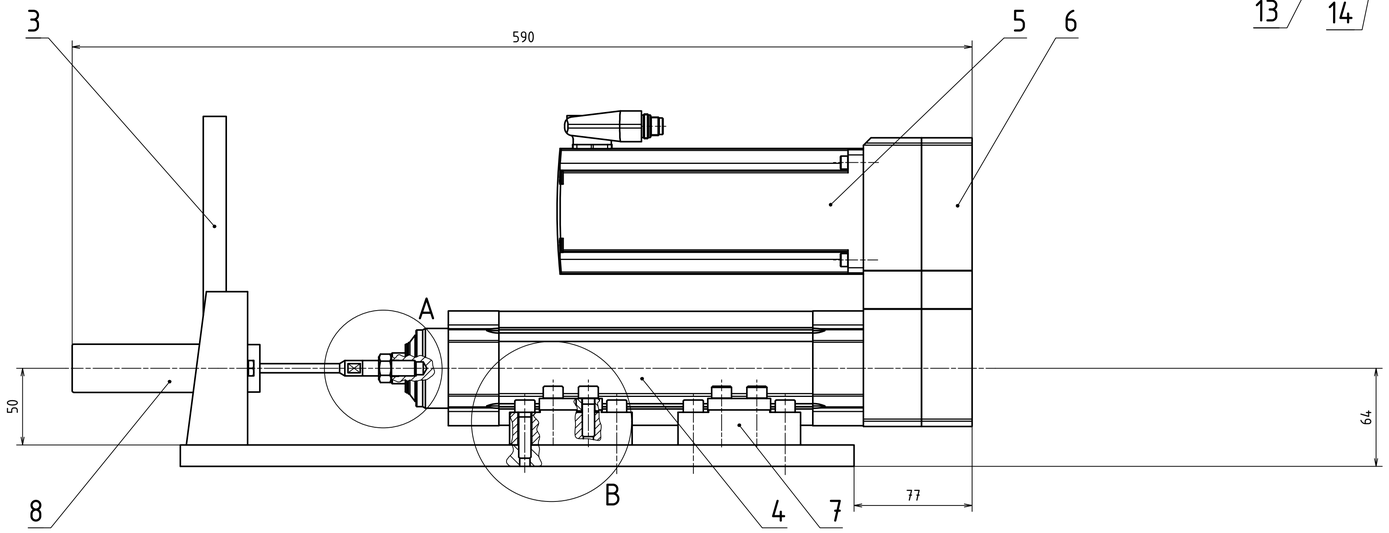

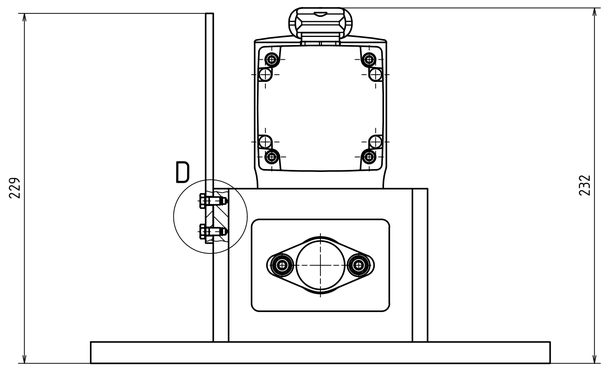

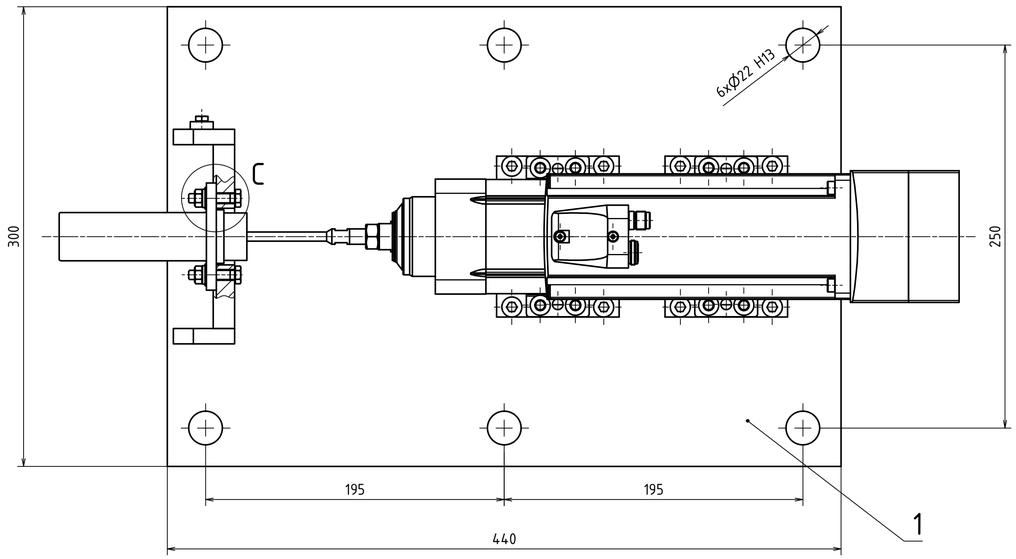

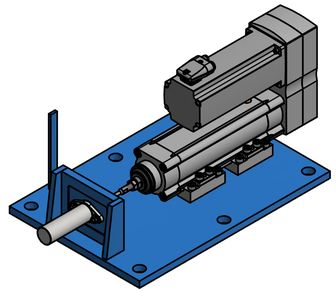

POZ	NÁZEV	POLOTOVAR	NORMA	Č. VÝKRESU	MATERIÁL	HMOTNOST	KS
14	PODLOŽKA KRUHOVÁ 6		ISO 7089				2
13	ŠESTIHRANNÁ MATICE M6		ISO 4032				2
12	ŠESTIHRANNÁ MATICE M10		ISO 4032				1
11	ŠESTIHRANNÝ ŠROUB M5x10		ISO 4017				2
10	ŠESTIHRANNÝ ŠROUB M6x30		ISO 4017				2
9	ŠROUB S VNITŘNÍM ŠESTIHRANNEM M8 x 30		DIN 912				8
8	BRZDOVÝ VÁLEC						1
7	MONTÁŽNÍ SADA FESTO EAHF-V2-50/63-P					0,340 kg	2
6	PARALELNÍ SADA FESTO EAMM-U-86-D60-B8P-102					2,3 kg	1
5	SERVOMOTOR FESTO EMME-AS-80-S-LS-AMB					4,1 kg	1
4	ELEKTRICKÝ VÁLEC FESTO ESBF-BS-63-100-SP-F					4,035 kg	1
3	DRŽÁK	PL015x5x150 ČSN EN 10058		2021-BP-01-03-00	S235JR (11 375)	0,09 kg	1
2	TYČKA BRZDOVÉHO VÁLCE	KR12-140 ČSN 5510		2021-BP-01-02-00	S355J0 (11 523)	0,05 kg	1
1	ZÁKLADNA SE STOJNOU	SVAŘENEC		2021-BP-01-01-00	S235JR (11 375)	16,593 kg	1

	Autor	Datum		Podpis	Datum	HMOTNOST 27,210 kg	MĚŘÍTKO 1:2 (1:X)
NAVRHL	MARÍK Michal	08.05.2021	PŘEZK.			SESTAVA	PROMÍTÁNÍ (ISO E)
KRESLIL	MARÍK Michal	16.05.2021	SCHVÁLIL			KUSOVNÍK	TYP:

ČESKÉ VYSOKÉ UČENÍ TECHNICKÉ V PRAZE

FAKULTA STROJNÍ

NÁZEV: OVLÁDÁNÍ BRZDY

ČÍSLO VÝKRESU: 2021-BP-01-00

LIST: 1 / 1