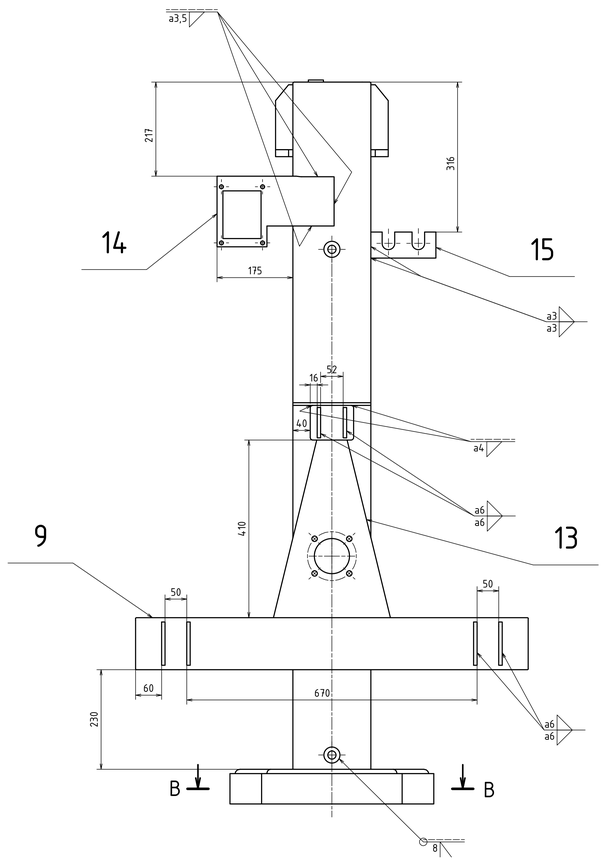

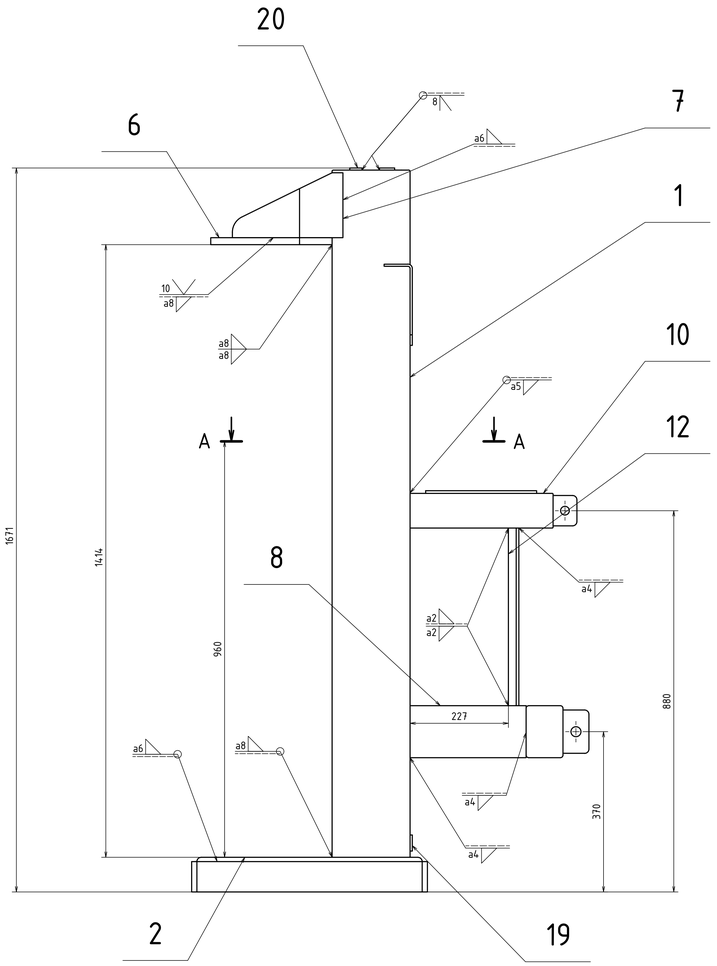

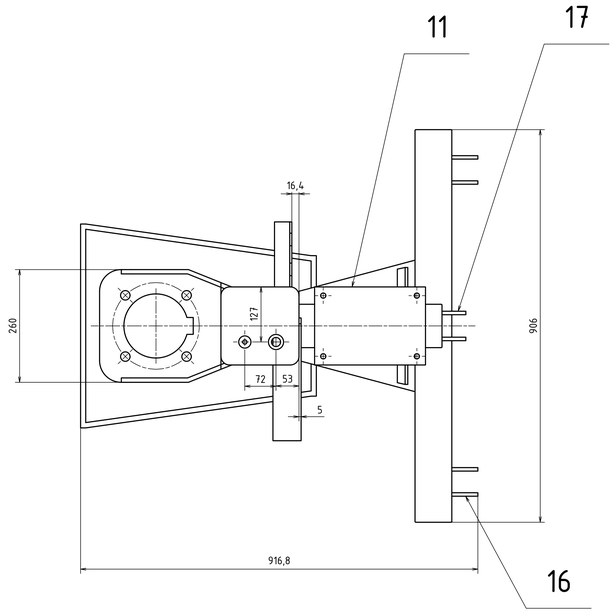

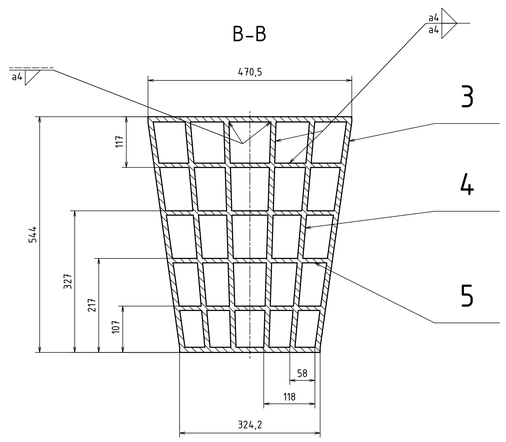

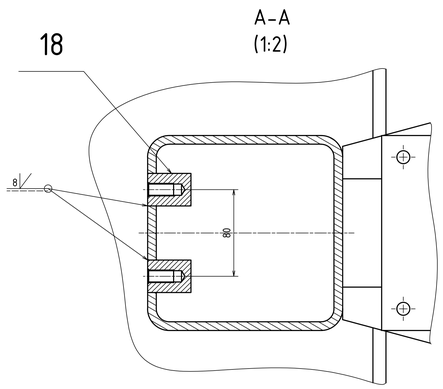

SVISLÁ ROZTEČ DĚR SE ZÁVITEM 240mm

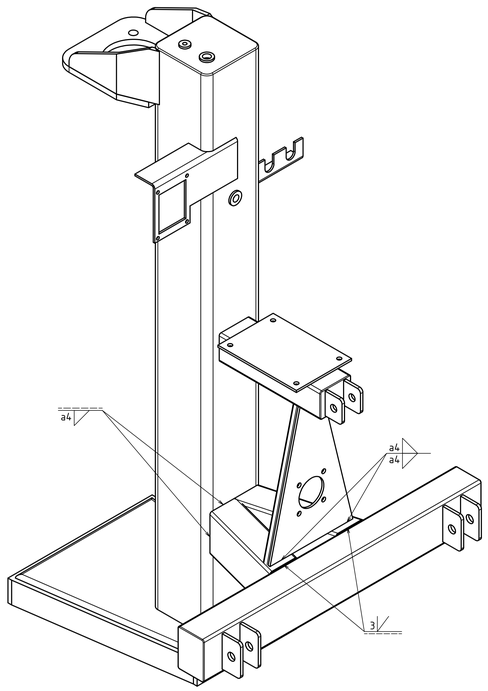

	Autor	Datum		Podpis	Datum	HMOTNOST TĚLESE kg	MĚŘÍTKO 1:5 (1:2)
NAVRH.	ELINEKOV Martin	25.5.2021	PŘEZN.			SESTAVA	
KRESLI.	ELINEKOV Martin	4.5.2021	SCHVÁLIL			KUSOVNÍK	PROMÍTÁNÍ: ISO E 1

ČESKÉ VYSOKÉ UČENÍ TECHNICKÉ V PRAZE

FAKULTA STROJNÍ

NÁZEV: RÁM ŠTÍPAČKY

TYP

ČÍSLO VÝKRESU: BP-01-2021-01

LIST: 1 / 1