VYTVOŘENO VE STUDENTSKÉ VERZI PRODUKTU AUTODESK

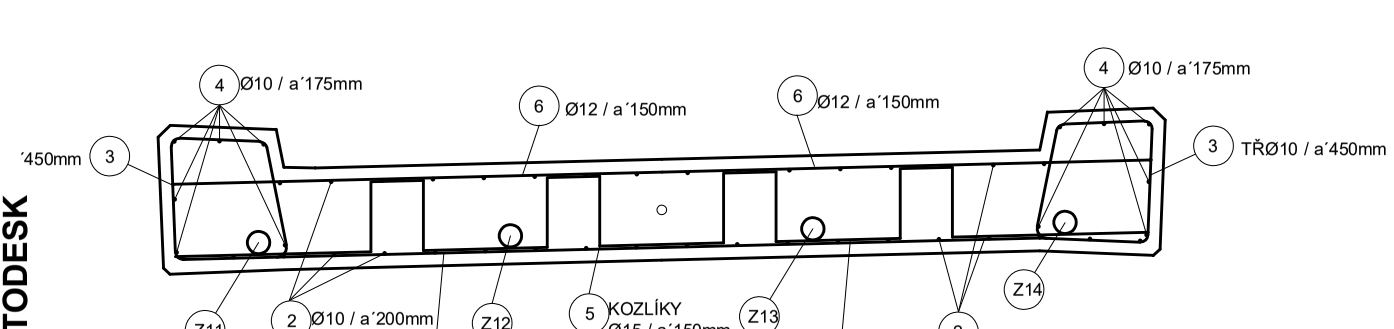

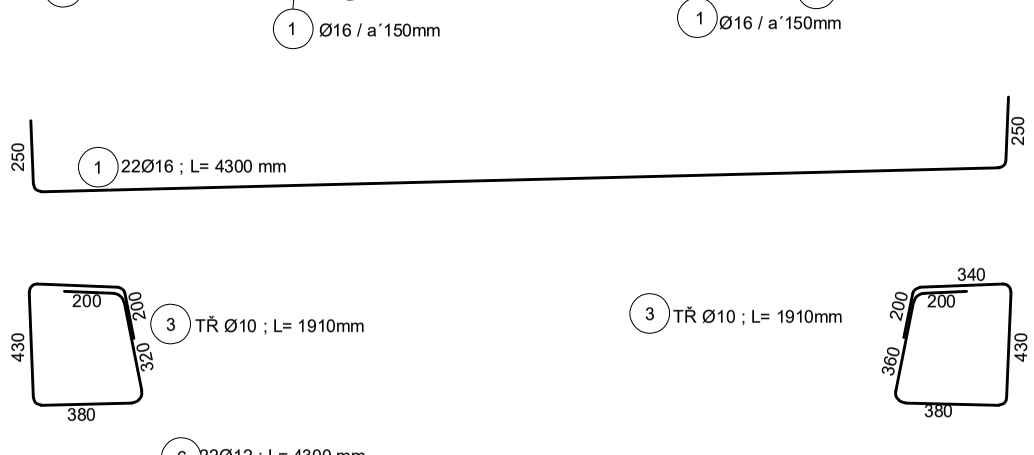

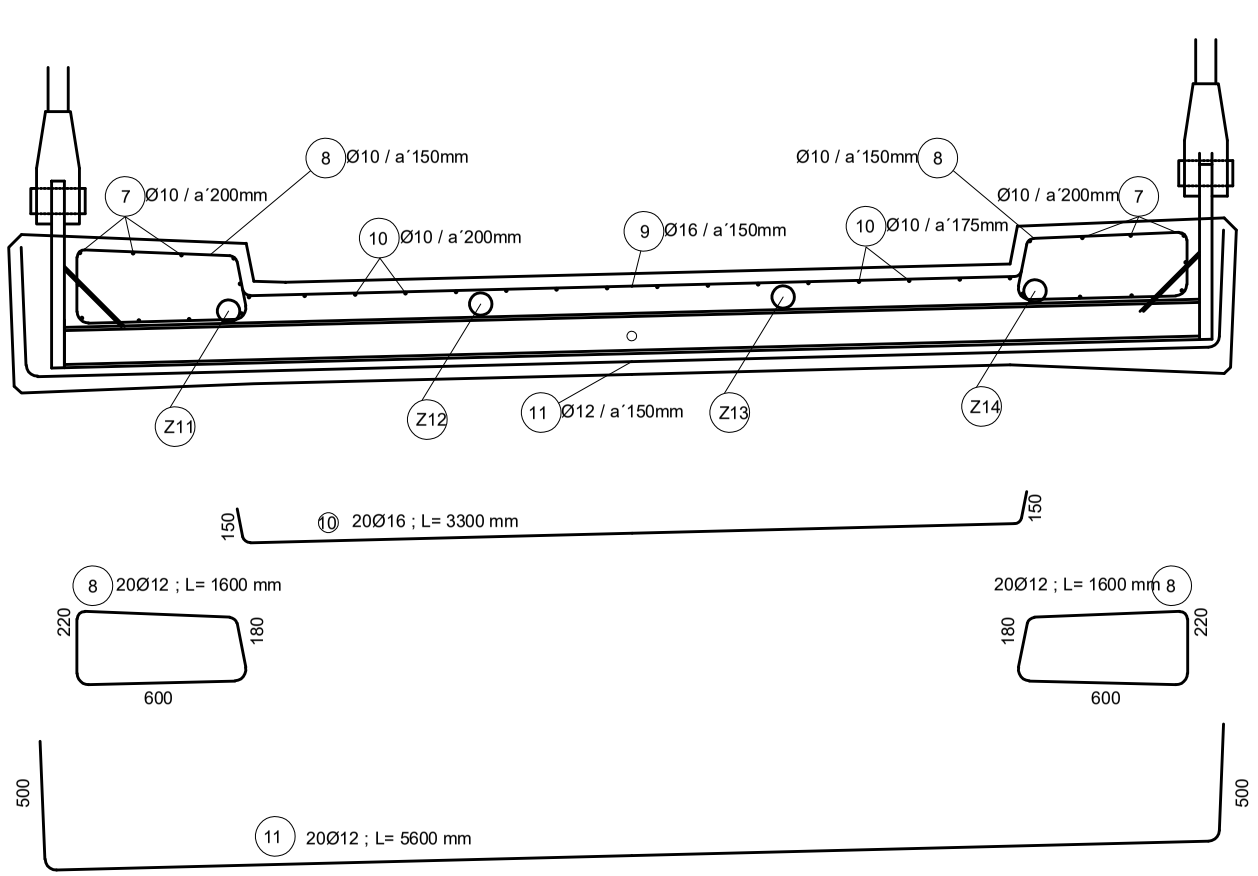

Materiály:
Nosná konstrukce C 50/60 XF4+XD3+XC4

VÝZTUŽ B 500B
PŘEDPÍNACÍ LANA Ls 15,7 Y1860S7, KABELY Z 12 LAN
PŘEDPÍNACÍ SYSTÉM DYWIGAG
KANÁLKY SE OPATŘÍ ODVZDUŠŇOVACÍMI A ODVODŇOVACÍMI TRUBIČKAMI DLE DOKUMENTACE ZHOTOVITELE
KABELOVÉ KANÁLKY: Z VINUTÉHO PLECHU D = 90 mm
VNESENÍ PŘEDPĚTÍ DO BETONU PO DOSAŽENÍ MIN. 80% KRYCHELNÉ PEVNOSTI (PŘEDPOKLAD 5 DNÍ PO BETONÁŽI)

Výkaz výztuže

VÝZTUŽ	PROFIL	DÉLKA [mm]	POČET	CELKOVÉ DÉLKA [m]		
				ø16	ø12	ø10
1	16	4300	666	2903,4	2683,2	8843,84
2	10	5500	770			
3	10	1910	444			
4	10	5500	252			
5	10	5800	336			
6	12	3200	666			
7	10	4300	60			
8	12	1600	240			
9	16	3300	120			
10	10	1750	96			
11	12	1750	96			
JEDNOTKOVÁ HMOTNOST [kg/m]				1,578	0,888	0,617
HMOTNOST VÝZTUŽE [kg]				4581,565	2382,682	5456,649
CELKOVÁ HMOTNOST [kg]				12420,896		

Výkaz předpínací výztuže

Kabel	Počet lan v 1 kabelu	Počet kabelů	Hmotnost [kg/m]	Délka včetně přesahů [m]	Celková hmotnost [kg]
Z1	12	4	56,256	115,63	6504,881

OBOR	KATEDRA	JMÉNO STUDENTA
K	K 133	Tomáš Flax
ROČNÍK	VEDOUCÍ BAKALÁŘKÉ PRÁCE	
5	Ing. MICHAL DRAHORÁD, Ph.D	

PŘEDMĚT :

BAKALÁŘSKÁ PRÁCE: NÁVRH LÁVKY PRO PĚŠÍ V RADOTÍNĚ

FORMÁT	A3
MĚŘÍTKO	1:30
DATUM	15.5.2021
ČÍSLO VÝKRESU	5

OBSAH:

VÝKRES VÝZTUŽE

VYTVOŘENO VE STUDENTSKÉ VERZI PRODUKTU AUTODESK
VYTVOŘENO VE STUDENTSKÉ VERZI PRODUKTU AUTODESK
VYTVOŘENO VE STUDENTSKÉ VERZI PRODUKTU AUTODESK