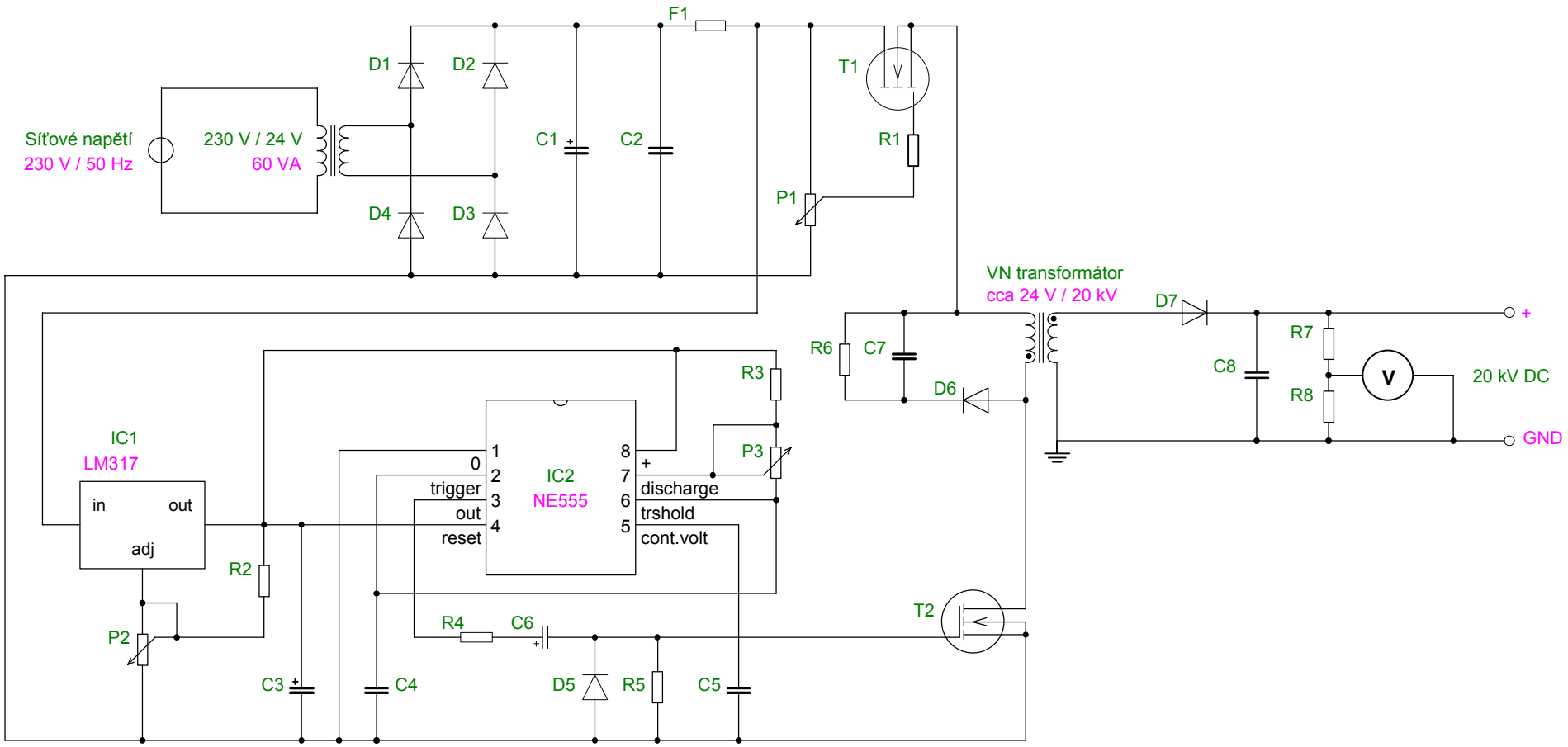

FAKULTA ELEKTROTECHNICKÁ ČVUT V PRAZE	Oddělení	K13113	Druh dokumentu Příloha k bakalářské práci	Status dokumentu -	Změna -
	Kreslil	Lukáš Červený			
	Přezkoušel	-	Název, doplňující název Schéma č. 1	Č. dokumentu 1	Měřítko
	Technický referent	-	Návrh jednoduchého zdroje vysokého napětí	Datum vydání 28. 2. 2021	Jazyk CZ, EN	List 1/ 1