POHLED A ŘEZY OCELOVOU KONSTRUKCÍ

POHLED C-C'

(1:200)

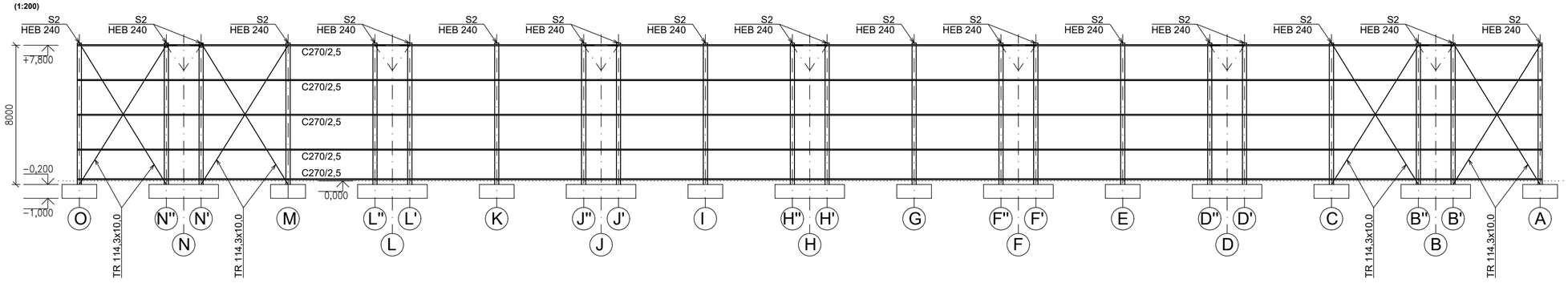

ŘEZ A-A'

(1:200)

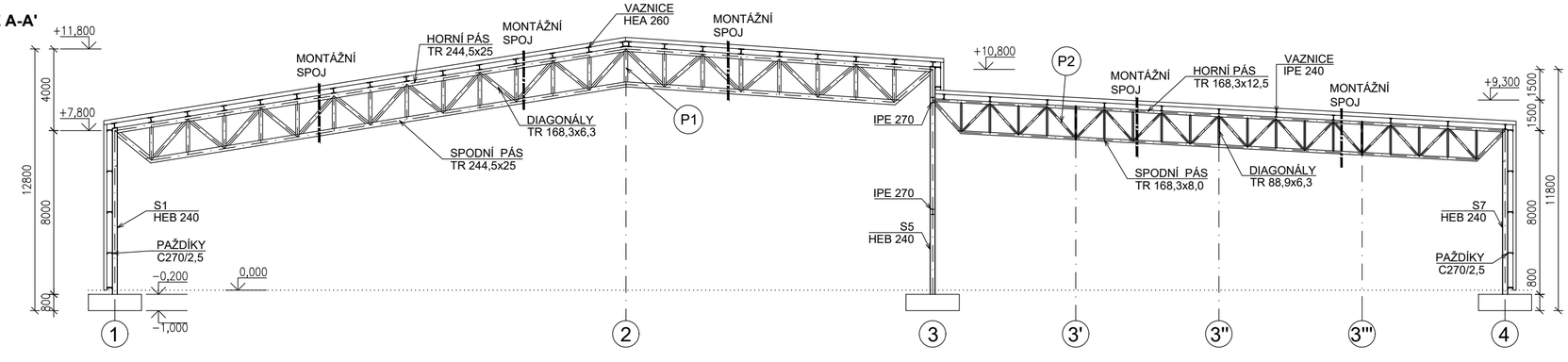

ŘEZ B-B'

(1:200)

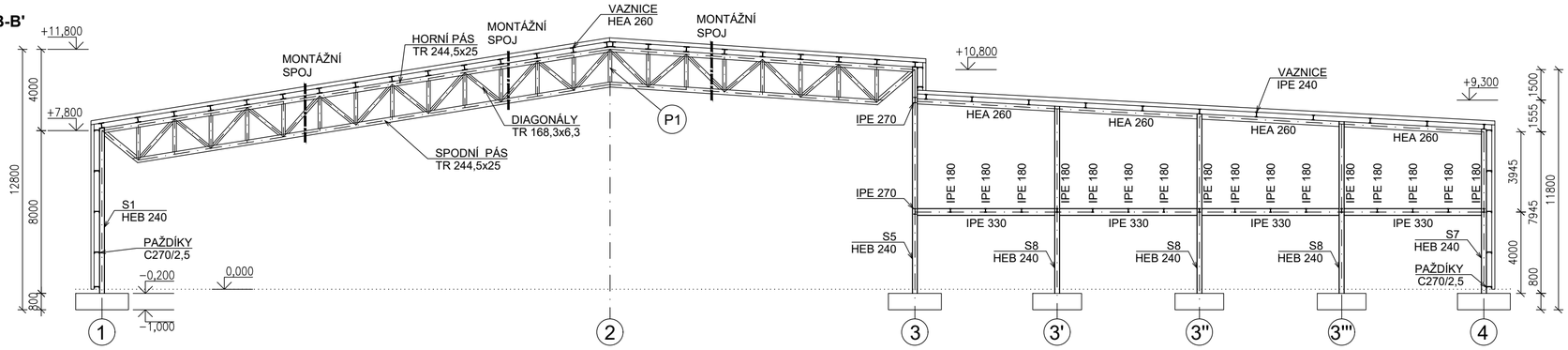

LEGENDA:

MONTÁŽNÍ SPOJ

P1 PROSTOROVÝ PŘÍHRADOVÝ NOSNÍK:
HORNÍ PÁS: TR 244,5x25
SPODNÍ PÁS: TR 244,5x25
DIAGONÁLY: TR 168,3x6,3

P2 ROVINNÝ PŘÍHRADOVÝ NOSNÍK:
HORNÍ PÁS: TR 168,3x12,5
SPODNÍ PÁS: TR 168,3x8,0
DIAGONÁLY: TR 88,9x6,3

MATERIÁL:

- OCELOVÉ NOSNÉ KONSTRUKCE: S355J2
- TRAPÉZOVÝ PLECH: S320GD
- ŠROUBY: MAT. 8.8

POZNÁMKY:

- TŘÍDA PROVEDENÍ KONSTRUKCE EXC2
- POVRCHOVÁ ÚPRAVA OCELOVÉ KONSTRUKCE BUDE PO OTRYSKÁNÍ NA STUPEŇ Sa 2,5 PROVEDENA ŽÁROVÝM ZINKOVÁNÍM V MINIMÁLNÍ TLOUŠŤCE 85 μm DLE ČSN EN ISO 1461.
- MÍSTA SVÁROVÝCH SPOJŮ PROVÁDĚNÝCH NA STAVBĚ OŠETŘIT DODATEČNĚ.
- VEŠKERÉ SVARY BUDOU PROVEDENY CERTIFIKOVANÝM SVÁŘEČEM.
- POKUD NENÍ UVEDENO JINAK, OCELOVÉ KONSTRUKCE SVAŘIT KOUTOVÝMI SVARY VÝŠKY 6MM, ALTERNATIVNĚ TUPÝMI SVARY.
- PŘED OBJEDNÁNÍM MATERIÁLU A ZAHÁJENÍM STAVEBNÍCH PRACÍ MUSÍ BÝT ZHOTOVENA DÍLENSKÁ DOKUMENTACE OBJEKTU.
- VEŠKERÉ ROZMĚRY BUDOU PŘED VÝROBOU KONSTRUKČNÍCH PRVKŮ PŘEMĚŘENY A UPRAVENY PODLE SKUTEČNÉHO STAVU.
- PŘED REALIZACÍ VEŠKERÝCH KONSTRUKCÍ MUSÍ BÝT GENERÁLNÍM PROJEKTANTEM KOORDINOVÁNY A ODSOUHLASENY VEŠKERÉ VÝKRESY JEDNOTLIVÝCH PROFESÍ.

± 0,000 = ČISTÁ PODLAHA 1.NP NAVRHOVANÉHO OBJEKTU

NAVRŽENÉ KONSTRUKČNÍ A MATERIÁLOVÉ SYSTÉMY LZE NAHRADIT JINÝMI, ALE VŽDY KOMPLEXNÍMI A CERTIFIKOVANÝMI SYSTÉMY. VEŠKERÉ UVEDENÉ MATERIÁLY NEJSOU ZÁVAZNÉ, JE MOŽNÉ JE NAHRADIT JINÝMI, ALE VŽDY NA STEJNÉ ČI VYŠŠÍ KVALITATIVNÍ ÚROVNI.

ZPRACOVATEL PROJEKTOVÉ ČÁSTI:		RAZÍTKO A PODPIS:
KRESLIL	KONTROLOVAL	
BC. ADAM KOUDELKA	ING. BŘETISLAV ŽIDLICKÝ, PH.D.	
adam.koudelka@piada.cz	bretislav.zidlicky@fsv.cvut.cz	
776 086 800		
KRAJ: HLAVNÍ MĚSTO PRAHA		
INVESTOR: Studijní účel		
AKCE : NÁVRH ZIMNÍHO STADIONU	FORMÁT	8xA4
	MĚŘÍTKO	1:200
	DATUM	XII./2020
	ÚČEL	STUDIJNÍ
ČÁST DOKUMENTACE: D.1.2 - Stavebně - konstrukční řešení	OBJEKT	-
OBSAH : POHLED A ŘEZY OCELOVOU KONSTRUKCÍ	PŘÍLOHA M	PARÉ