6 km 4,140 00

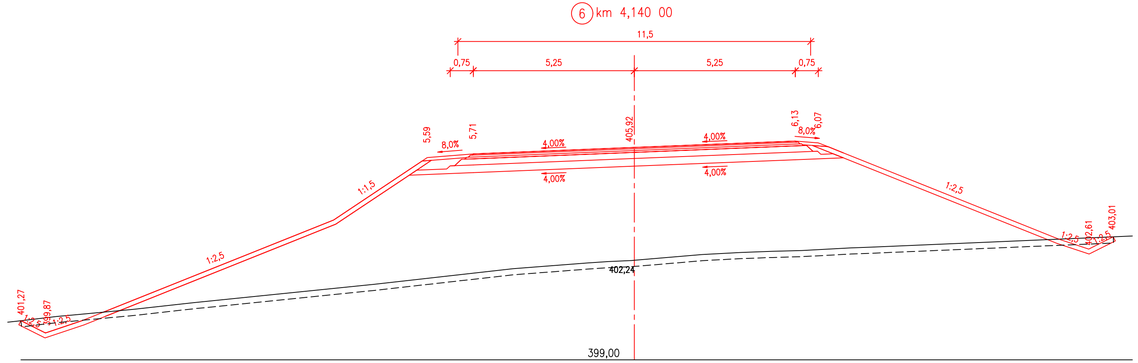

9 km 5,850 00

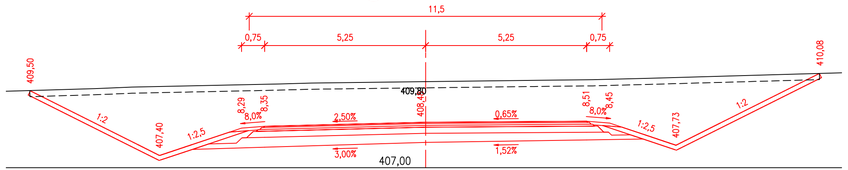

10 km 6,200 00

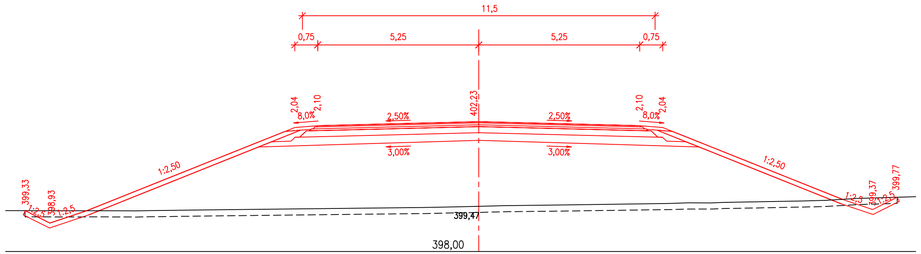

7 km 4,700 00

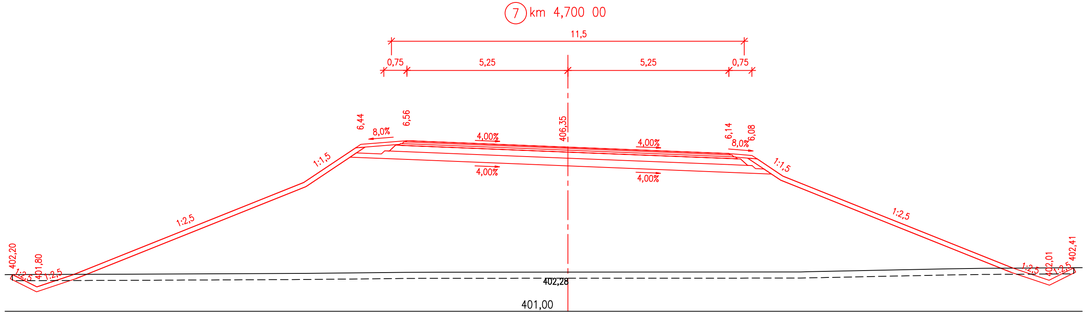

8 km 5,200 00

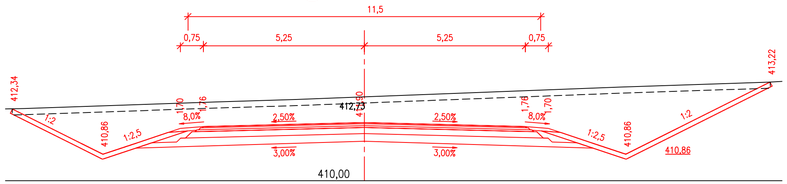

OBOR	KATEDRA	JMÉNO STUDENTA	
K	136 SILNIČNÍCH STAVEB	Bc. MIROSLAV HORÁČEK	
ROČNÍK	VYUČUJÍCÍ		
DRUHÝ	Doc. Ing. Ludvík Vébr, CSc.		
AKCE:	DIPLOMOVÁ PRÁCE		
OBSAH:	CHARAKTERISTICKÝ PŘÍČNÝ ŘEZ Č. 6–10		

FORMÁT	840x297
MĚŘÍTKO	1:100
DATUM	3.1.2021
PŘÍLOHA:	F.4