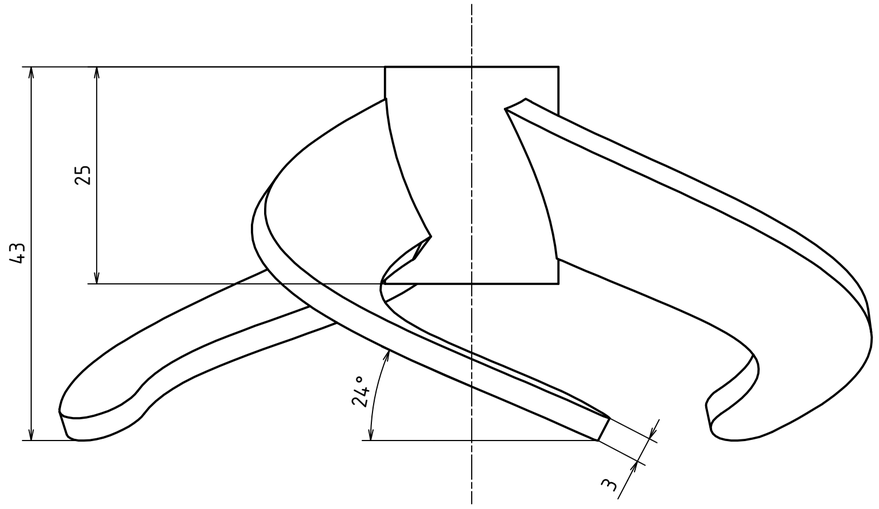

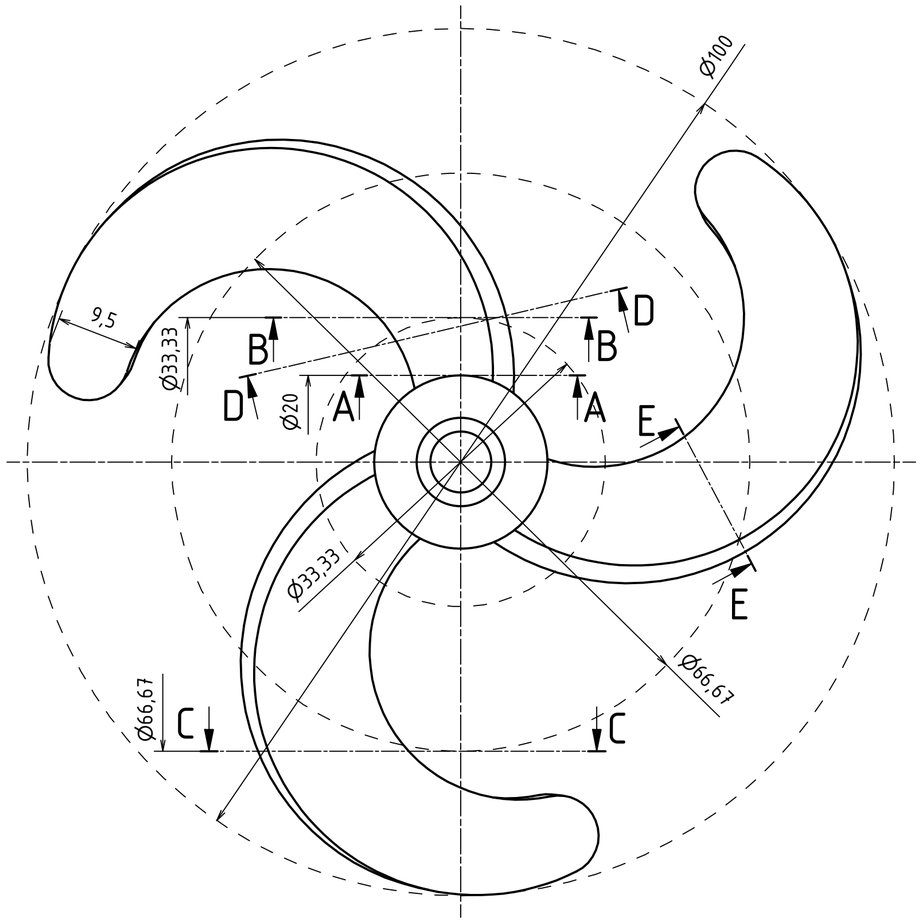

A-A

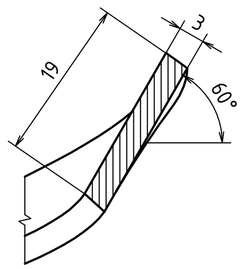

B-B

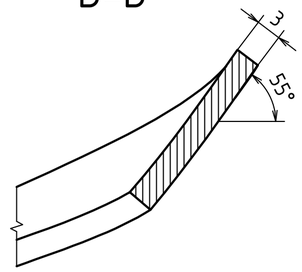

C-C

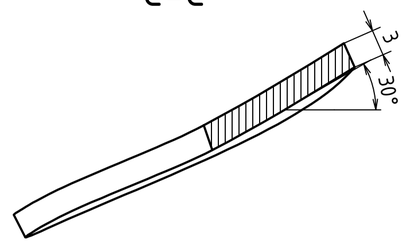

D-D

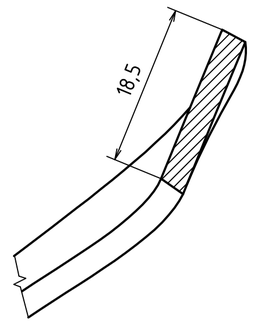

E-E

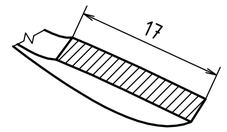

ŘEZ NÁBOJEM

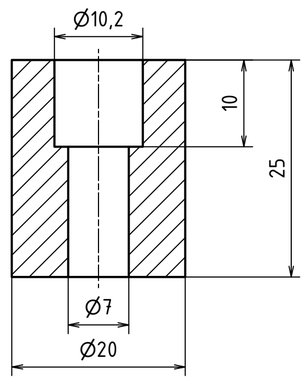

VÝCHOZÍ BOD LOPATKY, PLOCHY URČENÉ ŘEZY A, B, C A ŠPIČKA LOPATKY JSOU SPOJENÉ HLADKOU KŘIVKOU

ČÁRY URČUJÍCÍ ŘEZ D A ŘEZ E JSOU NORMÁLY K VNĚJŠÍ POVRŠCE LOPATKY V PRŮSEČÍKU POVRŠKY A KRUŽNICE O DANÉM PRŮMĚRU

MATERIÁL: PLA

INDEX	ZMĚNA	DATUM	PODPIS

	Autor	Datum		Podpis	Datum
NAVRHL	Martin Tauer	16.11.2020	PŘEZK.		
KRESLIL	Martin Tauer	4.1.2021	SCHVÁLIL		

MĚŘÍTKO 2:1

PROMÍTÁNÍ: (ISO E)

TYP:

ČESKÉ VYSOKÉ UČENÍ TECHNICKÉ V PRAZE

FAKULTA STROJNÍ

NÁZEV: MÍCHADLO B

ČÍSLO VÝKRESU: DP - 002

LIST: 1 /