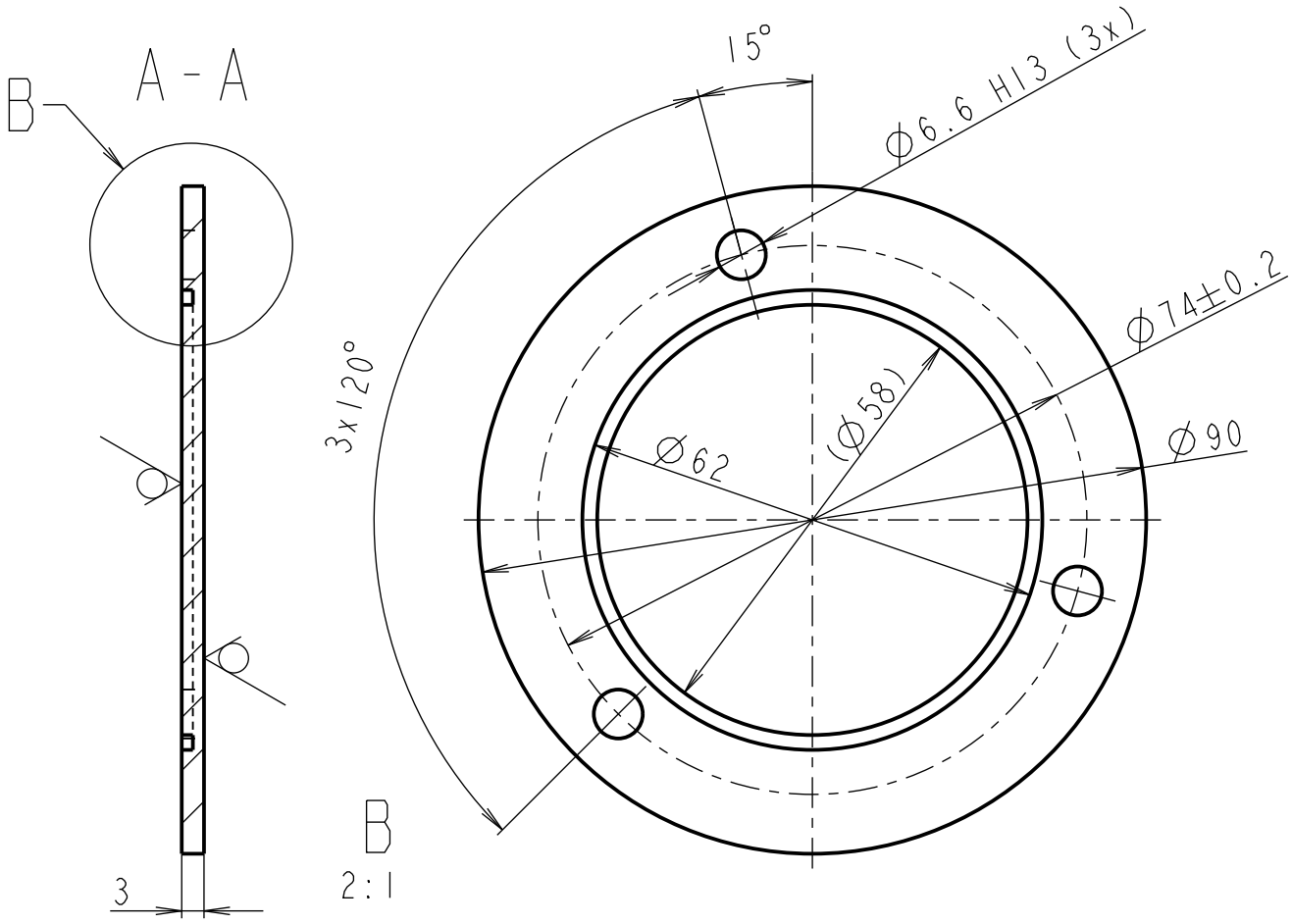

Odstarnit vsechny ostre hrany a otrepy!

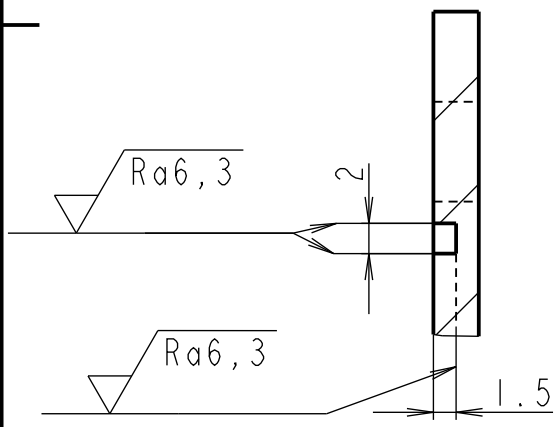

Lakovani
zakladova barva: Walter 2K-HS Primer
tloustka vrstvy 60-80 um
odstin RAL 7035, matna
kryci barva: Walter 2K-EL 2000
tloustka vrstvy 60-80 um
odstin RAL 5010, leskla

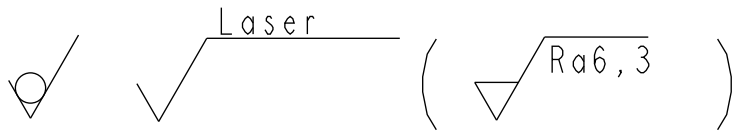

MATERIAL:	CSN 11 375
POLOTOVAR:	P3-100x100
PROMITANI	[ISO E]
TOLEROVANI PODLE ISO 80151: NE	
PRESNOST ISO 2768 - mK	

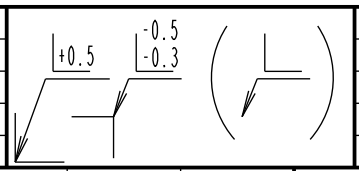

INDEX	ZMENA	DATUM	PODPIS

	Podpis	Datum		Podpis	Datum		
NAVRHL	Radek Lhotan	04.01.2021	STATIK			HMOTNOST 0.000 kg	MERITKO 1:1
KRESLIL	Radek Lhotan	04.01.2021	NORM.REF.			MIKROFILM	C.SVITKU
SKUPINAR			PREZKOUSEL			SESTAVA 1605-00-01	KUSOVNIK
TECHNOLOG			SCHVALIL			STARY V.	

CESKE VYSOKE UCENI TECHNICKE V PRAZE

FAKULTA STROJNI

NAZEV TYP:

VIKO VACKY

CISLO VYKRESU

1605-00-01-008

LIST: 1/1