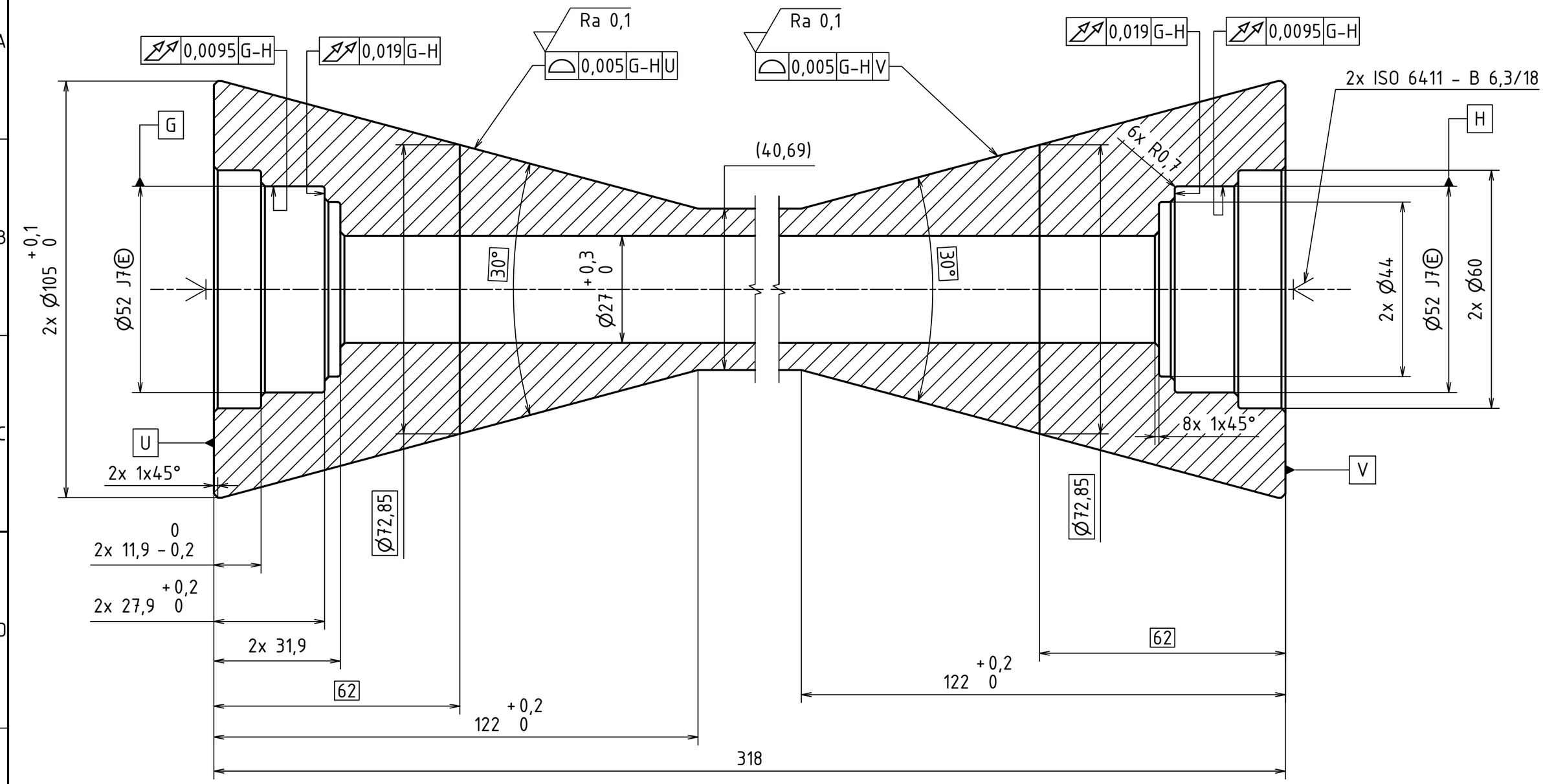

Ra 3,2 (Ra 0,1)

ISO 14405-1

MATERIÁL: 18CrNiMo7-6 (16 326)
POLOTOVAR: TYČ KRUHOVÁ ČSN EN 10060 - 110-330
TOLEROVÁNÍ DLE ISO 8015
PŘESNOST ISO 2768 - mK
VŠEOB. TOL. ISO 8062 -

+0,5 +0,1 -0,2 -0,5

INDEX	ZMĚNA	DATUM	PODPIS

	Autor	Datum		Podpis	Datum
NAVRHL	Jakub Štětina	08.04.2018	PŘEZK.		
KRESLIL	Karel Baláš	04.05.2020	SCHVÁLIL		

HMOTNOST 7.083 kg
SESTAVA
KUSOVNÍK

MĚŘÍTKO 1:1
PROMÍTÁNÍ: (ISO E)

ČESKÉ VYSOKÉ UČENÍ TECHNICKÉ V PRAZE
FAKULTA STROJNÍ

NÁZEV
TYP:
KUŽEL SATELITU

ČÍSLO VÝKRESU
CVT-03010053-0000-0000-0002

LIST: 1 /