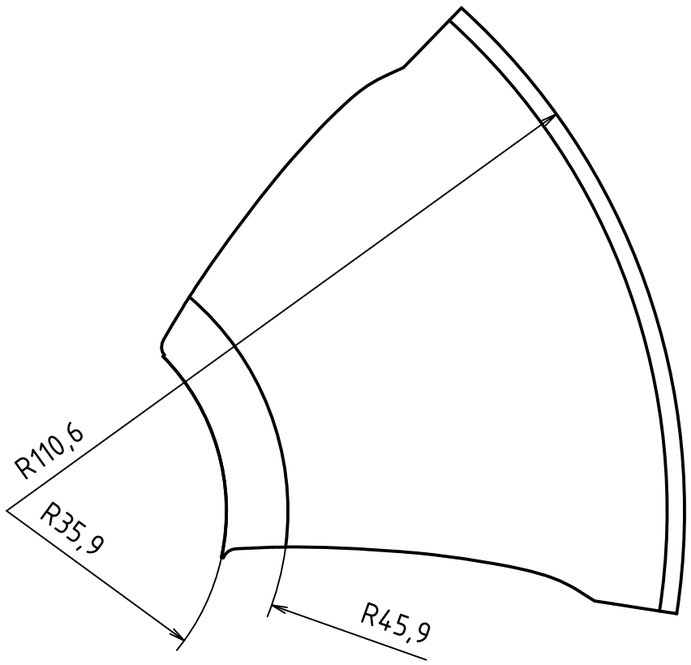

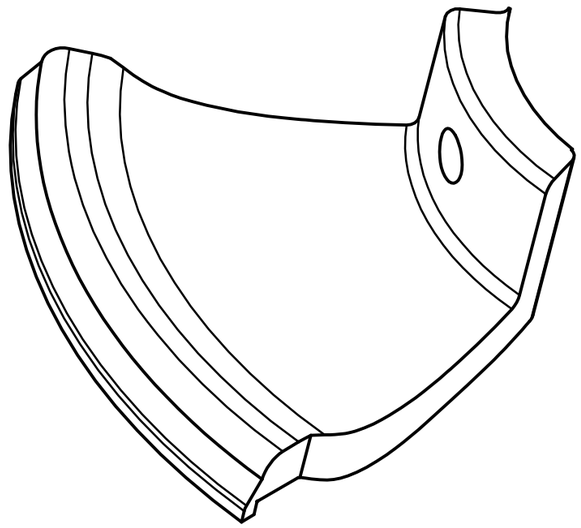

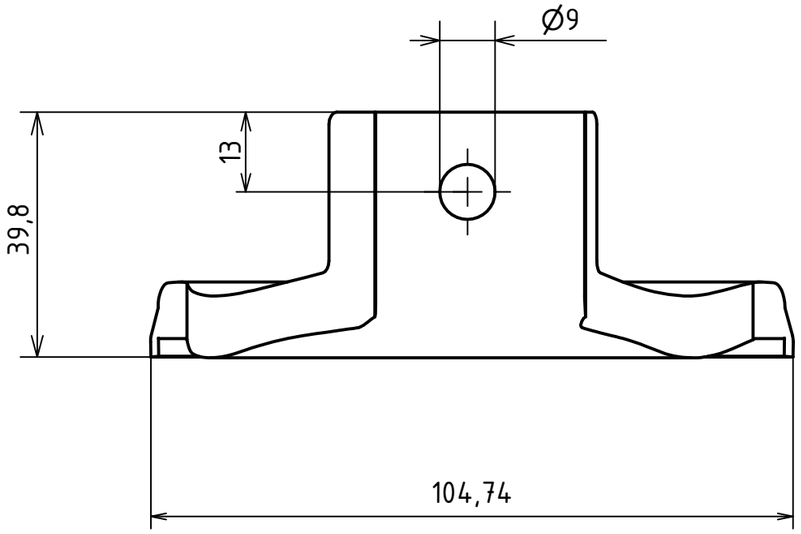

GEOMETRIE DÁNA CAD MODELEM
TISK NA 3D TISKÁRNĚ F370

MATERIÁL: ABS-M30									
POLOTOVAR: - Cívka									
TOLEROVÁNÍ DLE ISO 8015									
PŘESNOST ISO 2768 - mK									
VŠEOB. TOL. ISO 8062 -						INDEX	ZMĚNA	DATUM	PODPIS
	Autor	Datum		Podpis	Datum	HMOTNOST 0,096 KG		MĚŘÍTKO 1:1	
NAVRHL	Bc. Filip Prečan		PŘEZK.			SESTAVA 2020-01-00-00 Pozice 2			
KRESLIL	Bc. Filip Prečan		SCHVÁLIL			KUSOVNÍK 2020-00-01-00 Položka 2		PROMÍTÁNÍ: (ISO E)	

ČESKÉ VYSOKÉ UČENÍ TECHNICKÉ V PRAZE
FAKULTA STROJNÍ
v5.0

NÁZEV: Krycí_segment_spodní_3L
TYP:
ČÍSLO VÝKRESU: 2020-00-00-05
LIST: 1 /