A–A (1:20)

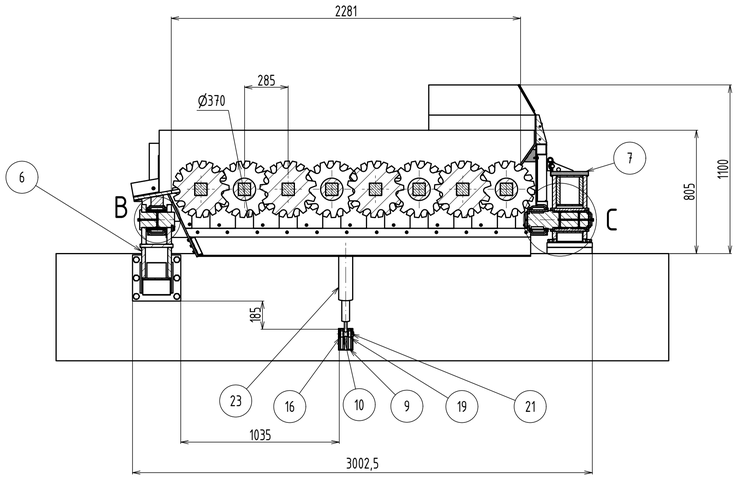

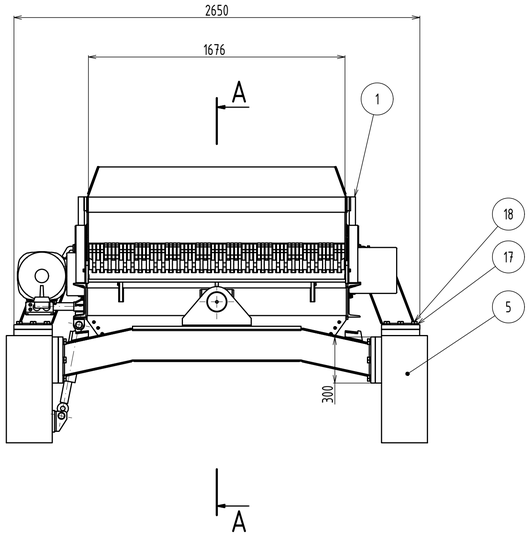

NAKLOPENI TRIDICE O UHEL 6°

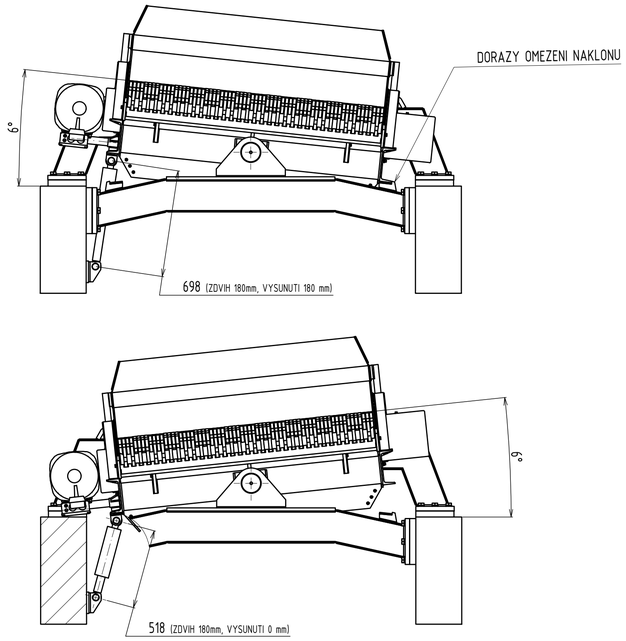

B (1:5)

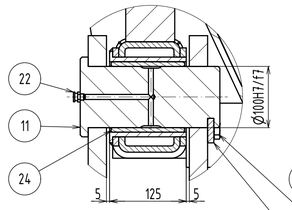

C (1:5)

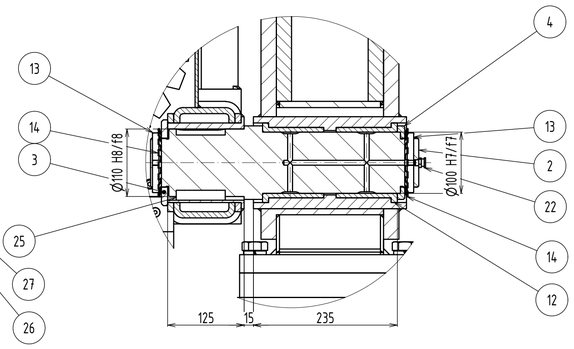

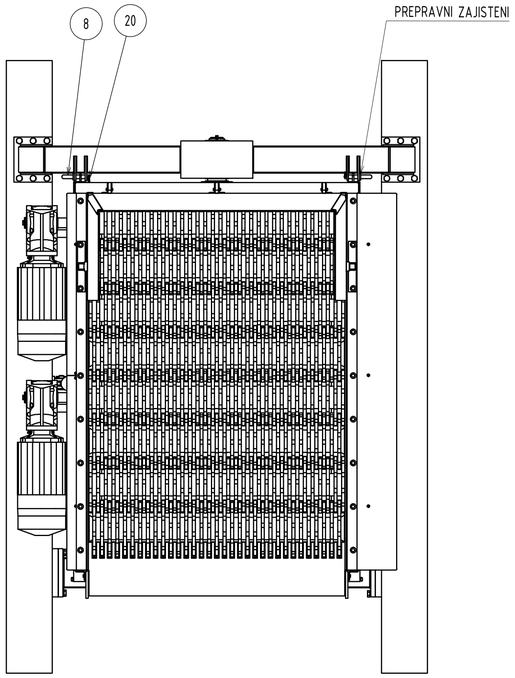

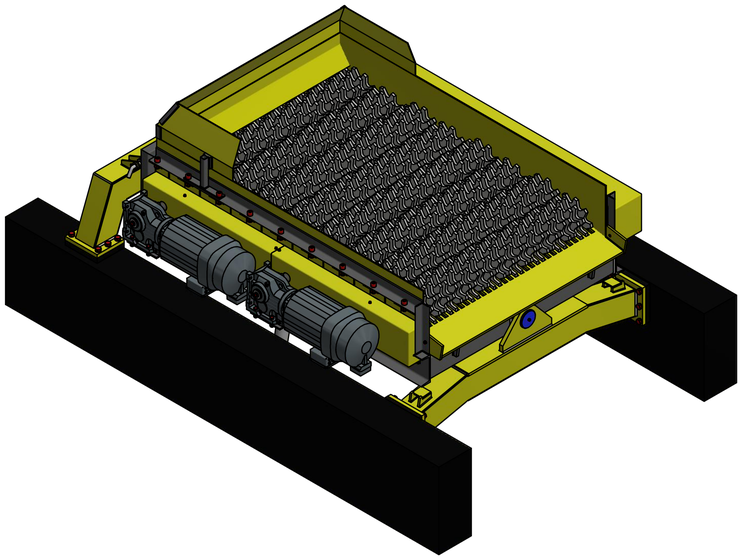

POZ. / ПОЗ. / POS.	C.VYKRESU / № ЧЕРТЕЖА / DRW. NO.	KS / ШТ / QUAN.	L./Л. LEFT	P./П. RIGHT	NAZEV	НАЗВАНИЕ / NAME	ROZMER-NORMA / РАЗМЕР-СТАНДАРТ / SIZE-STANDARD	MATERIAL / MAT.	HMOT./ MACCA / WEIGHT	REV. / PEB.
1	500-002-001	1			HVEZDICOVY TRIDIC				5082,4 kg	
2	500-001-003	1			HRIDEL NAKLAPENI			E295	27,4 kg	
3	500-001-005	1			PODLOZKA			S235JRG1	0,8 kg	
4	500-001-006	1			PODLOZKA_AXIAL NI			S235JRG1	0,5 kg	
5		1			SCHEMA RAMU STROJE				0 kg	
6	500-010-001	1			RAM NAKLAPENI				375 kg	
7	500-015-001	1			RAM NAKLAPENI CELNI				451,8 kg	
8	500-001-007	2			ZAJISTOVACI KOLIK			S235JRG1	0,9 kg	
9	500-009-001	1			UCHYT HYDROMOTORU				3,4 kg	
10	500-001-002	4			VYMEZOVACI KROUZEK			S235JRG1	0 kg	
11	500-001-004	1			CEP			E295	1,8 kg	
12		2			KLUZNE LOZISKO S PRIRUBOU		BS 100100 BS		2,5 kg	
13		2			KM MATICE		KM 16 ISO 2982-2		0,3 kg	
14		2			MB PODLOZKA		MB 16 ISO 2982-2		0,1 kg	
16		2			CEP		30x85x8 - B - ISO 2431		0,6 kg	
17		24			PRUZNA PODLOZKA		24,5 ČSN 02 1741		0 kg	
18		24			SROUB		M24x50 ISO 4017		0,3 kg	
19		2			PODLOZKA A		31 - ISO 7089		0 kg	
20		2			ZAVLACKA		4x64 DIN 1024		0 kg	
21		2			ZAVLACKA		8x40 - DIN 94		0 kg	
22		2			HLAVICE		M 10x1 ČSN 23 1473		0 kg	
23		1			PRIMOCARY HYDROMOTOR HYDRAULICS		EH 102/50x230 41/21/18		6,9 kg	
24		1			KLUZNE LOZISKO		A100120 BS		2,7 kg	
25		1			PERO		28x16x80 ČSN 02 2507		0,3 kg	
26		1			PRILOZKA		40x10x140 DIN 15058		0,1 kg	NONE
27		2			SROUB		M16x30 ISO 4017		0,1 kg	

TECHNICKE PARAMETRY ZARIZENI:
- MAXIMALNI VYKON: 1000 m3/hod
- MAXIMALNI PRIKON: 30 kW
- MAXIMALNI POSTUPOVA RYCHLOST: 2,43 m/s
- MAXIMALNI NAKLON TRIDICE ±6°

C. NADSESTAVY / PARENT ASSEMBLY

REV./REV	MISTO / BLOCK	DATUM / DATE	KRESLIL / DRAWN BY	POPIS ZMENY / DESCRIPTION
D				
C				
B				
A		21.6.2020	DIVOK	ORIGINAL / ORIGINAL RELEASE

MERITKO / SCALE	KONTROLOVAL / CHECKED BY	SCHVALIL / APPROVED BY	TOLERANCE / TOLER.	PRESNOST / GEN. TOL.
1:20	CISTA HMOTNOST [kg] / NET WEIGHT [kg]: 5969,1		ISO 8015	ISO 2768-mK

NAZEV / TITLE: TRIDIC S NAKLAPENIM

AURORA ENGINEERING — DESIGNS FOR YOUR NEEDS

LIST / PAGE: 1 / 1

REVIZE / REV

CISLO / DWG NO: 500-001-001

FORMAT / SIZE: A1