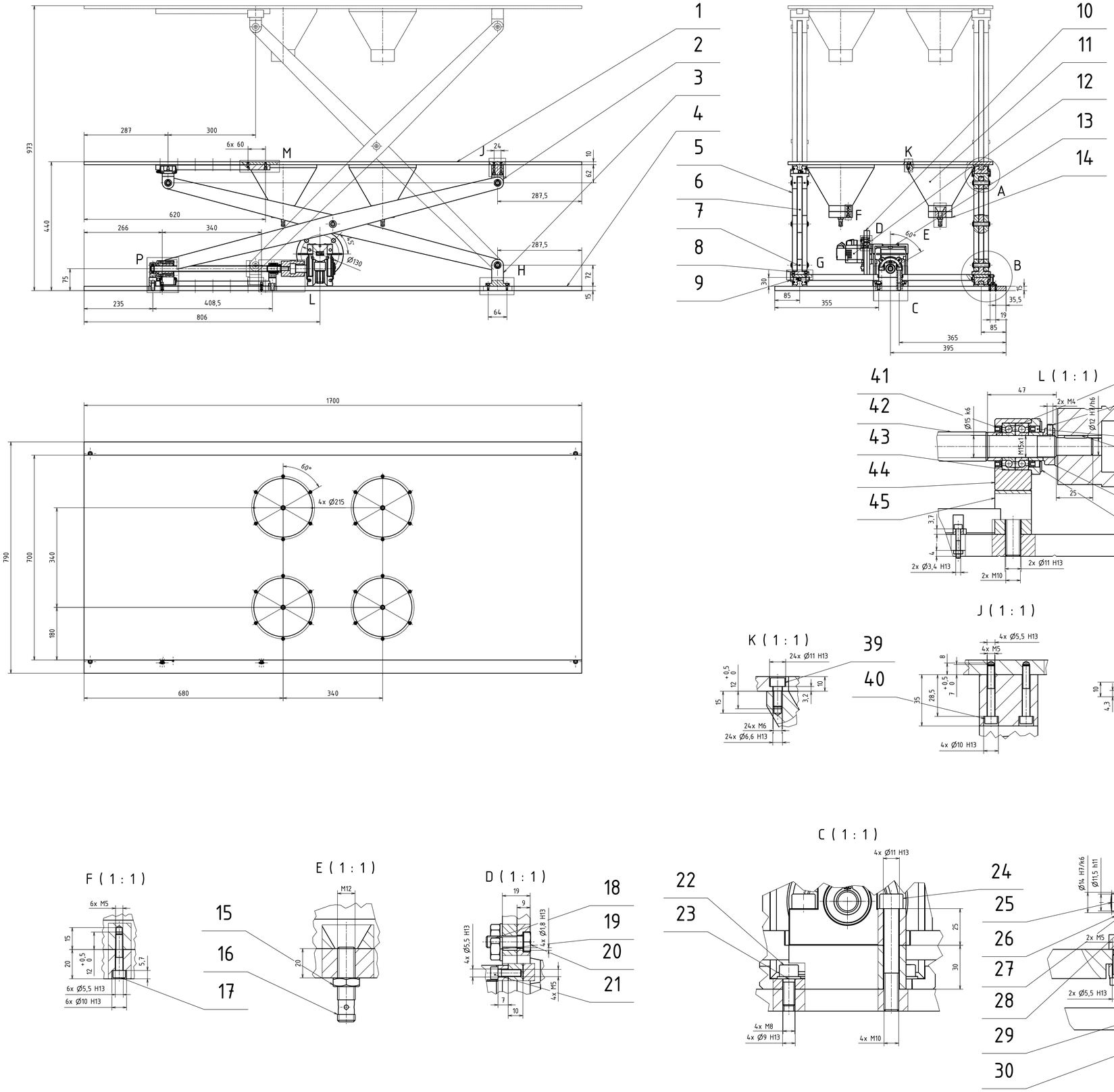

	Autor		Datum		Předmět	Datum	HMOTNOST 129,3 kg	MĚŘÍTKO 1:5 (1:1)
NAVRH.	Marek Straek		22.03.2020	PREZK.			SESTAVA 01-001-01	
KRESLIL	Marek Straek		18.05.2020	SCHVÁLIL			KUSOVNÍK 01-002-0K	PROMÍTÁNÍ ČSN EN ISO 5456-2

ČESKÉ VYSOKÉ UČENÍ TECHNICKÉ V PRAZE

FAKULTA STROJNÍ

TYP

NÁZEV: NŮŽKOVÝ MECHANISMUS

ČÍSLO VÝKRESU: 01-002-01

LIST: 1 /